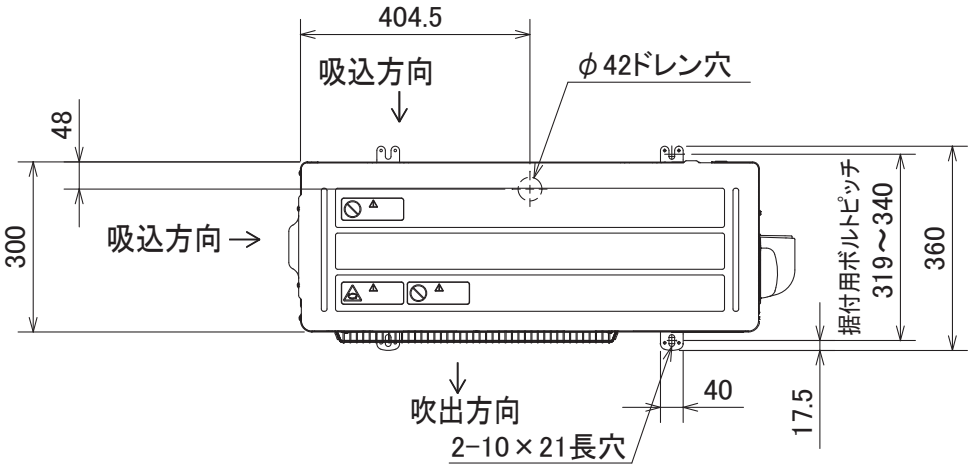

配管接続口	液　管	フレア接続 φ6.35(1/4″)
	ガス管	フレア接続 φ9.52(3/8″)

注、延長配管サイズは仕様表を参照ください。

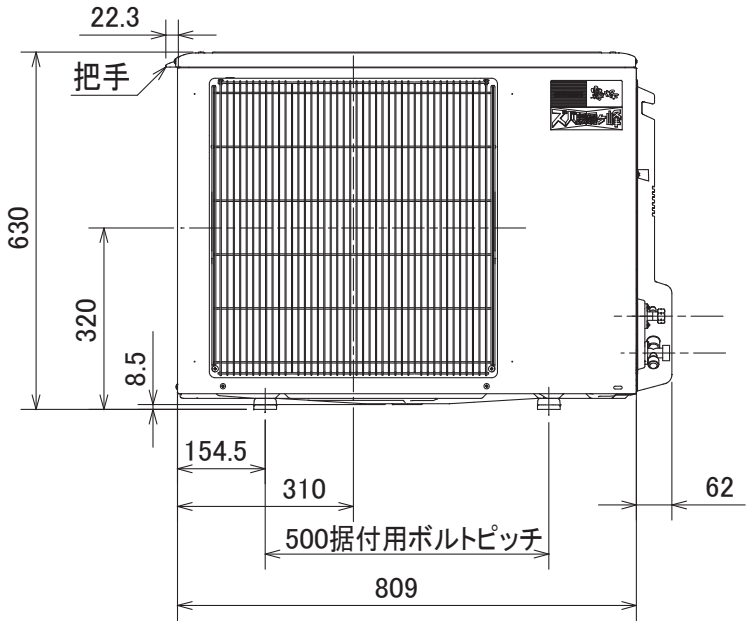

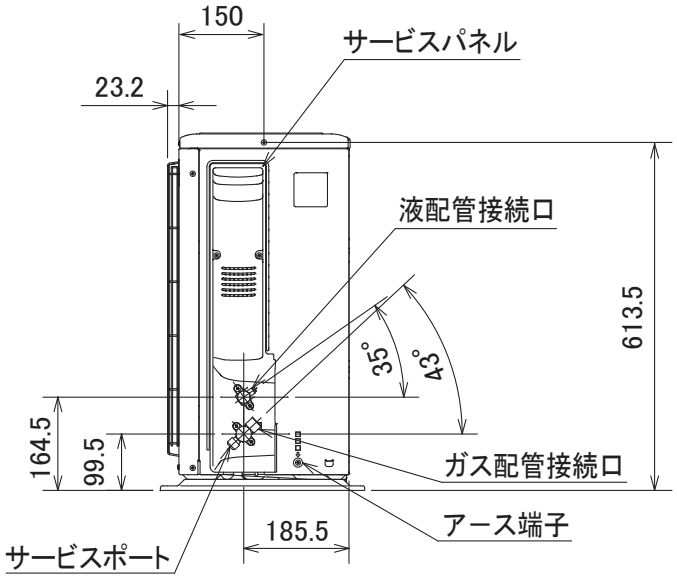

DG01V054

単位	スケール	作成日	形名	MUZ-KXV562S				
mm	NTS	2011-8-4	ルームエアコン室外ユニット外形図					
三菱電機株式会社			図番	GA-MUZKXV562S	副番		記号	