室外ユニットの据付上最小のスペース

注1) 風通しが悪くショートサイクルがおきやすい場合は、
冷暖房能力及び消費電力が10%程度悪化する場合があります。
吹出ガイド(別売部品)を付けると、
冷暖房能力及び消費電力の改善が図れます。

注2) 壁に向けて吹き出すと壁が汚れる場合があります。

設置必要スペース

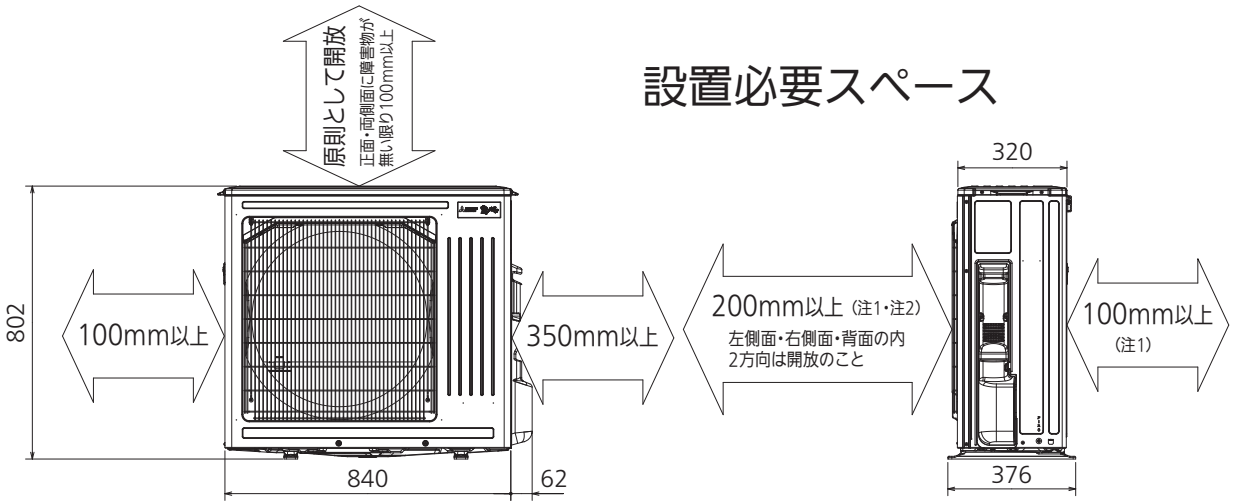

配管接続口	液　管	フレア接続φ6.35(1/4")
	ガス管	フレア接続φ12.7(1/2")

注、内外接続配管サイズは仕様表を参照ください。

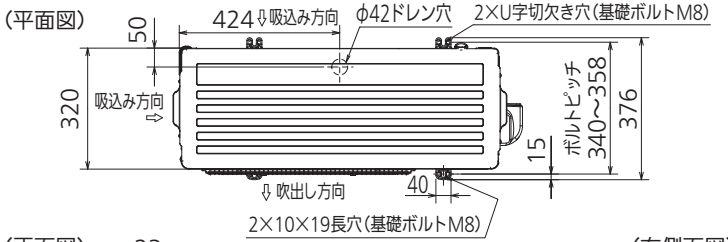

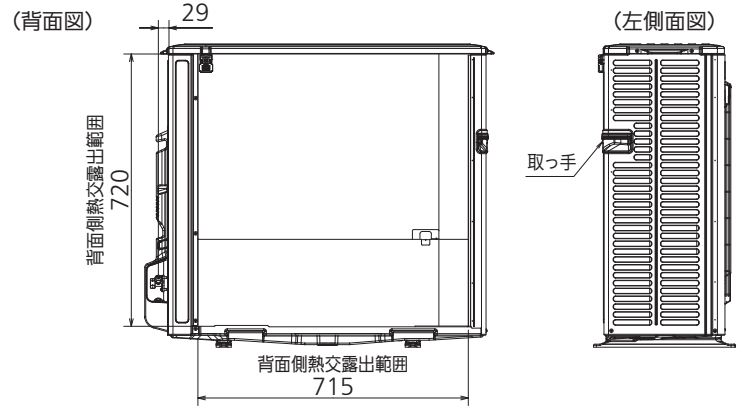

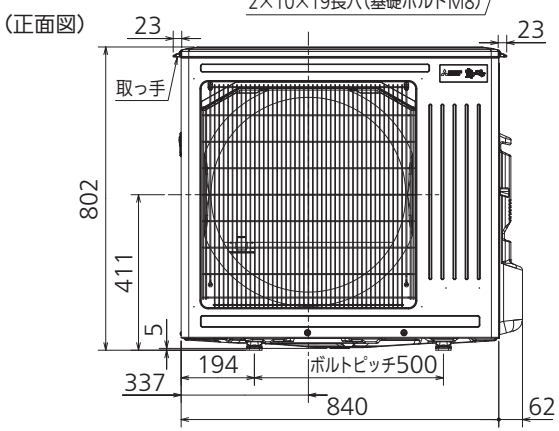

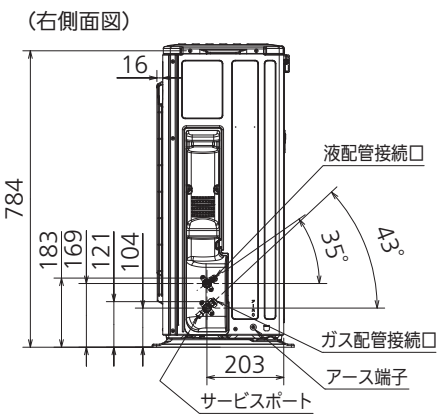

DK01J056

単 位	スケール	作 成 日	形 名	MUZ-ZXV80F1S				
mm	NTS	2026-9-7	ルームエアコン室外ユニット外形図					
三菱電機株式会社			図 番	GA-MUZZXV80F1S	副番		記号	