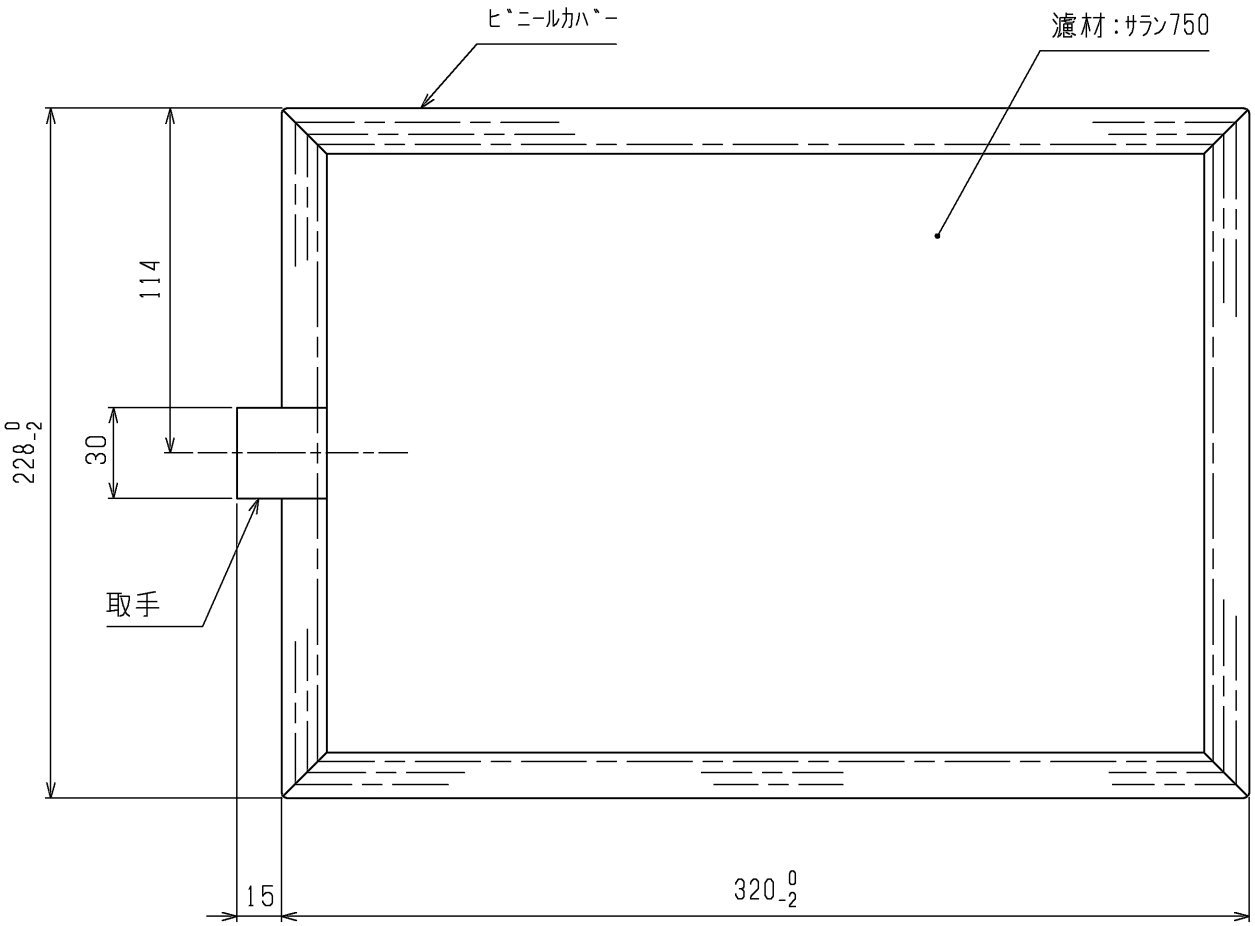

本製品の平均捕集効率は20%です。
(JIS B 9908 試験方法 形式3 <質量法> 1.5m/sにて評価)

注:製品の仕様は改良のため、予告なく変更する場合があります。

	作成日付 ISSUED	改定日付 REVISED	TITLE 全密閉型冷凍機<別売部品> ﾌｨﾙﾀ外形図 F-04RS		
DIM. mm	16-08-29				
SCALE NTS	三菱電機株式会社		DRW.NO. WKA94P496	REV.	PAGE 1/1

*