コントローラ＜クオリティ＞　　マイコン式クオリティシステム

項目		単位	RBS-PC25HRA-Q
据付条件			屋内設置
		℃	周囲温度-10～+40（但し、凍結・結露なきこと）
電源			単相　200V　50/60Hz
外装色			マンセル5Y　8/1
霜取方式		―	ヒータ
冷蔵庫内使用温度範囲		℃	-55～+15
温度制御器	庫内温度制御方式		電子式
	庫内温度設定範囲	℃	-37～+17　<注3><注4>
電熱機用接触器<注2>	個数		有<1>
	接点最大電流（AC200～220V）	A	52.5　<抵抗負荷　AC1級>
送風機用接触器<注2>	個数		有<1>
	接点最大電流（AC200～220V）	A	35　<三相かご形、単相モータ　AC3級>
霜取用タイマ			電子式　周期　1～99時間（0.5時間毎設定、運転積算時間） 時刻（1日最大12回まで）
付属部品			サーミスタ（庫内温度，リード線20m）・サーミスタ取付具一式・リモコンケーブル（2心5m）
外形寸法	高さ	mm	290
	幅	mm	796
	奥行	mm	138
製品質量		kg	10.3

注1. 適合コンデンシングユニット、ユニットクーラとの配線は、現地接続となります。
2. 接触器の最大電流が、記載値を超えない範囲で使用願います。
3. 別売の超低温用サーミスタ(TM-U5)と組合せた場合、庫内温度設定範囲は、-57～-23℃となります。
4. 庫内温度設定範囲の上限値・下限値は、-37～+24℃の間の任意の値に変更可能です。
ただし、超低温用設定のときは、この機能は使用できません。
5. 製品仕様は改良などのため、予告なしに変更する場合があります。

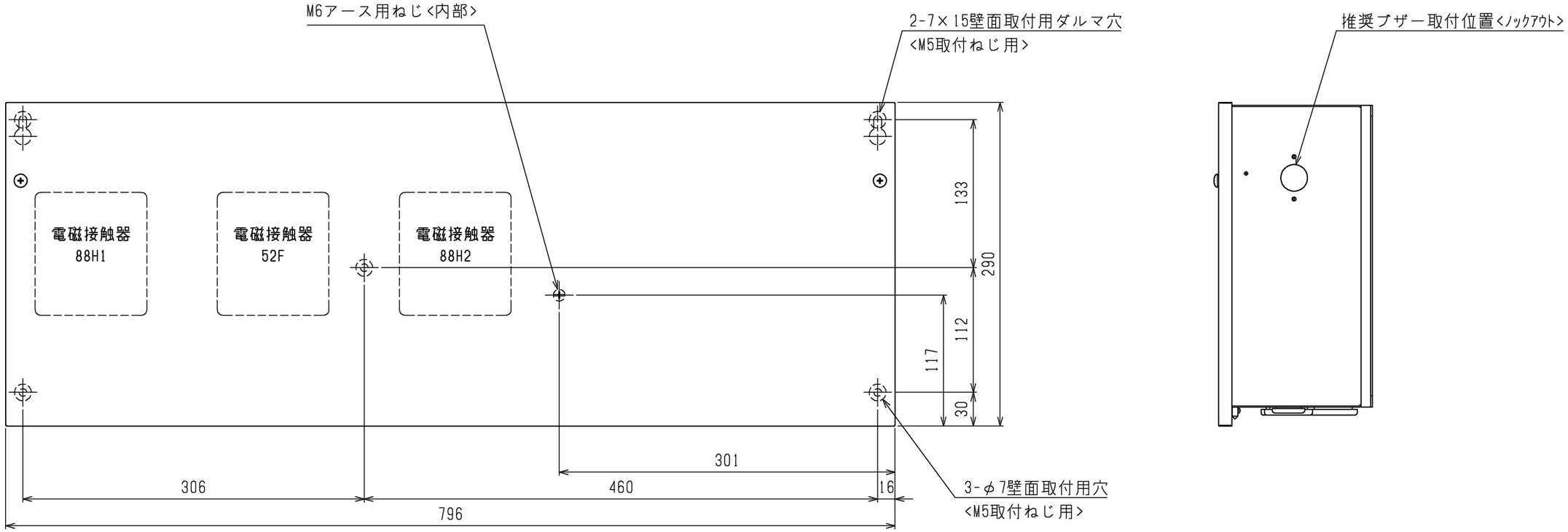

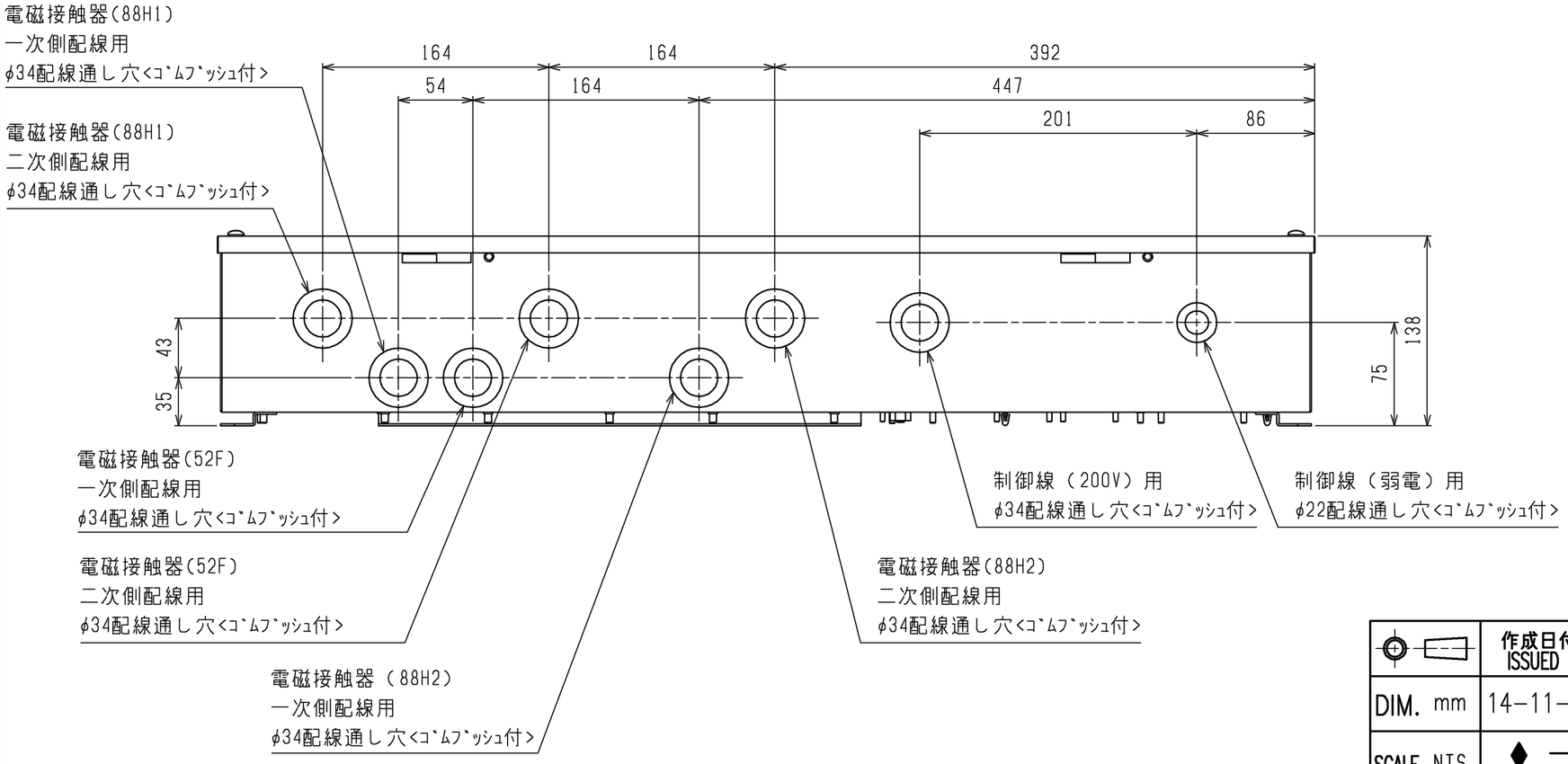

	RBH-P(C)45NRA-Q	RBS-P(C)25HRA-Q	RBS-P(C)252HRA-Q
52F	有	有	有
88H1	無	有	有
88H2	無	無	有

注1. 製品固定は落下防止のため、必ず5点で実施してください。
2. ノックアウト取り外し時は、内部配線に気をつけて実施ください。
3. 電磁接触器、端子台に接続する配線に、張力がかからないように電線管の使用をお願いします。
4. 取付方向は、ゴムブッシュが下になるように取付けてください。
5. 製品の仕様は改良のため、予告なく変更する場合があります。

	作成日付 ISSUED	改定日付 REVISED	TITLE クオリティコントローラ外形図 RBH-P(C) 45NRA-Q RBS-P(C) 25HRA-Q RBS-P(C) 252HRA-Q		
DIM. mm	14-11-13				
SCALE NTS	三菱電機株式会社		DRW.NO. W KA94R815	REV.	PAGE 1/1

*

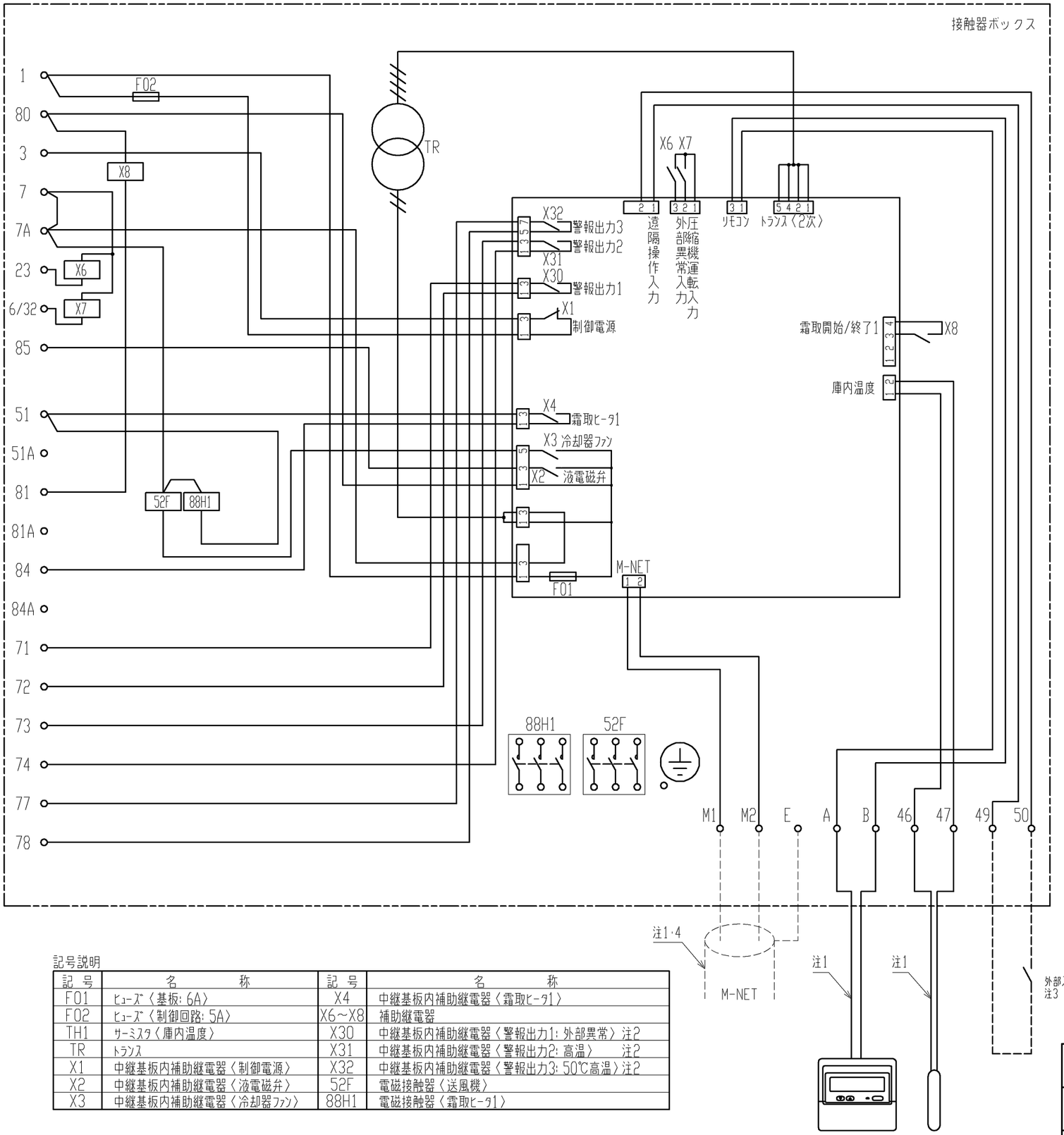

注1。主回路配線・制御回路配線に沿わせないでください。
2。異常・警報信号を外部に取出す場合は、下図のように配線してください。
なお、出力内容は基板設定により変更可能です。
詳細は据付工事説明書を参照してください。

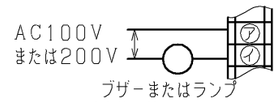

ブザーまたはランプ
（定格電流：0。4A以下）

端子番号 ㋐	端子番号 ㋑	名称	出荷時設定
71	72	警報出力1	外部（コンデンシングユニット）異常
73	74	警報出力2	高温異常
77	78	警報出力3	50℃高温異常

3。中継基板の設定を変更することにより、
外部入力接点による制御が可能です。
（詳細は据付工事説明書を参照してください。）
外部入力接点は、微小電流用の無電圧接点としてください。
接点定格　DC15V　0。1A以上
最小適用負荷　1mA以下

4。M-NET伝送線には、2心シールド線
（CVVS・CPEVS・MVVS）1。25mm^{2}を
ご使用になり、シールドアースをとってください。

記号説明

記号	名称	記号	名称
F01	ヒューズ〈基板：6A〉	X4	中継基板内補助継電器〈霜取ヒータ1〉
F02	ヒューズ〈制御回路：5A〉	X6～X8	補助継電器
TH1	サーミスタ〈庫内温度〉	X30	中継基板内補助継電器〈警報出力1：外部異常〉注2
TR	トランス	X31	中継基板内補助継電器〈警報出力2：高温〉　注2
X1	中継基板内補助継電器〈制御電源〉	X32	中継基板内補助継電器〈警報出力3：50℃高温〉注2
X2	中継基板内補助継電器〈液電磁弁〉	52F	電磁接触器〈送風機〉
X3	中継基板内補助継電器〈冷却器ファン〉	88H1	電磁接触器〈霜取ヒータ1〉

注，製品の仕様は改良などのため、予告なく変更する場合があります。

	作成日付 ISSUED	改定日付 REVISED	TITLE
DIM. mm	14-11-13		クオリティコントローラ RBS-P(C)25HRA-Q 電気回路図
SCALE NTS	三菱電機株式会社	DRW.NO. W KA94R817	REV. / PAGE 1/1

*