ﾕﾆｯﾄｸｰﾗ　＜縦形　高温用＞　　霜取方式：ｵﾌｻｲｸﾙ

| 項目 | | | 形名 | UCH-D4VNA(-BKN) |
|---|---|---|---|---|
| 取付方法 | | | | 天井吊下げ |
| 外装ｹｰｽ | | | | ｱﾙﾐﾆｳﾑ（表面一部ｴﾝﾎﾞｽ加工） |
| 使用温度 | | | ℃ | +3～+22 |
| 冷媒 | | | | R410A、R463A-J（現地ﾁｬｰｼﾞ） |
| 電源 | | | | 三相　200V　50Hz |
| 冷却能力<注1> | R410A | TD7K | kW | 4.13 |
| | | TD10K | | 5.90 |
| | | TD13K | | 7.67 |
| | R463A-J | TD7K | | 4.13 |
| | | TD10K | | 5.90 |
| | | TD13K | | 7.67 |
| 冷却器 | 外表面伝熱面積 | | $m^2$ | 23.6 |
| | ﾌｨﾝﾋﾟｯﾁ | | mm | 4.0 |
| | 内容積 | | L | 3.7 |
| 送風機 | 電動機出力 | | kW | 0.06×2 |
| | 入力 | | W | 180 |
| | ﾌｧﾝ径 | | mm | φ320×2 |
| 風量 | | | $m^3$/min | 54 |
| 冷風到達距離（0.5m/s） | | | m | 11.0 |
| 電気特性 | 運転 | 消費電力 | kW | 0.180 |
| | | 運転電流 | A | 0.690 |
| | 霜取 | 消費電力 | kW | 0.180 |
| | | 運転電流 | A | 0.690 |
| 霜取方式 | | | | ｵﾌｻｲｸﾙ |
| ﾋｰﾀ容量 | 冷却器 | | kW | ― |
| | ﾄﾞﾚﾝﾊﾟﾝ | | kW | ― |
| | ﾌｧﾝｶﾊﾞｰ | | kW | ― |
| | 端子台 | | W | 7 |
| | 液管 | | W | ― |
| 配管寸法<注2> | 冷却器入口 | | mm | φ9.52S |
| | 冷却器出口 | | mm | φ22.22S |
| | 外部均圧管 | | mm | φ6.35S |
| | 排水管 | | mm | φ34(R1ねじ加工) |
| 内蔵品 | 電磁弁・膨張弁 | | | SRE-ES30GMD |
| 付属部品 | | | | ｵｲﾙﾄﾗｯﾌﾟ、ﾄﾞﾚﾝ排水ﾎｰｽ、ﾎｰｽﾊﾞﾝﾄﾞ |
| 外形寸法<高さ×幅×奥行> | | | mm | 463×1123×469 |
| 質量 | 荷造質量 | | kg | 36 |
| | 製品質量 | | kg | 30 |
| 騒音<注3> | | | dB(A) | 54.5 |

注１．冷却能力（負荷となる送風機の入力を含む）の条件は次のとおりです。
R410A時：過熱度 4K、無着霜状態
R463A-J時：UC出口温度-蒸発温度＝4K、無着霜状態
TDはﾕﾆｯﾄｸｰﾗ入口空気温度と蒸発温度の差を示します。（TD＝ﾕﾆｯﾄｸｰﾗ入口空気温度-蒸発温度）
R463A-J時の蒸発温度は蒸発器入口温度と低圧飽和ｶﾞｽ温度の平均値にて算出しています。

２．配管寸法欄　記号F：ﾌﾚｱ接続，記号S：ﾛｳ付接続

３．騒音値の測定条件は次のとおりです。
測定場所：無響音室相当でﾕﾆｯﾄ前面中心より正面1m、下方向1m

４．製品仕様は改良などのため、予告なしに変更する場合があります。

５．運転電流は各相の最大値を示します。

６．同室複数台設置の場合、残霜の恐れがあるため庫内温度を5℃未満に設定しないで下さい。

７．霜取設定(霜取周期、霜取時間、水切り時間など)は、試運転後の実運用時の状況を確認の上、設定ください。

８．庫内温度を制御するｻｰﾐｽﾀは、使用温度範囲を逸脱しないよう、ﾕﾆｯﾄｸｰﾗの吸い込み口近傍に設置してください。

９．冷媒毎に膨張弁開度設定が必要です。
膨張弁はR410A冷媒用に調整しておりますので、R463A-J冷媒で使用する際は工事説明書に沿って調整下さい。

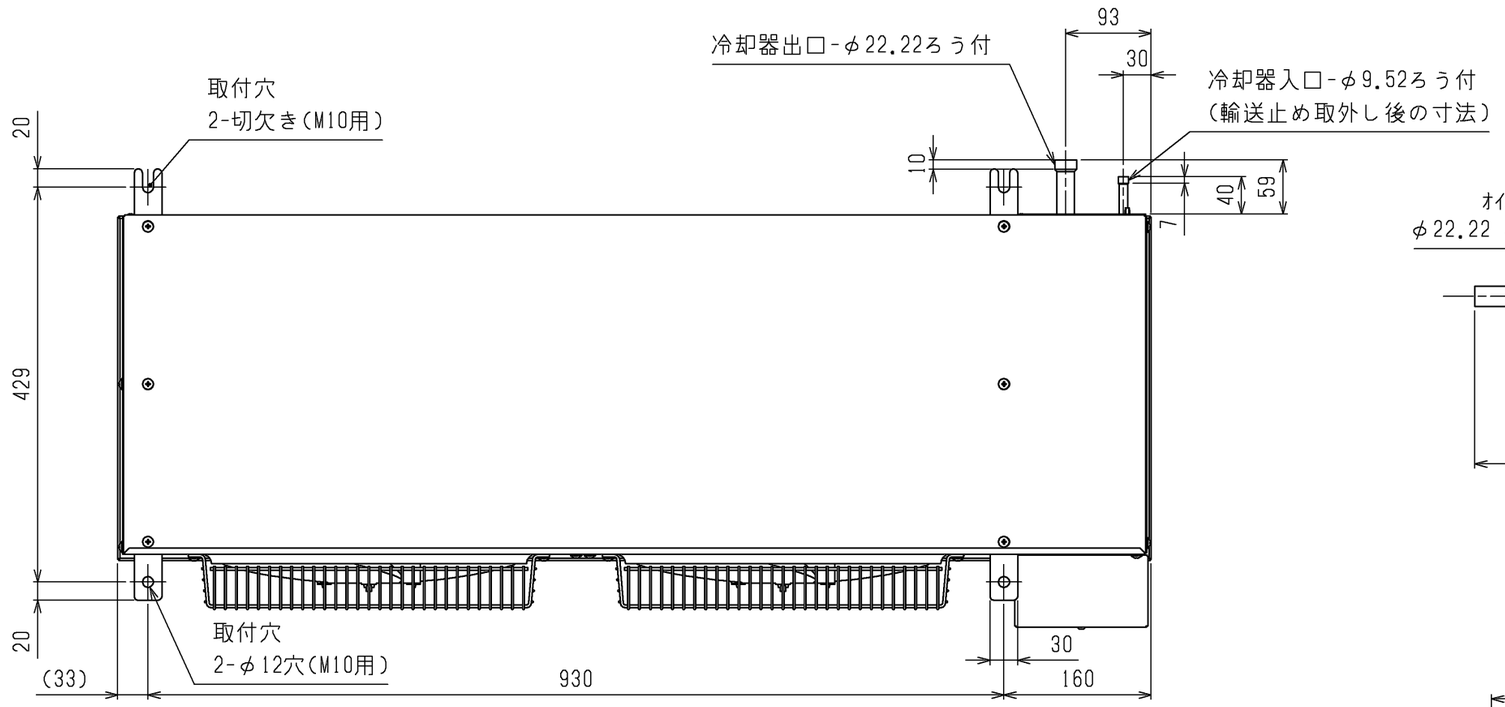


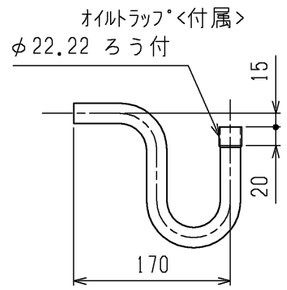


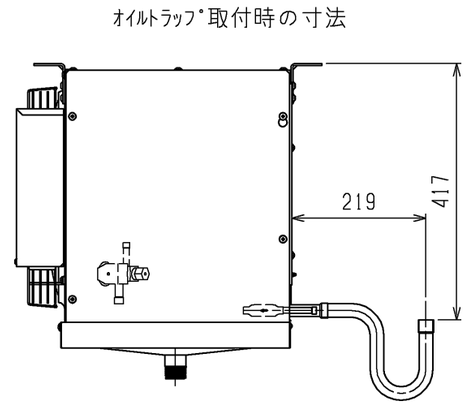


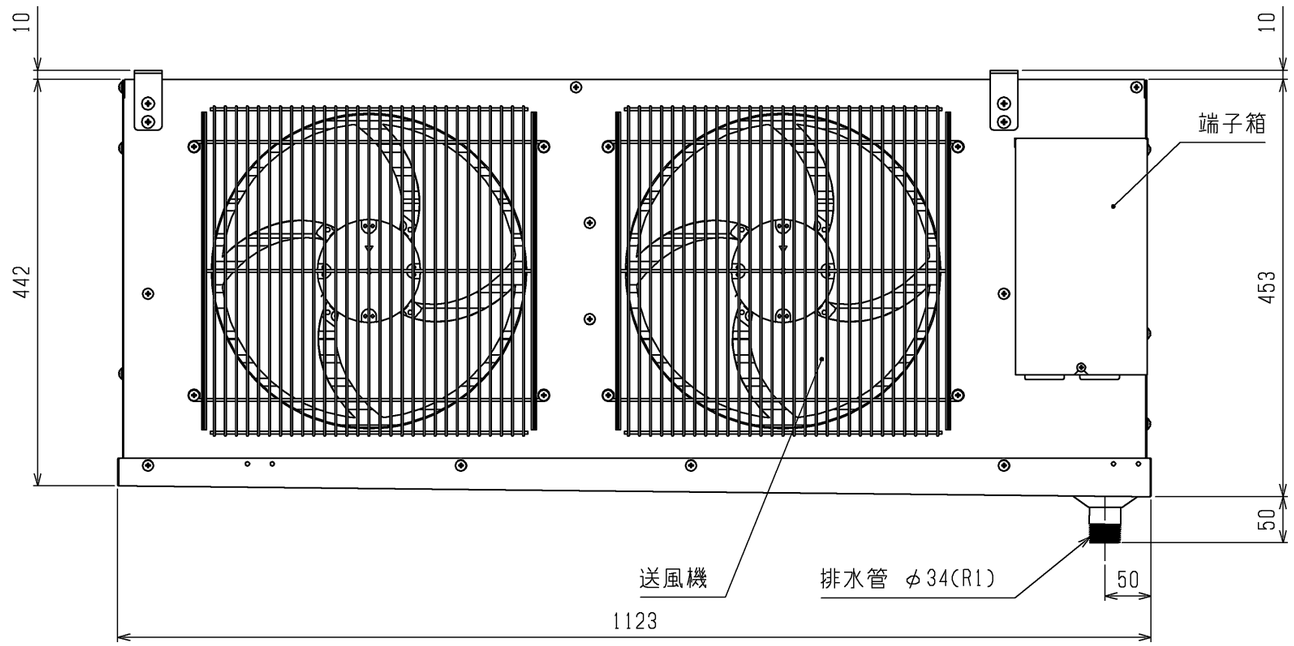


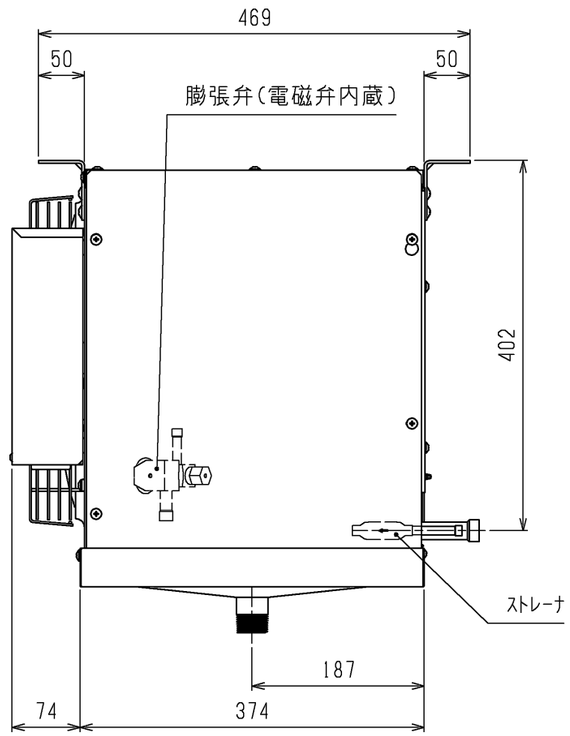


本図面の所有権は三菱電機株式会社にある。
THIS DOCUMENT IS THE PROPERTY OF MITSUBISHI ELECTRIC CORPORATION.

注．製品の仕様は改良のため、予告なく変更する場合があります。

| | 作成日付 ISSUED | 改定日付 REVISED | TITLE ﾕﾆｯﾄｸｰﾗ 外形図 UCH(L)-D4・5VN(H)A (-BKN,-SUS-BKN) |
|---|---|---|---|
| DIMENSIONS ARE IN MILLIMETERS | 2019-01-25 | | |
| 尺度 SCALE DO NOT SCALE | 三菱電機株式会社 | DWG.NO. W KA94C08N | REV. / PAGE 1/1 |

*

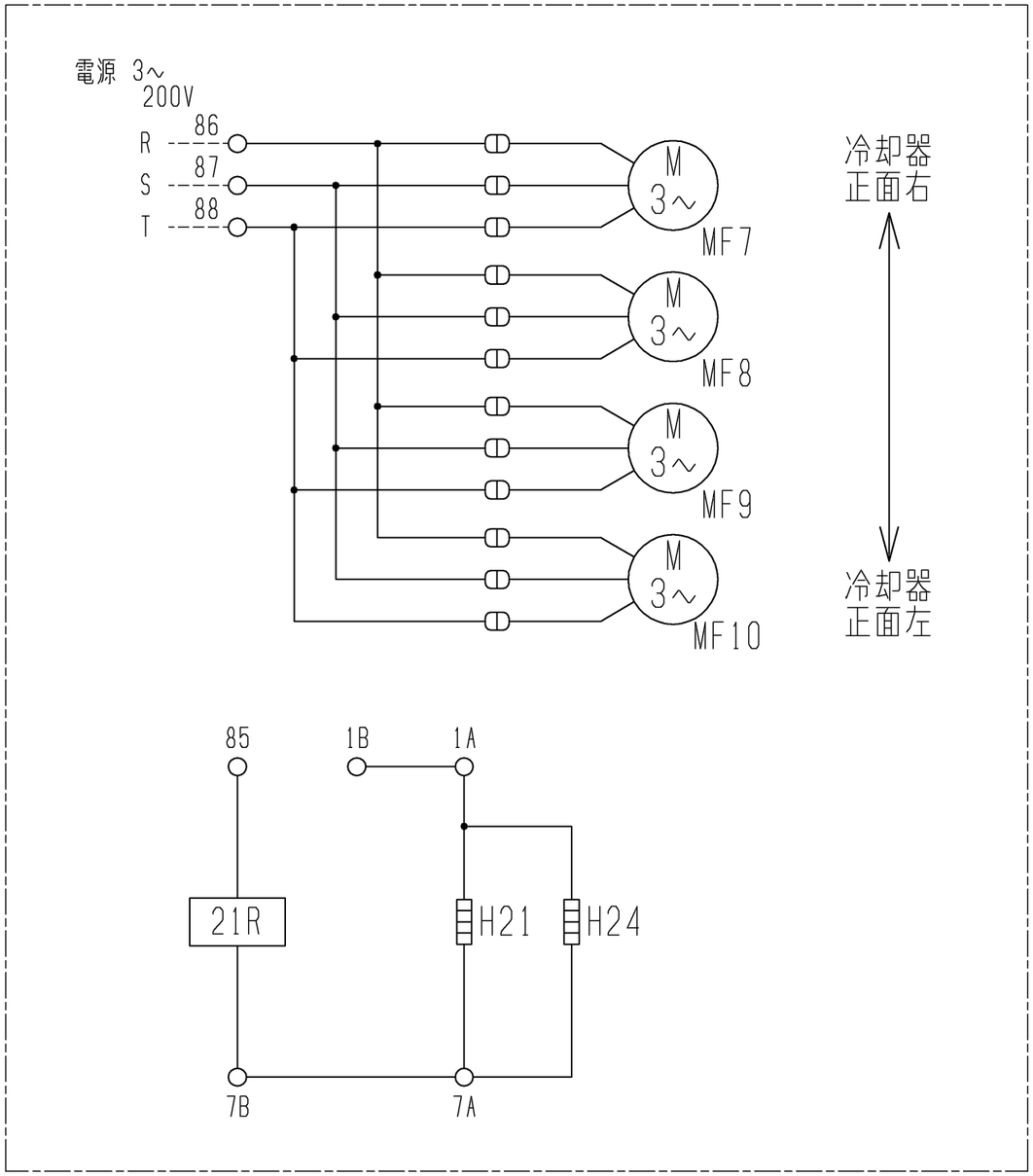


注1.-----線は現地配線となります。

| 記号 / 名称 / 形名 | H21 電熱器(端子台) | H24 電熱器(液管ヒータ) | MF7 送風機用電動機 | MF8 送風機用電動機 | MF9 送風機用電動機 | MF10 送風機用電動機 | 21R 電磁弁 |
|---|---|---|---|---|---|---|---|
| UCH-D3VNA (-BKN, -SUS-BKN) | ○ | - | ○ | - | - | - | ○ |
| UCH-D4VNA (-BKN, -SUS-BKN) | ○ | - | ○ | ○ | - | - | ○ |
| UCH-D5VNA (-BKN, -SUS-BKN) | ○ | - | ○ | ○ | - | - | ○ |
| UCH-D6VNA (-BKN, -SUS-BKN) | ○ | - | ○ | ○ | - | - | ○ |
| UCH-D8VNA (-BKN, -SUS-BKN) | ○ | - | ○ | ○ | - | - | ○ |
| UCH-D10VNA (-BKN, -SUS-BKN) | ○ | ○ | ○ | ○ | ○ | - | ○ |
| UCH-D15VNA (-BKN, -SUS-BKN) | ○ | ○ | ○ | ○ | ○ | ○ | ○ |

注.製品の仕様は改良のため、予告なく変更する場合があります。

本図面の所有権は三菱電機株式会社にある。
THIS DOCUMENT IS THE PROPERTY OF MITSUBISHI ELECTRIC CORPORATION.

| | 作成日付 ISSUED | 改定日付 REVISED | TITLE ユニットクーラ 電気回路図 UCH-D3・4・5・6・8・10・15VNA (-BKN,-SUS-BKN) |
|---|---|---|---|
| DIMENSIONS ARE IN MILLIMETERS | 2019-01-25 | | |
| 尺度 SCALE DO NOT SCALE | 三菱電機株式会社 | DWG.NO. W KA94C0AJ | REV. / PAGE 1/1 |

*

# UCH(L)-D形ﾕﾆｯﾄｸｰﾗ冷却能力線図

電源　　三相　200V　50Hz
**冷媒　　R410A**
過熱度(ﾕﾆｯﾄｸｰﾗ出口温度-低圧飽和ｶﾞｽ温度)＝4K

注)冷却能力は、負荷となる送風機の入力は差し引いておりません。

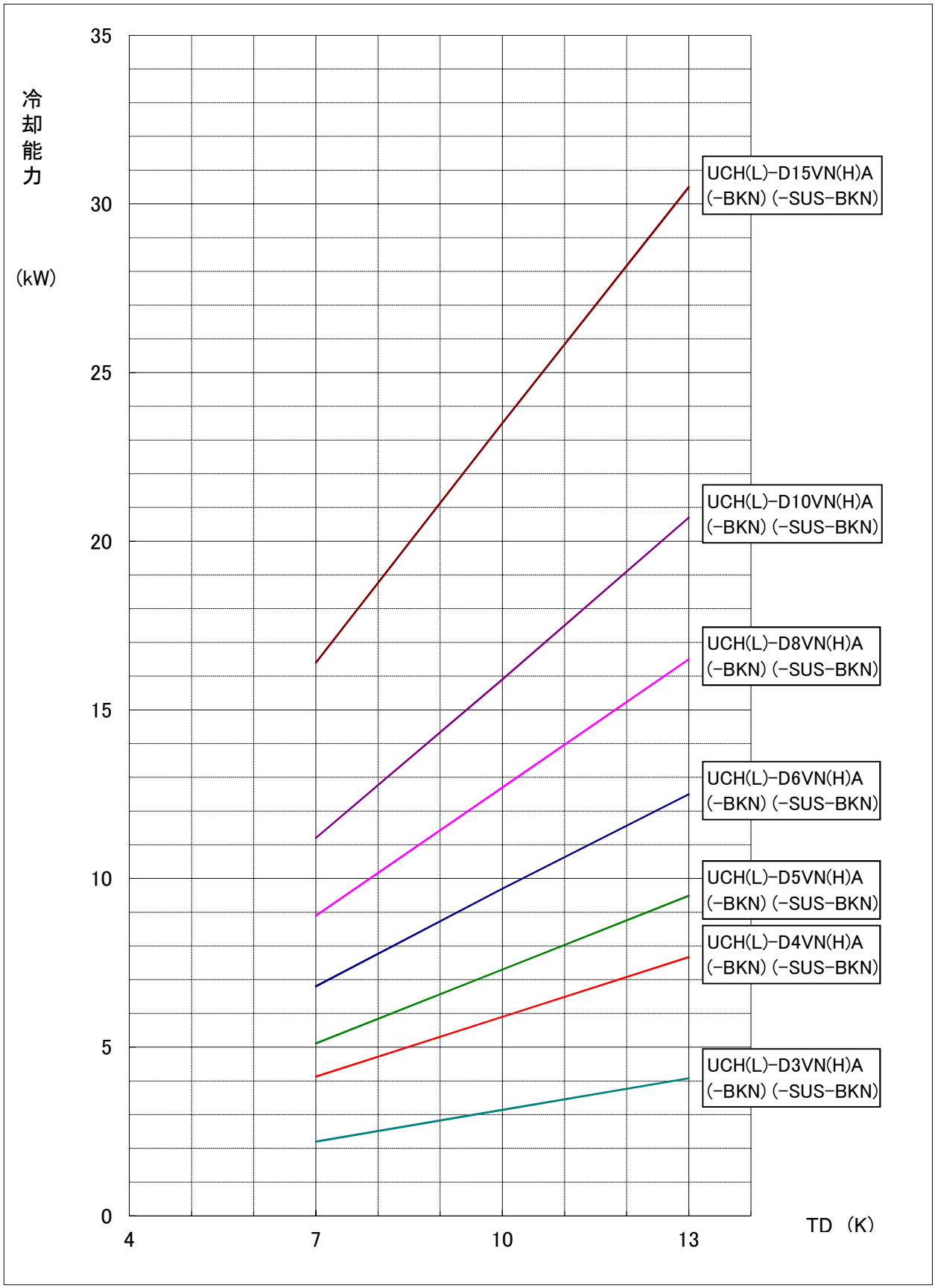

# UCH(L)-D形ﾕﾆｯﾄｸｰﾗ冷却能力線図

電源　　三相　200V　50Hz
**冷媒　　R463A-J**
ﾕﾆｯﾄｸｰﾗ出口温度-蒸発温度＝4K
（蒸発温度=(蒸発器入口温度+低圧飽和ｶﾞｽ温度)/2）
注)冷却能力は、負荷となる送風機の入力は差し引いておりません。

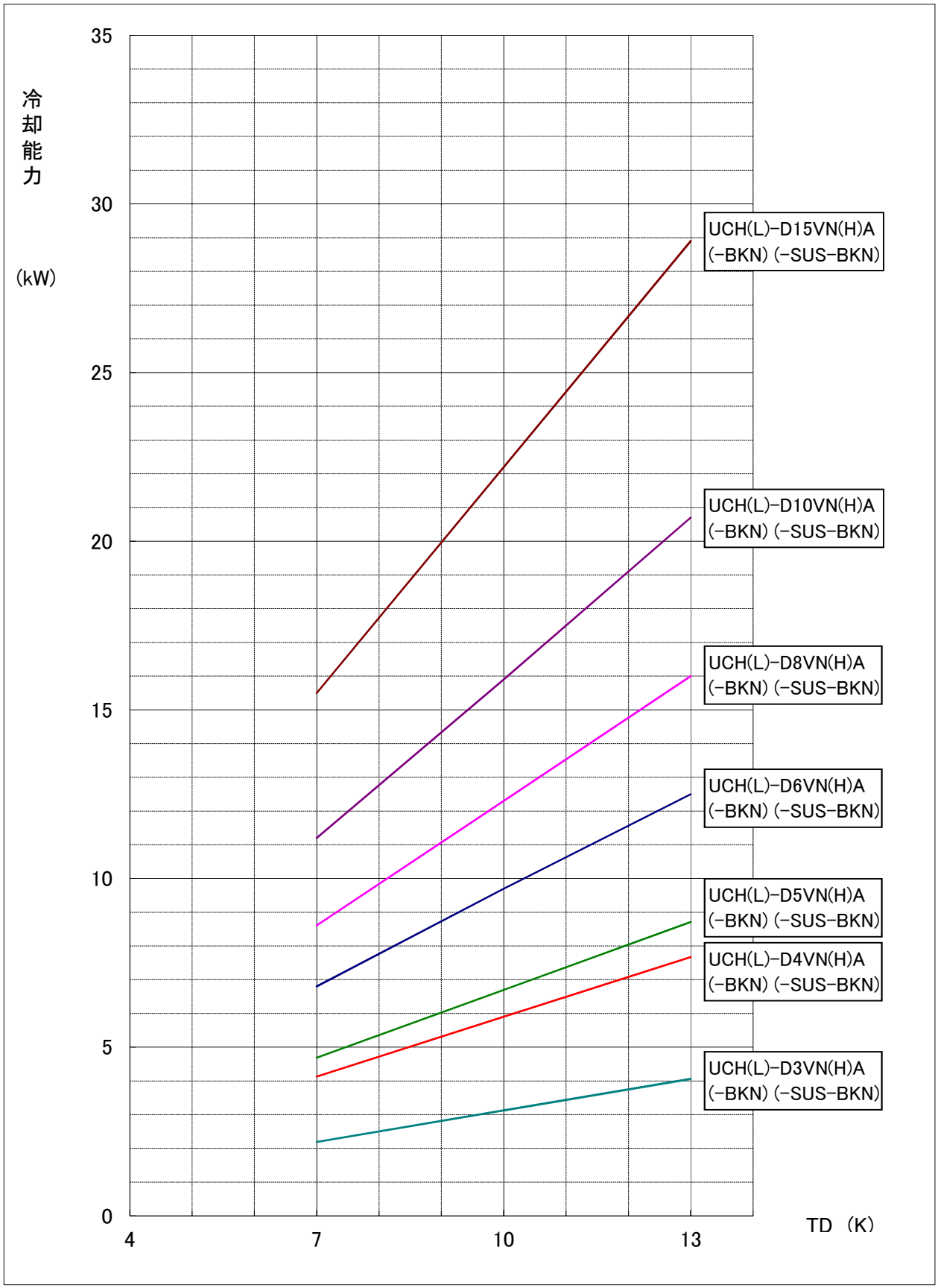

# ﾕﾆｯﾄｸｰﾗ 防食（ｶﾁｵﾝ電着塗装<-BKN>）仕様書

対象機種
UCH-D3、4、5、6、8、10、15VNA-BKN
UCL-D3、4、5、6、8、10、15VHA-BKN
UCR-D1、1.6、2、3、4、5、6、8、10、15、20VHA-BKN

適用：この仕様は、次の環境条件にﾕﾆｯﾄｸｰﾗを据付ける場合に適用します。

| 適用 | 目的 |
|---|---|
| 腐食性ｶﾞｽを発生するような貯蔵物を保管する<br>例)<br>・寿司米、惣菜、ﾊﾟﾝ生地などの酢酸・ｲｰｽﾄ菌を含んだ食品<br>・納豆、豆腐、おからなど豆類とその加工品<br>・ゆでたまご、たまご焼きなど卵加工品<br>・鮮魚、ﾊﾑ、くんせい、ねり製品など<br>・生ごみ | 1.銅管及び銅管のろう付に用いた<br>ろう材のりんが侵されるのを防止<br><br>2.ｱﾙﾐﾌｨﾝ腐食防止 |

―留意事項―
1.防食仕様機を使用した場合でも腐食・発錆に対して万全ではなく、ﾕﾆｯﾄｸｰﾗを設置する場所や設置後のﾒﾝﾃﾅﾝｽに十分留意願います。

2.防食仕様であっても腐食に対しては万全ではありません。貯蔵品による腐食性ｶﾞｽの種類や濃度あるいは使用環境によっては短期間で腐食が進行する場合があるので塗装のふくれなどの異常がないか定期的な点検をしてください。

## 仕様一覧

| 部品名 | | 機種 | 素材 | 表面処理 | 標準 | 防食 |
|---|---|---|---|---|---|---|
| ﾊﾟﾈﾙ(ﾌｧﾝｶﾊﾞｰ、ﾄﾞﾚﾝﾊﾟﾝ等) | | 全機種 | ｱﾙﾐ | 素地のまま | ○ | ○ |
| 熱交換器 | ﾌｨﾝ | 全機種 | ｱﾙﾐ | 素地のまま | ○ | |
| | | | | ｴﾎﾟｷｼ樹脂塗装① | | ○ |
| | 管板 | UCR-D1、1.6VHA以外 | ｱﾙﾐ | 素地のまま | ○ | |
| | | | | ｴﾎﾟｷｼ樹脂塗装① | | ○ |
| | | UCR-D1、1.6VHAのみ | ｽﾃﾝﾚｽ | 素地のまま | ○ | |
| | | | ｱﾙﾐ | ｴﾎﾟｷｼ樹脂塗装① | | ○ |
| | ﾍｱﾋﾟﾝ管 | 全機種 | りん脱酸銅 | 素地のまま | ○ | |
| | | | 特殊銅管 | ｴﾎﾟｷｼ樹脂塗装① | | ○ |
| | その他配管<br>(ﾍｯﾀﾞ、Uﾍﾞﾝﾄﾞ等) | 全機種 | りん脱酸銅 | 素地のまま | ○ | |
| | | | | ｴﾎﾟｷｼ樹脂塗装① | | ○ |
| | 配管ろう付部 | 全機種 | りん銅ろう | 素地のまま | ○ | |
| | | | | ｴﾎﾟｷｼ樹脂塗装① | | ○ |
| ﾓｰﾀ | | UCR-D1、1.6VHA以外 | 溶融亜鉛鋼板 | 静電粉体塗装 | ○ | ○ |
| | | UCR-D1、1.6VHAのみ | 溶融亜鉛鋼板 | ﾒﾗﾐﾝ樹脂塗装 | ○ | ○ |
| ﾓｰﾀﾄﾘﾂｹｲﾀ | | 全機種 | 合金化溶融亜鉛ﾒｯｷ鋼板 | ﾎﾟﾘｴｽﾃﾙ粉体塗装 | ○ | |
| | | | ｽﾃﾝﾚｽ | 素地のまま | | ○ |
| 配管<br>(電磁弁、膨張弁除く) | | 全機種 | りん脱酸銅 | 素地のまま | ○ | |
| | | | | 変性ｴﾎﾟｷｼ樹脂塗装② | | ○ |
| 配管ろう付部 | | 全機種 | りん銅ろう | 素地のまま | ○ | |
| | | | | 変性ｴﾎﾟｷｼ樹脂塗装② | | ○ |
| ｻｰﾓﾄﾘﾂｹｲﾀ<br>(UCL形,UCR形のみ) | | UCL形 | ｱﾙﾐ、銅 | 素地のまま | ○ | ○ |
| | | UCR-D1、1.6VHAのみ | ｱﾙﾐ、ﾀﾌﾋﾟｯﾁ銅 | 素地のまま | ○ | |
| | | | | ｱﾐﾉｱｸﾘﾙ樹脂塗装③ | | ○ |
| | | UCR-D1、1.6VHA以外のUCR形 | ｱﾙﾐ、ｽﾃﾝﾚｽ | 素地のまま | ○ | ○ |
| ﾌｧﾝｶﾞｰﾄﾞ | | UCH形、UCL形 | 鉄線 | 樹脂ｺｰﾃｨﾝｸﾞ | ○ | ○ |
| | | UCR-D1、1.6VHAのみ | ｱﾙﾐ | 素地のまま | ○ | ○ |
| | | UCR-D1、1.6VHA以外のUCR形 | ｽﾃﾝﾚｽ | 素地のまま | ○ | ○ |

―補足説明―
①ｶﾁｵﾝ電着塗装一回塗り
(UCH(L)-D10VN(H)A、UCH(L)-D15VN(H)A、UCR-D15VHA、UCR-D20VHAは二回塗り)
②一液性常温乾燥形変性ｴﾎﾟｷｼ樹脂一回塗り（ﾊﾟﾜｰﾊﾞｲﾝﾄﾞ）
③ﾃﾞｨｯﾋﾟﾝｸﾞ焼付け塗装一回塗り（STR-250）