ﾕﾆｯﾄｸｰﾗ　＜縦形　中温用＞　　霜取方式：ﾋｰﾀ

項目			形名	UCL-D4WHA(-BKN)
取付方法				天井吊下げ
外装ｹｰｽ				ｱﾙﾐﾆｳﾑ（表面一部ｴﾝﾎﾞｽ加工）
使用温度			℃	-5～+15
冷媒				R410A、R463A-J（現地ﾁｬｰｼﾞ）
電源				三相　200V　60Hz
冷却能力<注1>	R410A	TD7K	kW	4.41
		TD10K		6.30
		TD13K		8.19
	R463A-J	TD7K		4.41
		TD10K		6.30
		TD13K		8.19
冷却器	外表面伝熱面積		m^2	12.3
	ﾌｨﾝﾋﾟｯﾁ		mm	10.0
	内容積		L	6.2
送風機	電動機出力		kW	0.2×2
	入力		W	530
	ﾌｧﾝ径		mm	φ400×2
風量			m^3/min	104
冷風到達距離（0.5m/s）			m	15.0
電気特性	運転	消費電力	kW	0.530
		運転電流	A	2.20
	霜取	消費電力	kW	3.20
		運転電流	A	11.7
霜取方式				ﾋｰﾀ
ﾋｰﾀ容量	冷却器		kW	2.70
	ﾄﾞﾚﾝﾊﾟﾝ		kW	0.50
	ﾌｧﾝｶﾊﾞｰ		kW	―
	端子台		W	7
	液管		W	―
配管寸法<注2>	冷却器入口		mm	φ9.52S
	冷却器出口		mm	φ22.22S
	外部均圧管		mm	φ6.35S
	排水管		mm	φ34(R1ねじ加工)
内蔵品	電磁弁・膨張弁			SRE-ES30GMD
付属部品				ｵｲﾙﾄﾗｯﾌﾟ、ﾄﾞﾚﾝ排水ﾎｰｽ、ﾎｰｽﾊﾞﾝﾄﾞ
外形寸法<高さ×幅×奥行>			mm	528×1123×469
質量	荷造質量		kg	50
	製品質量		kg	43
騒音<注3>			dB(A)	66

注１．冷却能力（負荷となる送風機の入力を含む）の条件は次のとおりです。
R410A時：過熱度 4K、無着霜状態
R463A-J時：UC出口温度-蒸発温度＝4K、無着霜状態
TDはﾕﾆｯﾄｸｰﾗ入口空気温度と蒸発温度の差を示します。（TD＝ﾕﾆｯﾄｸｰﾗ入口空気温度-蒸発温度）
R463A-J時の蒸発温度は蒸発器入口温度と低圧飽和ｶﾞｽ温度の平均値にて算出しています。

２．配管寸法欄　記号F：ﾌﾚｱ接続，記号S：ﾛｳ付接続

３．騒音値の測定条件は次のとおりです。
測定場所：無響音室相当でﾕﾆｯﾄ前面中心より正面1m、下方向1m

４．製品仕様は改良などのため、予告なしに変更する場合があります。

５．運転電流は各相の最大値を示します。

６．霜取設定(霜取周期、霜取時間、水切り時間など)は、試運転後の実運用時の状況を確認の上、設定ください。

７．庫内温度を制御するｻｰﾐｽﾀは、使用温度範囲を逸脱しないよう、ﾕﾆｯﾄｸｰﾗの吸い込み口近傍に設置してください。

８．冷媒毎に膨張弁開度設定が必要です。
膨張弁はR410A冷媒用に調整しておりますので、R463A-J冷媒で使用する際は工事説明書に沿って調整下さい。

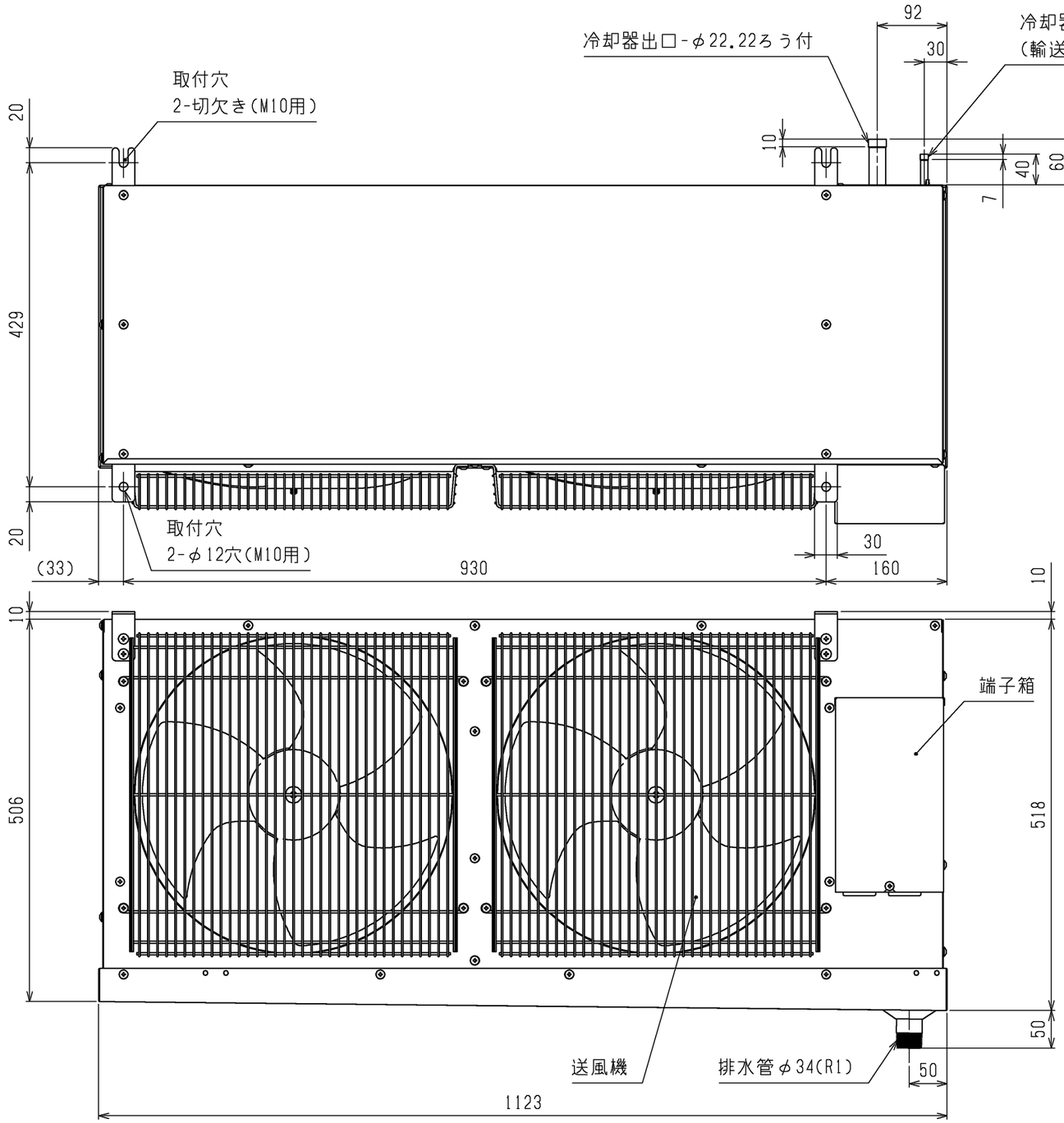

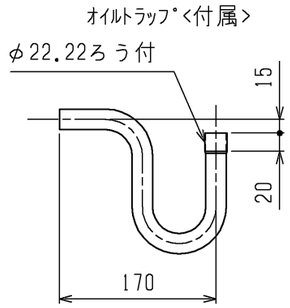

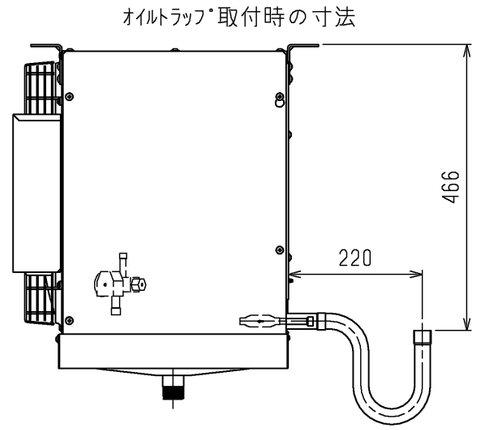

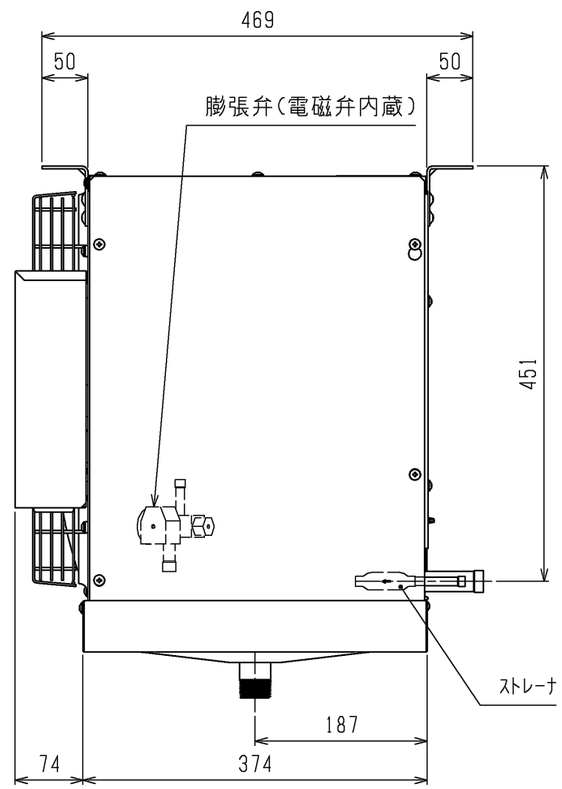

本図面の所有権は三菱電機株式会社にある。
THIS DOCUMENT IS THE PROPERTY OF MITSUBISHI ELECTRIC CORPORATION.

	作成日付 ISSUED	改定日付 REVISED	TITLE ユニットクーラ 外形図 UCH(L)-D4WN(H)A (-BKN,-SUS-BKN)
DIMENSIONS ARE IN MILLIMETERS	2019-01-25		
尺度 SCALE DO NOT SCALE	三菱電機株式会社	DWG.NO. W KA94C09Y	REV. / PAGE 1/1

注.製品の仕様は改良のため、予告なく変更する場合があります。

*

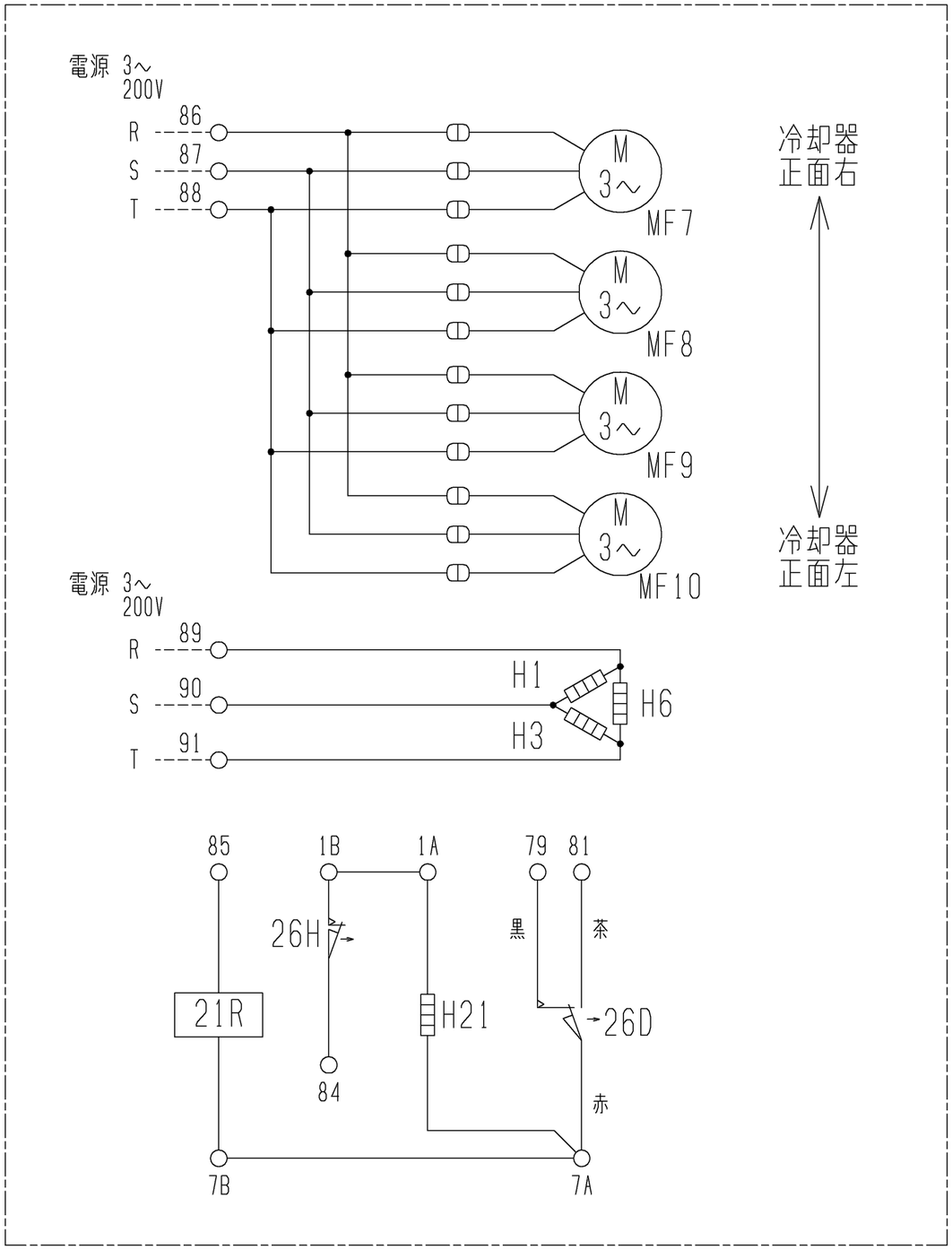

注1.------線は現地配線となります。
2.接点部の矢印は、温度が上昇した場合の
接点の動作方向を示します。

記号 / 名称 / 形名	H1	H3	H6	H21	MF7	MF8	MF9	MF10	21R	26D	26H
	電熱器（霜取・冷却器吸込側）	電熱器（霜取・冷却器吸込側）	電熱器（ドレンパン）	電熱器（端子台）	送風機用電動機	送風機用電動機	送風機用電動機	送風機用電動機	電磁弁	温度開閉器（霜取終了）	温度開閉器（過熱防止）
UCL-D3WHA(-BKN, -SUS-BKN)	○	-	○	○	○	○	-	-	○	○	○
UCL-D4WHA(-BKN, -SUS-BKN)	○	○	○	○	○	○	-	-	○	○	○
UCL-D5WHA(-BKN, -SUS-BKN)	○	○	○	○	○	○	-	-	○	○	○
UCL-D6WHA(-BKN, -SUS-BKN)	○	○	○	○	○	○	○	-	○	○	○
UCL-D8WHA(-BKN, -SUS-BKN)	○	○	○	○	○	○	○	○	○	○	○

注.製品の仕様は改良のため、予告なく変更する場合があります。

本図面の所有権は三菱電機株式会社にある。
THIS DOCUMENT IS THE PROPERTY OF MITSUBISHI ELECTRIC CORPORATION.

	作成日付 ISSUED	改定日付 REVISED	TITLE ユニットクーラ　電気回路図 UCL-D3・4・5・6・8WHA (-BKN,-SUS-BKN)
DIMENSIONS ARE IN MILLIMETERS	2019-01-25		
尺度 SCALE DO NOT SCALE	三菱電機株式会社	DWG.NO. W KA94C0B4	REV. / PAGE 1/1

*

UCH(L)-D形ﾕﾆｯﾄｸｰﾗ冷却能力線図

電源　　三相　200V　60Hz
冷媒　　R410A
過熱度(ﾕﾆｯﾄｸｰﾗ出口温度-低圧飽和ｶﾞｽ温度)＝4K

注)冷却能力は、負荷となる送風機の入力は差し引いておりません。

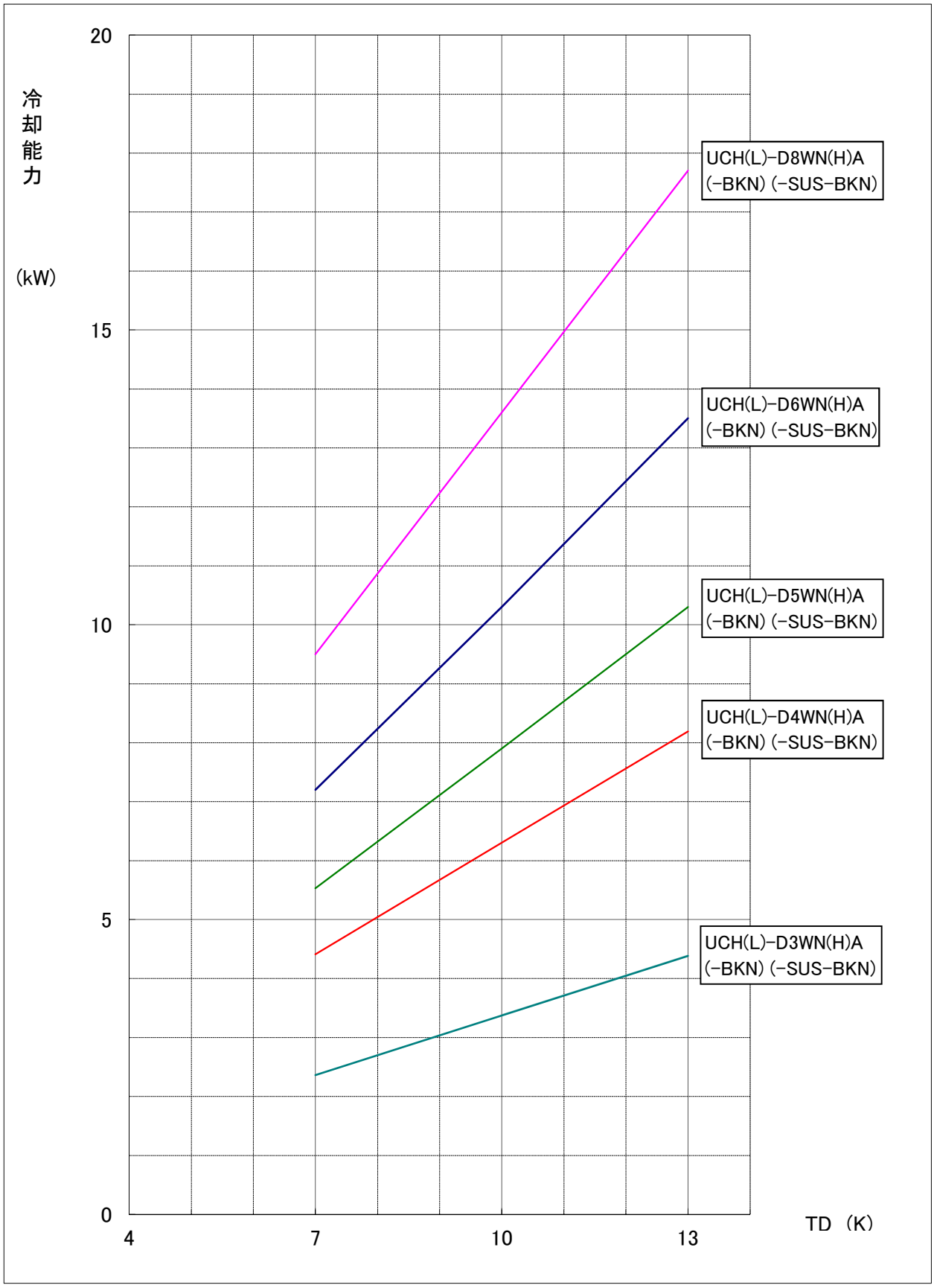

UCH(L)-D形ﾕﾆｯﾄｸｰﾗ冷却能力線図
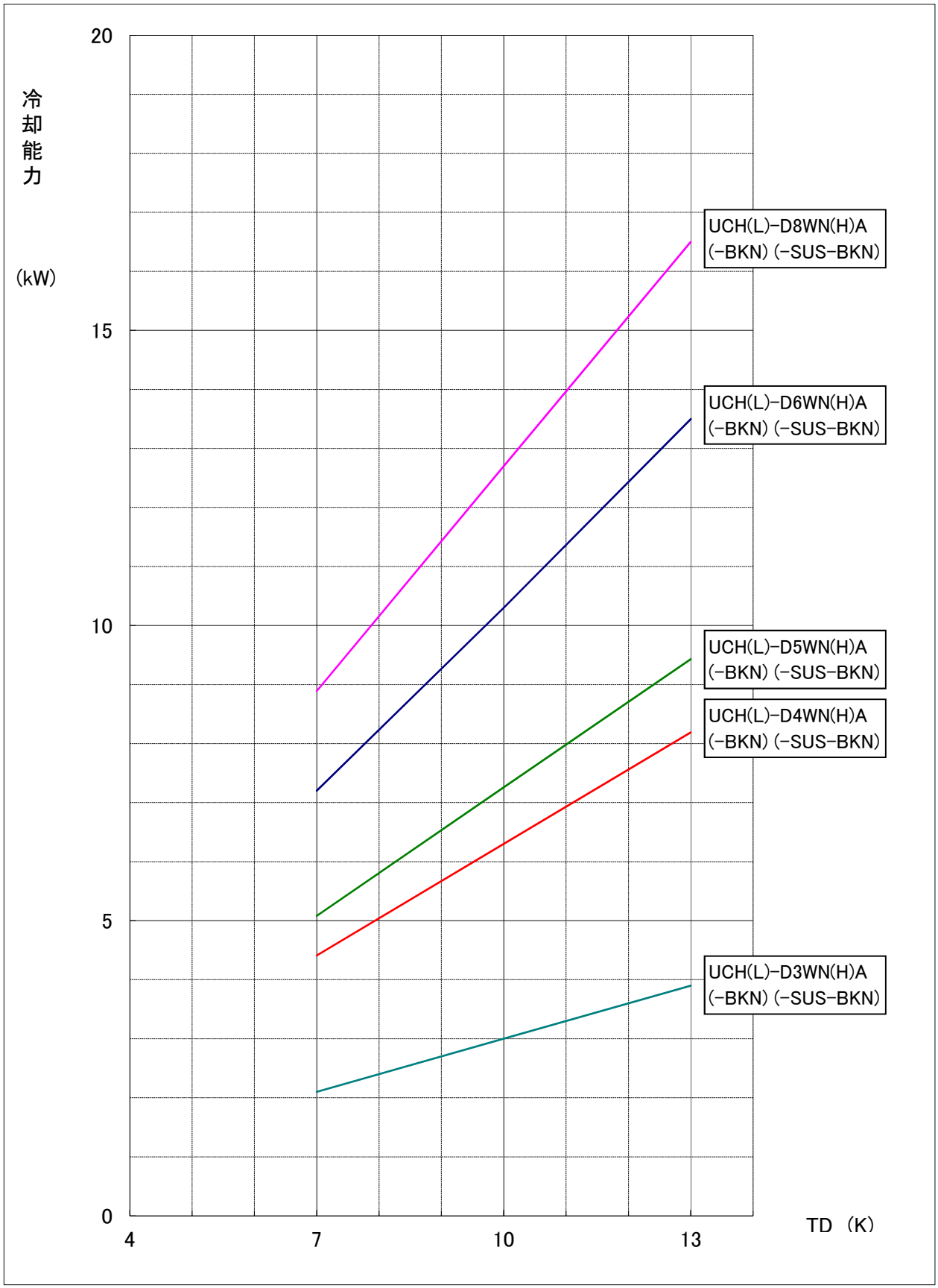
電源　　三相　200V　60Hz
冷媒　　R463A-J
ﾕﾆｯﾄｸｰﾗ出口温度-蒸発温度＝4K
（蒸発温度=(蒸発器入口温度+低圧飽和ｶﾞｽ温度)/2）
注)冷却能力は、負荷となる送風機の入力は差し引いておりません。