ﾕﾆｯﾄｸｰﾗ　〈縦形・低温用〉　　霜取方式：ﾋｰﾀ

項目			単位	UCR-A5VHA(-BKN)
取付方法				天井吊下げ
外装ｹｰｽ				ｱﾙﾐﾆｳﾑ(表面一部ｴﾝﾎﾞｽ加工)
使用温度			℃	-35～-5
冷媒				R404A/R410A (現地ﾁｬｰｼﾞ)
電源				三相 200V 50Hz(送風機：三相)
冷却能力 〈注1〉		TD7K	kW	3.15
		TD10K	kW	4.50
		TD13K	kW	5.85
冷却器	外表面伝熱面積		m^2	15.7
	ﾌｨﾝﾋﾟｯﾁ		mm	6.35
	内容積		L	3.7
送風機	電動機出力		kW	0.06×2
	入力		W	180
	ﾌｧﾝ径		mm	φ320×2
風量			m^3/min	54
冷風到達距離(0.5m/s)			m	11.0
電気特性	運転	消費電力	kW	0.180
		運転電流	A	0.690
	霜取	消費電力	kW	3.40
		運転電流	A	12.8
霜取方式				ﾋｰﾀ
ﾋｰﾀ容量		冷却器	kW	2.40
		ﾄﾞﾚﾝﾊﾟﾝ	kW	0.50
		ﾌｧﾝｶﾞｰﾄﾞ	kW	0.50
		端子台	W	7
		液管	W	―
配管寸法 〈注2〉		冷却器入口	mm	φ9.52S
		冷却器出口	mm	φ22.22S
		外部均圧管	mm	φ6.35S
		排水管	mm	φ34(R1ねじ加工)
内蔵品	電磁弁･膨張弁			-
付属部品				ｵｲﾙﾄﾗｯﾌﾟ、ﾄﾞﾚﾝﾎｰｽﾋｰﾀ(25W)、ﾄﾞﾚﾝ排水ﾎｰｽ、ﾎｰｽﾊﾞﾝﾄﾞ
外形寸法 〈高さ×幅×奥行〉			mm	463×1123×500
荷造質量			kg	40
製品質量			kg	34
騒音 〈注3〉			dB(A)	55

1. 冷却能力(負荷となる送風機の入力を含む)の条件は次のとおりです。
   冷媒 R410A、過熱度 4K、無着霜状態
   TDはﾕﾆｯﾄｸｰﾗ入口空気温度と蒸発温度の差を示します。(TD=ﾕﾆｯﾄｸｰﾗ入口空気温度-蒸発温度)
2. 配管寸法欄　記号F：ﾌﾚｱ接続、記号S：ろう付接続
3. 騒音値の測定条件は次のとおりです。
   測定場所：無響音室相当でﾕﾆｯﾄ前面中心より距離1m、下方1m
4. 製品仕様は改良などのため、予告なしに変更する場合があります。
5. 運転電流は各相の最大値を示します。
6. 霜取設定(霜取周期、霜取時間、水切り時間など)は、試運転後の実運用時の状況を確認の上、設定ください。
7. 庫内温度を制御するｻｰﾐｽﾀは、使用温度範囲を逸脱しないよう、ﾕﾆｯﾄｸｰﾗの吸い込み口近傍に設置してください。

ﾕﾆｯﾄｸｰﾗ　〈縦形・低温用〉　　霜取方式：ﾋｰﾀ

項目			単位	UCR-A5VHA(-BKN)
取付方法				天井吊下げ
外装ｹｰｽ				ｱﾙﾐﾆｳﾑ(表面一部ｴﾝﾎﾞｽ加工)
使用温度			℃	-35～-5
冷媒				R404A (現地ﾁｬｰｼﾞ)
電源				三相 200V 50Hz(送風機：三相)
冷却能力 〈注1〉		TD7K	kW	2.80
		TD10K	kW	4.10
		TD13K	kW	5.30
冷却器	外表面伝熱面積		m^2	15.7
	ﾌｨﾝﾋﾟｯﾁ		mm	6.35
	内容積		L	3.7
送風機	電動機出力		kW	0.06×2
	入力		W	180
	ﾌｧﾝ径		mm	φ320×2
風量			m^3/min	54
冷風到達距離(0.5m/s)			m	11.0
電気特性	運転	消費電力	kW	0.180
		運転電流	A	0.690
	霜取	消費電力	kW	3.40
		運転電流	A	12.8
霜取方式				ﾋｰﾀ
ﾋｰﾀ容量	冷却器		kW	2.40
	ﾄﾞﾚﾝﾊﾟﾝ		kW	0.50
	ﾌｧﾝｶﾞｰﾄﾞ		kW	0.50
	端子台		W	7
	液管		W	―
配管寸法 〈注2〉	冷却器入口		mm	φ9.52S
	冷却器出口		mm	φ22.22S
	外部均圧管		mm	φ6.35S
	排水管		mm	φ34(R1ねじ加工)
内蔵品	電磁弁･膨張弁			-
付属部品				ｵｲﾙﾄﾗｯﾌﾟ、ﾄﾞﾚﾝﾎｰｽﾋｰﾀ(25W)、ﾄﾞﾚﾝ排水ﾎｰｽ、ﾎｰｽﾊﾞﾝﾄﾞ
外形寸法〈高さ×幅×奥行〉			mm	463×1123×500
荷造質量			kg	40
製品質量			kg	34
騒音 〈注3〉			dB(A)	55

1. 冷却能力(負荷となる送風機の入力を含む)の条件は次のとおりです。
   過熱度 4K、無着霜状態
   TDはﾕﾆｯﾄｸｰﾗ入口空気温度と蒸発温度の差を示します。(TD=ﾕﾆｯﾄｸｰﾗ入口空気温度-蒸発温度)
2. 配管寸法欄　記号F：ﾌﾚｱ接続、記号S：ろう付接続
3. 騒音値の測定条件は次のとおりです。
   測定場所：無響音室相当でﾕﾆｯﾄ前面中心より距離1m、下方1m
4. 製品仕様は改良などのため、予告なしに変更する場合があります。
5. 運転電流は各相の最大値を示します。

注.図中※印の吊りﾋﾟｯﾁ寸法は、下記の範囲で調整可能です。
※1　936～944（B穴使用時）
※2　918～942
※3　429～433（A穴使用時）

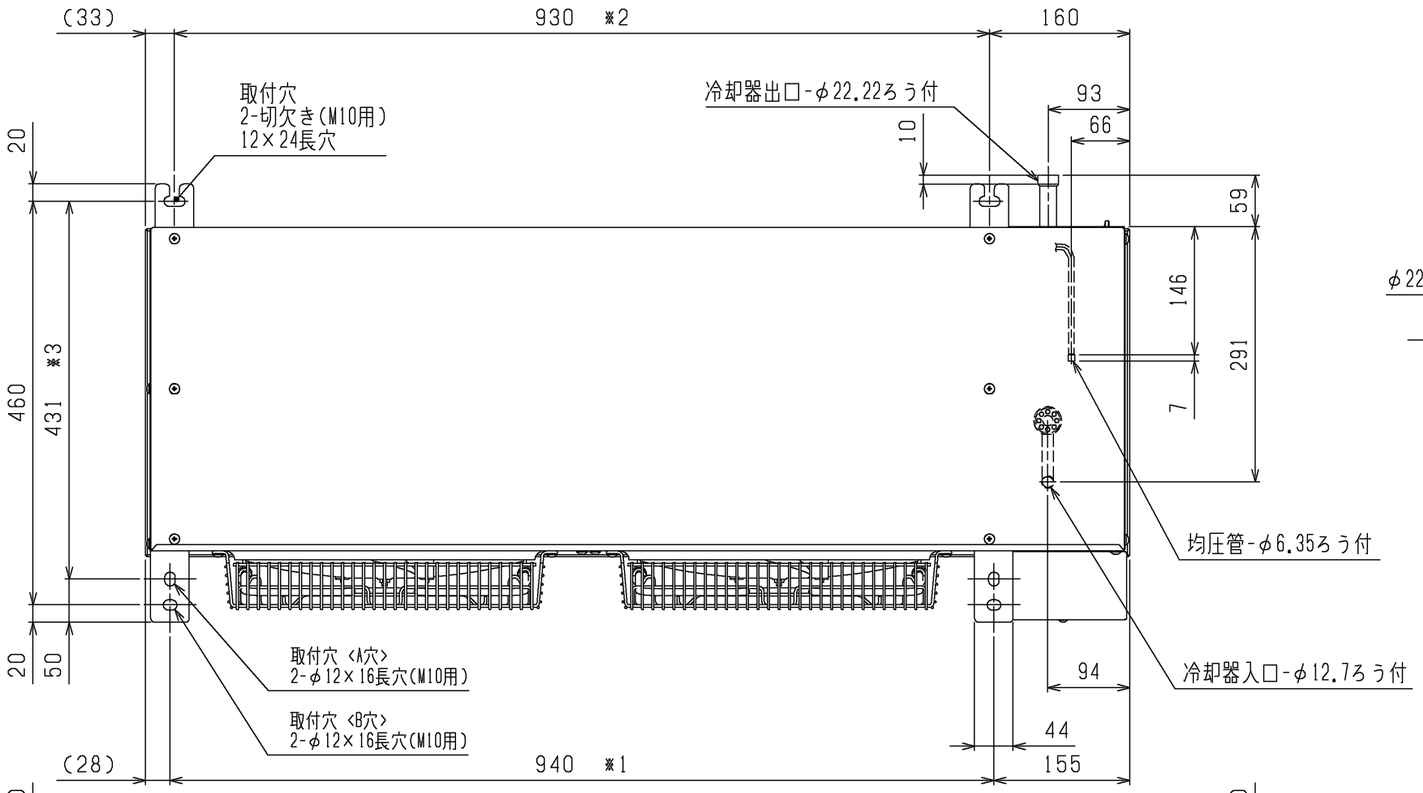

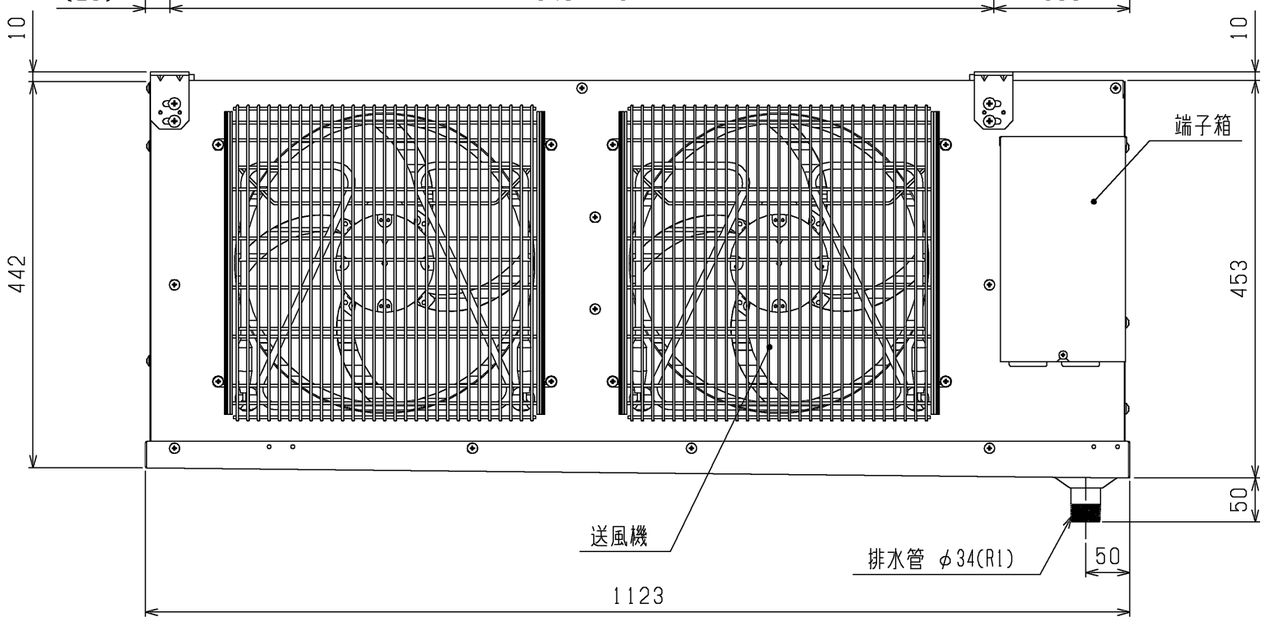

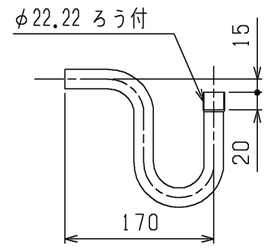

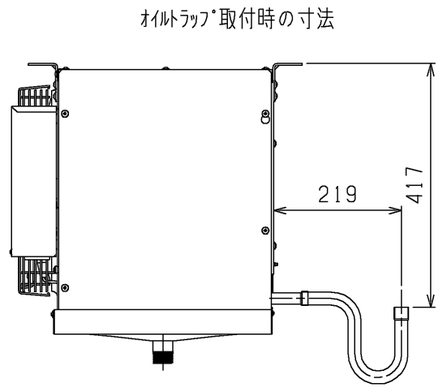

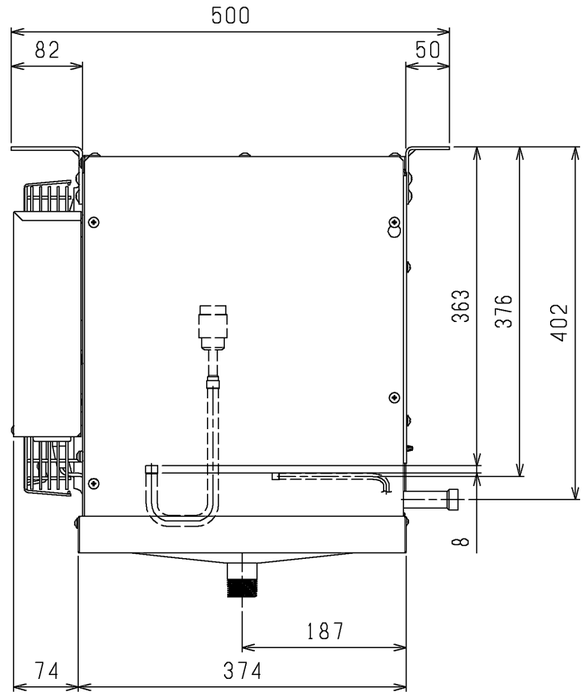

本図面の所有権は三菱電機株式会社にある。
THIS DOCUMENT IS THE PROPERTY OF MITSUBISHI ELECTRIC CORPORATION.

	作成日付 ISSUED	改定日付 REVISED	TITLE ユニットクーラ　外形図 UCR-A4,5,6VHA(-BKN)		
DIMENSIONS ARE IN MILLIMETERS	2018-11-28				
尺度 SCALE DO NOT SCALE	三菱電機株式会社		DWG.NO. W KA94C07C	REV.	PAGE 1/1

*

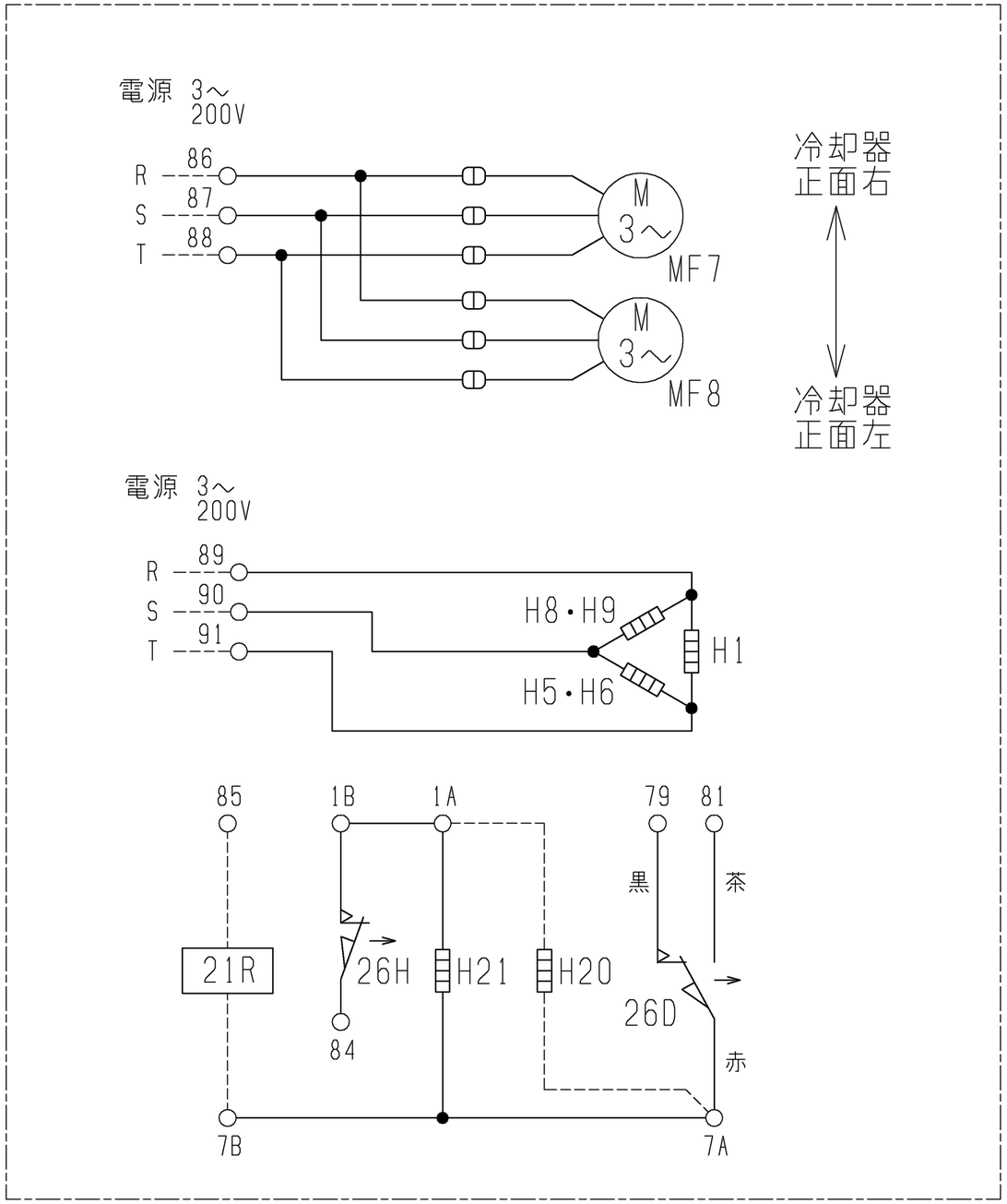

記号説明

記 号	名　　称
H1	電熱器(霜取・冷却器吸込側)
H5	電熱器(霜取・冷却器下部・吹出側)
H6	電熱器(霜取・ドレンパン)
H8	電熱器(霜取・ファンガード)
H9	電熱器(霜取・ファンガード)
H21	電熱器(端子台)
MF7	送風機用電動機
MF8	送風機用電動機
26D	温度開閉器(霜取終了)
26H	温度開閉器(過熱防止)
H20	ドレンホースヒータ
21R	電磁弁[現地手配]

注1.-----線は現地配線を示します。
2.接点部の矢印は、温度が上昇した場合の
接点の動作方向を示します。

本図面の所有権は三菱電機株式会社にある。
THIS DOCUMENT IS THE PROPERTY OF MITSUBISHI ELECTRIC CORPORATION.

	作成日付 ISSUED	改定日付 REVISED	TITLE ユニットクーラ　電気回路図 UCR-A5,6VHA(-BKN)
DIMENSIONS ARE IN MILLIMETERS	2018-11-28		
尺度 SCALE DO NOT SCALE	三菱電機株式会社	DWG.NO. W KA94C07G	REV. / PAGE 1/1

三菱電機株式会社

UCR-A形ﾕﾆｯﾄｸｰﾗ冷却能力線図

電源　三相　200V　50Hz
冷媒　R410A
過熱度　　4K

注)冷却能力は、負荷となる送風機の入力は差し引いておりません。

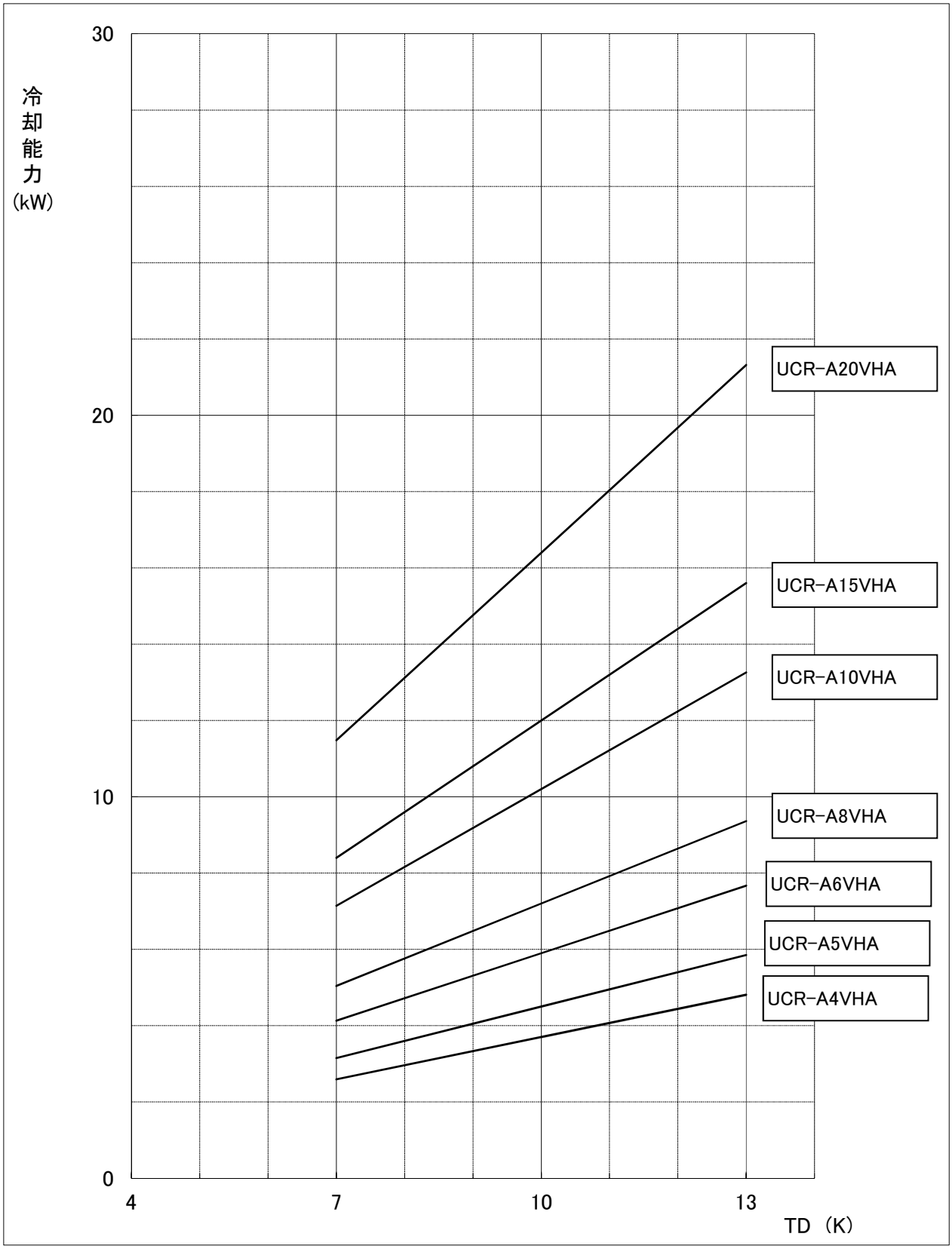

WAN69-5906-A

三菱電機株式会社

UCR-A形ﾕﾆｯﾄｸｰﾗ冷却能力線図

電源　三相　200V　50Hz
冷媒　R404A
過熱度　　4K
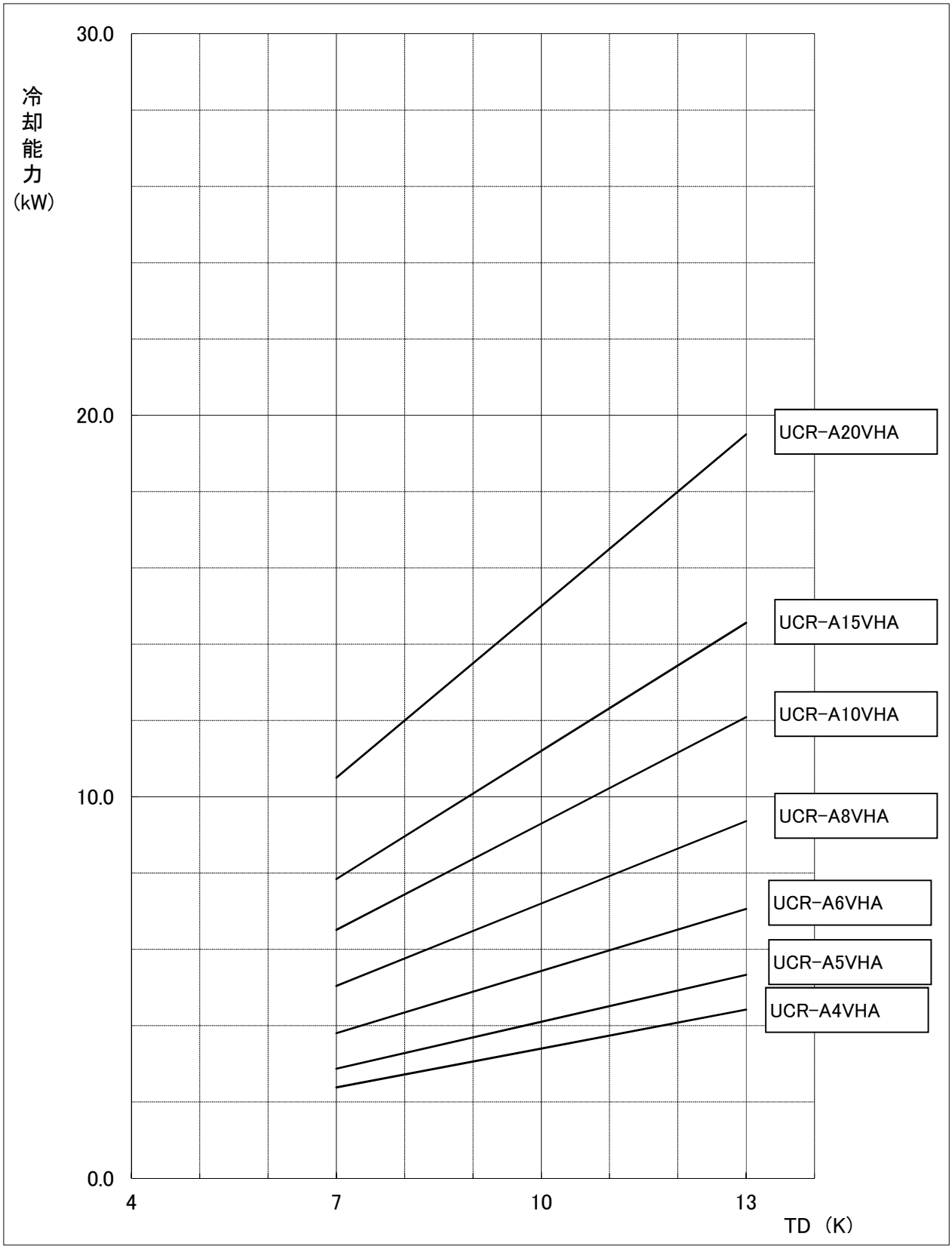
注)冷却能力は、負荷となる送風機の入力は差し引いておりません。