ﾕﾆｯﾄｸｰﾗ　＜縦形　低温用＞　　霜取方式：ﾋｰﾀ

項目			形名	UCR-D6WHA(-BKN)
取付方法				天井吊下げ
外装ｹｰｽ				ｱﾙﾐﾆｳﾑ（表面一部ｴﾝﾎﾞｽ加工）
使用温度			℃	-35～-5
冷媒				R410A、R463A-J（現地ﾁｬｰｼﾞ）
電源				三相　200V　60Hz
冷却能力<注1>	R410A	TD7K	kW	4.71
		TD10K		6.74
		TD13K		8.76
	R463A-J	TD7K		4.71
		TD10K		6.74
		TD13K		8.76
冷却器	外表面伝熱面積		m^2	20.5
	ﾌｨﾝﾋﾟｯﾁ		mm	10.0
	内容積		L	6.9
送風機	電動機出力		kW	0.2×2
	入力		W	530
	ﾌｧﾝ径		mm	φ400×2
風量			m^3/min	132
冷風到達距離（0.5m/s）			m	19.0
電気特性	運転	消費電力	kW	0.530
		運転電流	A	2.20
	霜取	消費電力	kW	5.80
		運転電流	A	19.5
霜取方式				ﾋｰﾀ
ﾋｰﾀ容量	冷却器		kW	4.50
	ﾄﾞﾚﾝﾊﾟﾝ		kW	0.70
	ﾌｧﾝｶﾊﾞｰ		kW	0.60
	端子台		W	7
	液管		W	―
配管寸法<注2>	冷却器入口		mm	φ9.52S
	冷却器出口		mm	φ22.22S
	外部均圧管		mm	φ6.35S
	排水管		mm	φ34(R1ねじ加工)
内蔵品	電磁弁・膨張弁			SRE-ES30GMD
付属部品				ｵｲﾙﾄﾗｯﾌﾟ、ﾄﾞﾚﾝﾎｰｽﾋｰﾀ(25W)、ﾄﾞﾚﾝ排水ﾎｰｽ、ﾎｰｽﾊﾞﾝﾄﾞ
外形寸法<高さ×幅×奥行>			mm	520×1723×469
質量	荷造質量		kg	66
	製品質量		kg	57
騒音<注3>			dB(A)	65

注１．冷却能力（負荷となる送風機の入力を含む）の条件は次のとおりです。
R410A時：過熱度 4K、無着霜状態
R463A-J時：UC出口温度-蒸発温度＝4K、無着霜状態
TDはﾕﾆｯﾄｸｰﾗ入口空気温度と蒸発温度の差を示します。（TD＝ﾕﾆｯﾄｸｰﾗ入口空気温度-蒸発温度）
R463A-J時の蒸発温度は蒸発器入口温度と低圧飽和ｶﾞｽ温度の平均値にて算出しています。

２．配管寸法欄　記号F：ﾌﾚｱ接続，記号S：ﾛｳ付接続

３．騒音値の測定条件は次のとおりです。
測定場所：無響音室相当でﾕﾆｯﾄ前面中心より正面1m、下方向1m

４．製品仕様は改良などのため、予告なしに変更する場合があります。

５．運転電流は各相の最大値を示します。

６．霜取設定(霜取周期、霜取時間、水切り時間など)は、試運転後の実運用時の状況を確認の上、設定ください。

７．庫内温度を制御するｻｰﾐｽﾀは、使用温度範囲を逸脱しないよう、ﾕﾆｯﾄｸｰﾗの吸い込み口近傍に設置してください。

８．冷媒毎に膨張弁開度設定が必要です。
膨張弁はR410A冷媒用に調整しておりますので、R463A-J冷媒で使用する際は工事説明書に沿って調整下さい。

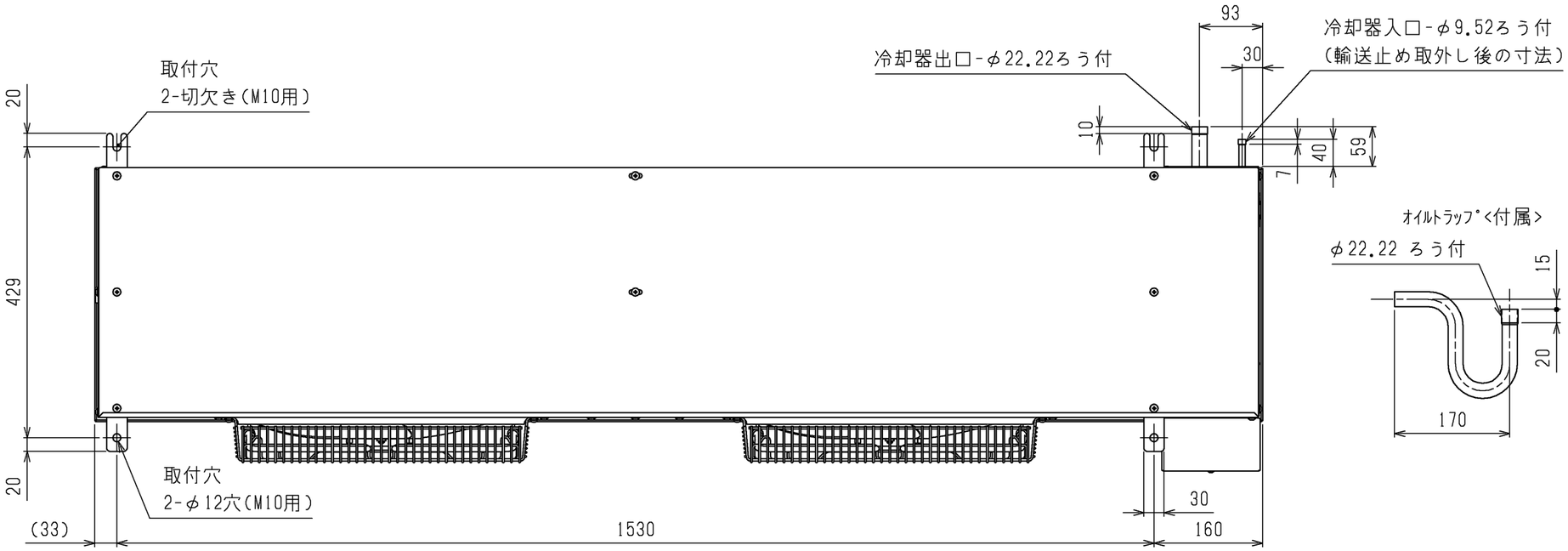

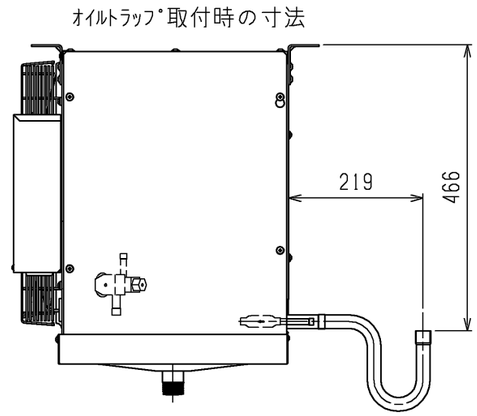

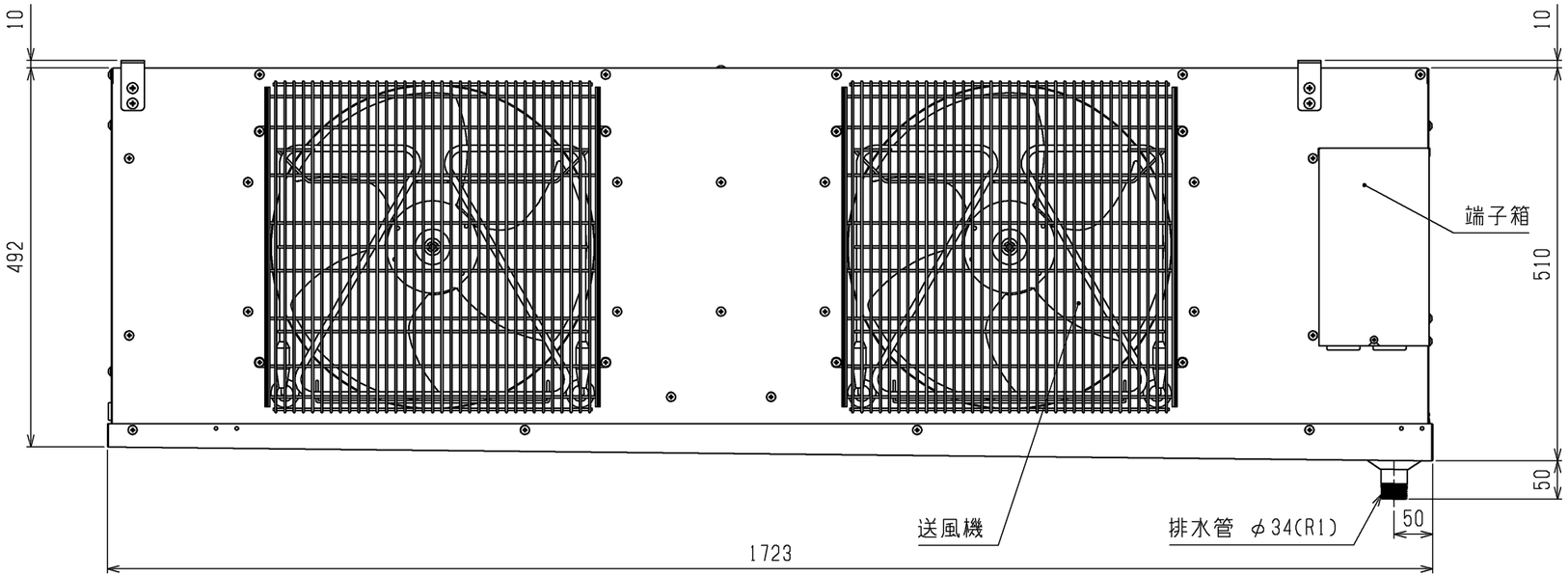

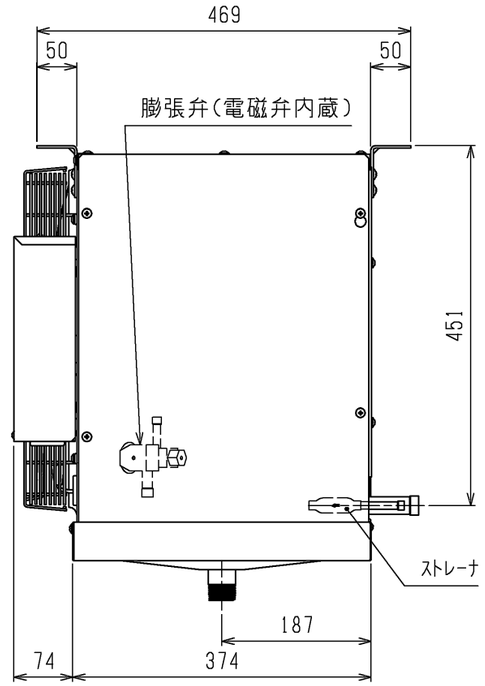

本図面の所有権は三菱電機株式会社にある。
THIS DOCUMENT IS THE PROPERTY OF MITSUBISHI ELECTRIC CORPORATION.

	作成日付 ISSUED	改定日付 REVISED	TITLE ユニットクーラ 外形図 UCR-D6WHA (-BKN)
DIMENSIONS ARE IN MILLIMETERS	2019-01-25		
尺度 SCALE DO NOT SCALE	三菱電機株式会社	DWG.NO. W KA94C0A6	REV. / PAGE 1/1

注.製品の仕様は改良のため、予告なく変更する場合があります。

*

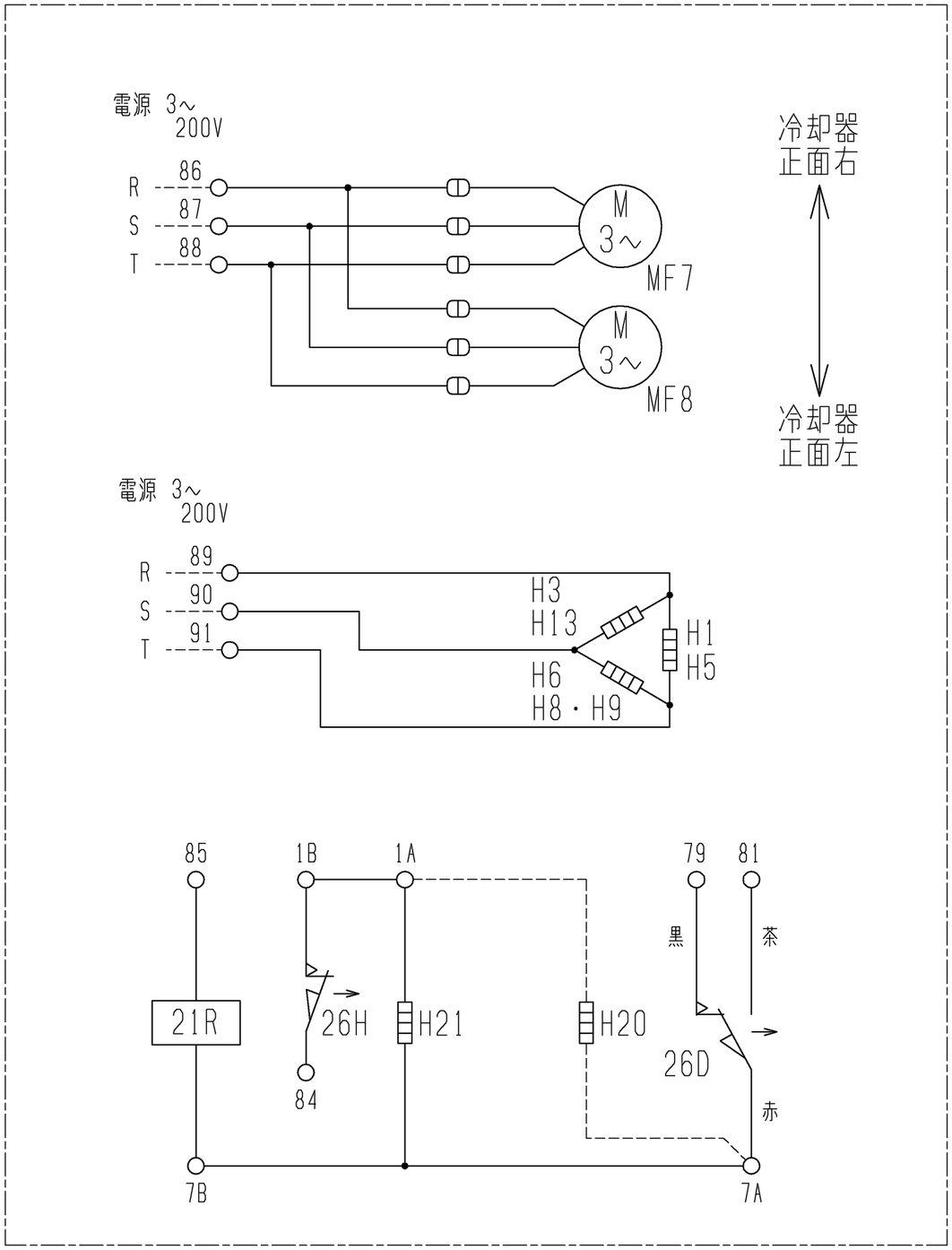

注1.------線は現地配線となります。
2.接点部の矢印は、温度が上昇した場合の
接点の動作方向を示します。

記号	名称
H1	電熱器(霜取・冷却器吸込側)
H3	電熱器(霜取・冷却器吸込側)
H5	電熱器(霜取・冷却器下部)
H6	電熱器(霜取・ドレンパン)
H8	電熱器(霜取・ファンガード)
H9	電熱器(霜取・ファンガード)
H13	電熱器(霜取・冷却器吹出側)
H21	電熱器(端子台)
MF7	送風機用電動機
MF8	送風機用電動機
21R	電磁弁
26D	温度開閉器(霜取終了)
26H	温度開閉器(過熱防止)
H20	ドレンホースヒータ

注.製品の仕様は改良のため、予告なく変更する場合があります。

本図面の所有権は三菱電機株式会社にある。
THIS DOCUMENT IS THE PROPERTY OF MITSUBISHI ELECTRIC CORPORATION.

	作成日付 ISSUED	改定日付 REVISED	TITLE ユニットクーラ 電気回路図 UCR-D5・6WHA (-BKN)
DIMENSIONS ARE IN MILLIMETERS	2019-01-25		
尺度 SCALE DO NOT SCALE	三菱電機株式会社	DWG.NO. W KA94C0B7	REV. / PAGE 1/1

*

UCR-D形ﾕﾆｯﾄｸｰﾗ冷却能力線図

電源　　三相　200V　60Hz
冷媒　　R410A
過熱度(ﾕﾆｯﾄｸｰﾗ出口温度-低圧飽和ｶﾞｽ温度)＝4K

注)冷却能力は、負荷となる送風機の入力は差し引いておりません。

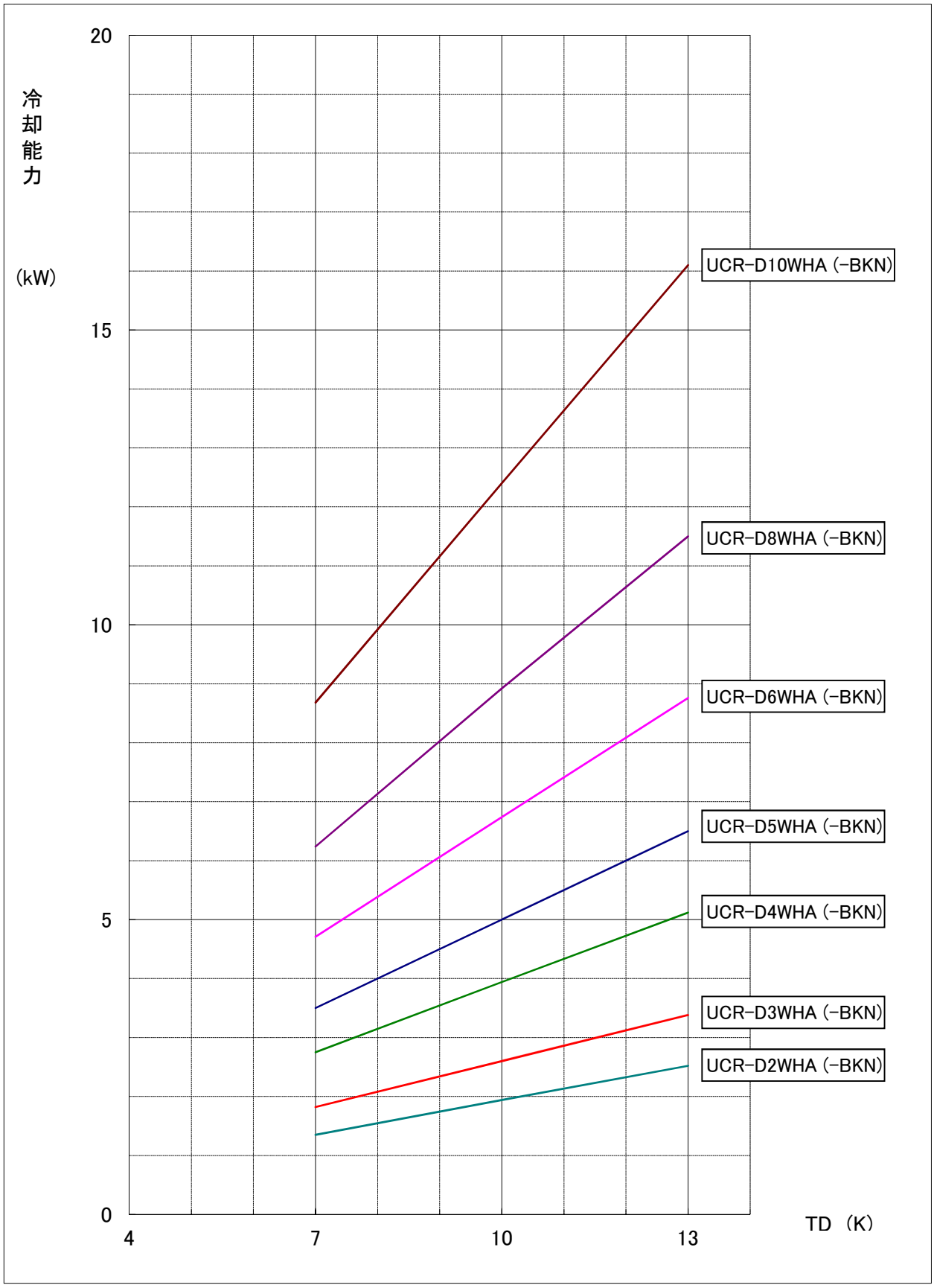

UCR-D形ﾕﾆｯﾄｸｰﾗ冷却能力線図
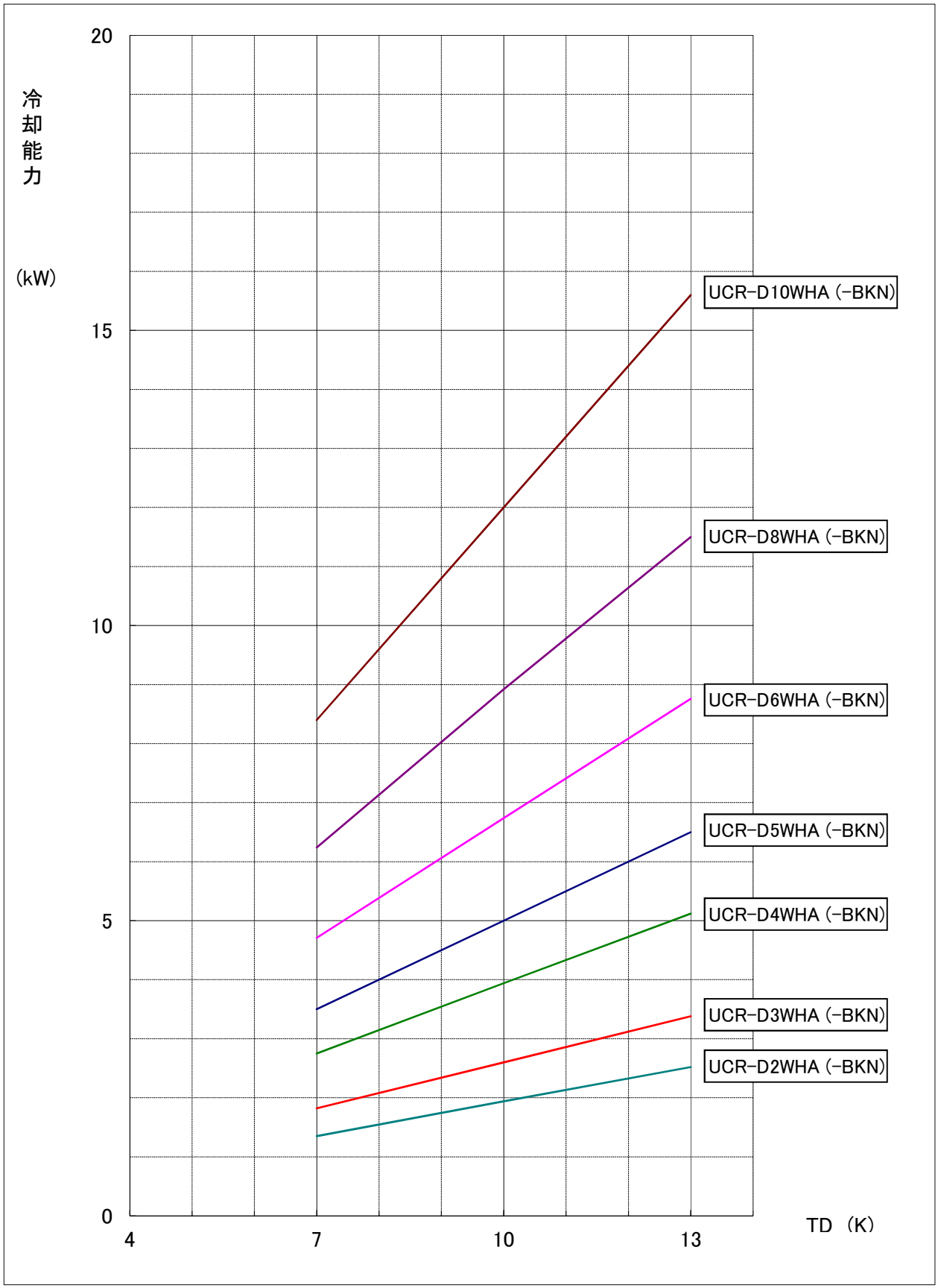
電源　　三相　200V　60Hz
冷媒　　R463A-J
ﾕﾆｯﾄｸｰﾗ出口温度-蒸発温度＝4K
（蒸発温度=(蒸発器入口温度+低圧飽和ｶﾞｽ温度)/2）
注)冷却能力は、負荷となる送風機の入力は差し引いておりません。