ﾕﾆｯﾄｸｰﾗ　＜縦形　低温用＞　　霜取方式：ﾋｰﾀ

項目			形名	UCR-T1VHA(-BKN)
取付方法				天井吊下げ
外装ｹｰｽ				ｱﾙﾐﾆｳﾑ（表面一部ｴﾝﾎﾞｽ加工）
使用温度			℃	-30～-5
冷媒				R404A、R448A、R449A(現地ﾁｬｰｼﾞ)
電源				三相　200V　50Hz（送風機：単相）
冷却能力<注1>	TD7K		kW	0.510
	TD10K			0.730
	TD13K			0.950
冷却器	外表面伝熱面積		m^2	3.2
	ﾌｨﾝﾋﾟｯﾁ		mm	6.35
	内容積		L	1.2
送風機	電動機出力		kW	0.013×1
	入力		W	35
	ﾌｧﾝ径		mm	φ230×1
風量			m^3/min	8.5
冷風到達距離（0.5m/s）			m	1.8
電気特性	運転	消費電力	kW	0.035
		運転電流	A	0.200
	霜取	消費電力	kW	1.26
		運転電流	A	3.90
霜取方式				ﾋｰﾀ
ﾋｰﾀ容量	冷却器		kW	0.70
	ﾄﾞﾚﾝﾊﾟﾝ		kW	0.20
	ﾌｧﾝｶﾊﾞｰ		kW	0.36
	端子台		W	7
	液管		W	―
配管寸法<注2>	冷却器入口		mm	φ9.52S
	冷却器出口		mm	φ12.7S
	外部均圧管		mm	-
	排水管		mm	φ34(R1ねじ加工)
内蔵品	電磁弁			NEV-202
	膨張弁			VCX-0334DUC
付属部品				ｵｲﾙﾄﾗｯﾌﾟ、ﾄﾞﾚﾝﾎｰｽﾋｰﾀ(15W)、ﾄﾞﾚﾝ排水ﾎｰｽ、ﾎｰｽﾊﾞﾝﾄﾞ
外形寸法<高さ×幅×奥行>			mm	336×650×316
質量	荷造質量		kg	17
	製品質量		kg	13
騒音<注3>			dB(A)	45

注１．冷却能力（負荷となる送風機の入力を含む）の条件は次のとおりです。
R404A時：過熱度 4K、無着霜状態
R449A、R448A時：UC出口温度-蒸発温度＝4K、無着霜状態
TDはﾕﾆｯﾄｸｰﾗ入口空気温度と蒸発温度の差を示します。（TD＝ﾕﾆｯﾄｸｰﾗ入口空気温度-蒸発温度）
R449A、R448A時の蒸発温度は蒸発器入口温度と低圧飽和ｶﾞｽ温度の平均値にて算出しています。

２．配管寸法欄　記号F：ﾌﾚｱ接続，記号S：ﾛｳ付接続

３．騒音値の測定条件は次のとおりです。
測定場所：無響音室相当でﾕﾆｯﾄ前面中心より45°下方向に距離1m

４．製品仕様は改良などのため、予告なしに変更する場合があります。

５．運転電流は各相の最大値を示します。

６．霜取設定(霜取周期、霜取時間、水切り時間など)は、試運転後の実運用時の状況を確認の上、設定ください。

７．庫内温度を制御するｻｰﾐｽﾀは、使用温度範囲を逸脱しないよう、ﾕﾆｯﾄｸｰﾗの吸い込み口近傍に設置してください。

８．2023年4月出荷分より、膨張弁をR449A、R448A冷媒用に調整して出荷しておりますが、
試運転にて液ﾊﾞｯｸが発生する場合やR404Aを使用する場合は、据付工事説明書の記載に沿って調整してください。

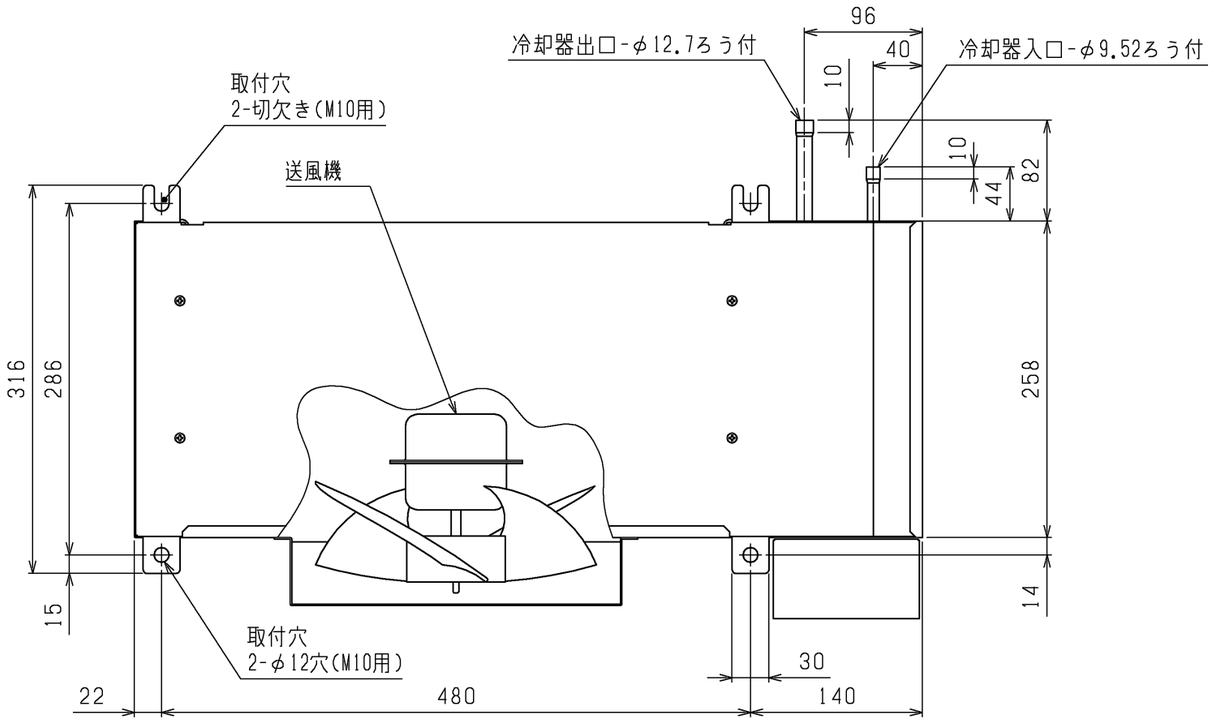

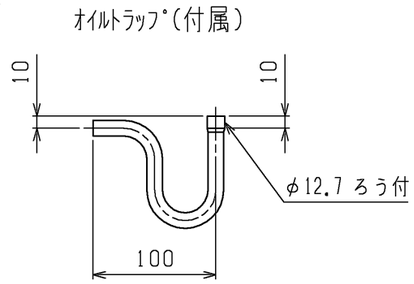

ｵｲﾙﾄﾗｯﾌﾟ取付時の寸法

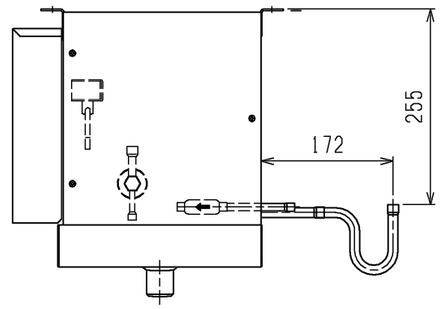

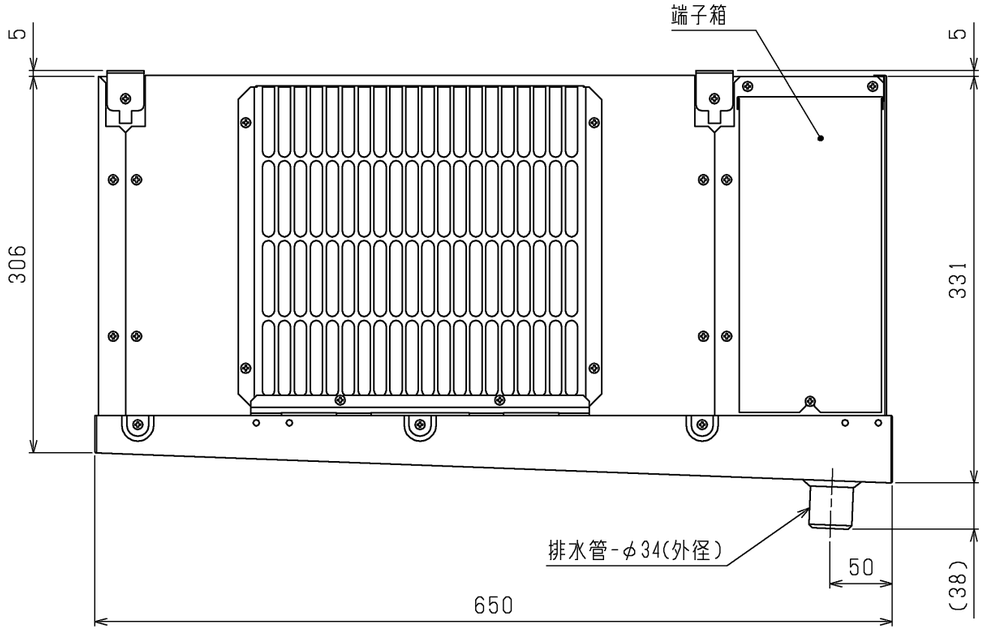

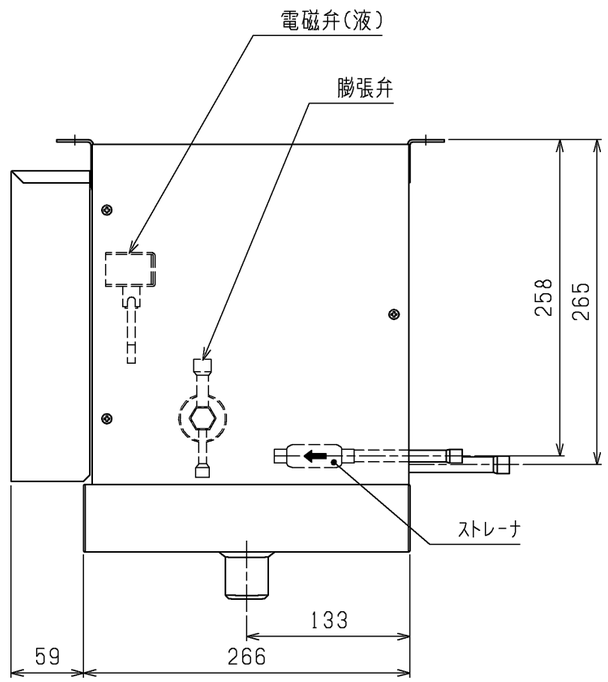

本図面の所有権は三菱電機株式会社にある。
THIS DOCUMENT IS THE PROPERTY OF MITSUBISHI ELECTRIC CORPORATION.

	作成日付 ISSUED	改定日付 REVISED	TITLE ユニットクーラ 外形図 UCR-T1VHA(-BKN)
DIMENSIONS ARE IN MILLIMETERS	2020-08-06		
尺度 SCALE DO NOT SCALE	三菱電機株式会社	DWG.NO. W KA94C0QF	REV. / PAGE 1/1

注．製品仕様の改良のため、予告なく変更する場合があります。

*

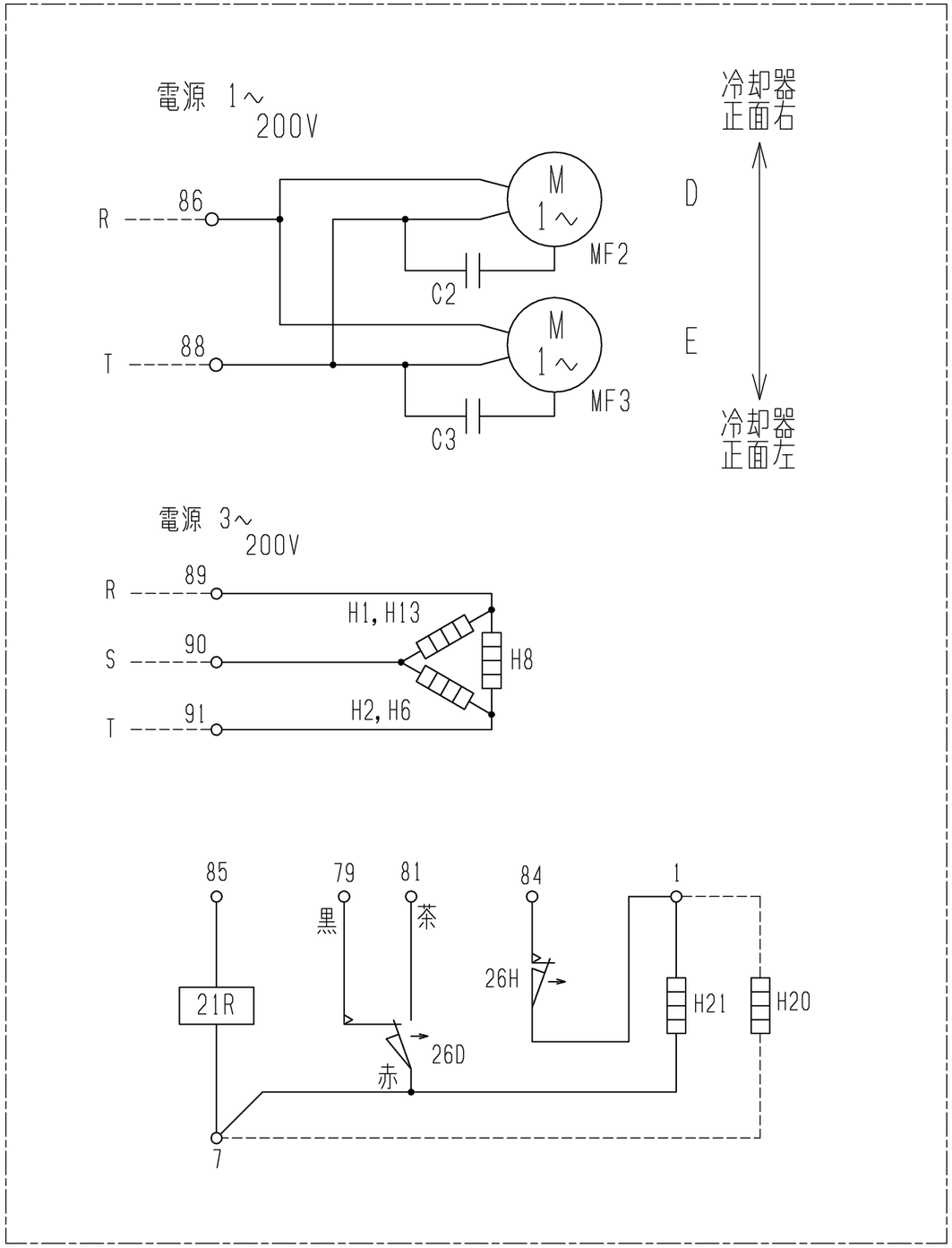

注1.-----線は現地配線となります。
2.接点部の矢印は、温度が上昇した場合の接点の動作方向を示します。

記号 / 名称 / 形名	C2	C3	H1	H2	H6	H8	H13	H21	MF2	MF3	21R	26D	26H	H20
	コンデンサ	コンデンサ	電熱器(霜取・冷却器吸込側)	電熱器(霜取・冷却器吸込側)	電熱器(霜取・ドレンパン)	電熱器(霜取・ファンカバー)	電熱器(霜取・冷却器吹出側)	電熱器(端子台)	送風機用電動機	送風機用電動機	電磁弁	温度開閉器(霜取終了)	温度開閉器(過熱防止)	ドレンホースヒータ
UCR-T1VHA (-BKN)	○	-	○	○	○	○	○	○	○	-	○	○	○	○
UCR-T1.6VHA (-BKN)	○	○	○	○	○	○	○	○	○	○	○	○	○	○
UCR-T2VHA (-BKN)	○	○	○	○	○	○	○	○	○	○	○	○	○	○

注.製品の仕様は改良のため、予告なく変更する場合があります。

本図面の所有権は三菱電機株式会社にある。
THIS DOCUMENT IS THE PROPERTY OF MITSUBISHI ELECTRIC CORPORATION.

	作成日付 ISSUED	改定日付 REVISED	TITLE
DIMENSIONS ARE IN MILLIMETERS	2020-08-05		ユニットクーラ 電気配線図 UCR-T1・1.6・2VHA(-BKN)
尺度 SCALE DO NOT SCALE	三菱電機株式会社	DWG.NO. W KA94C0Q8	REV. / PAGE 1/1

*

UCR-T形ﾕﾆｯﾄｸｰﾗ冷却能力線図

電源　　三相　　200V　50Hz
冷媒　　R404A時
過熱度(ﾕﾆｯﾄｸｰﾗ出口温度-低圧飽和ｶﾞｽ温度)＝4K

冷媒　　R449A、R448A時
ﾕﾆｯﾄｸｰﾗ出口温度-蒸発温度＝4K
(蒸発温度=(蒸発器入口温度+低圧飽和ｶﾞｽ温度)/2)
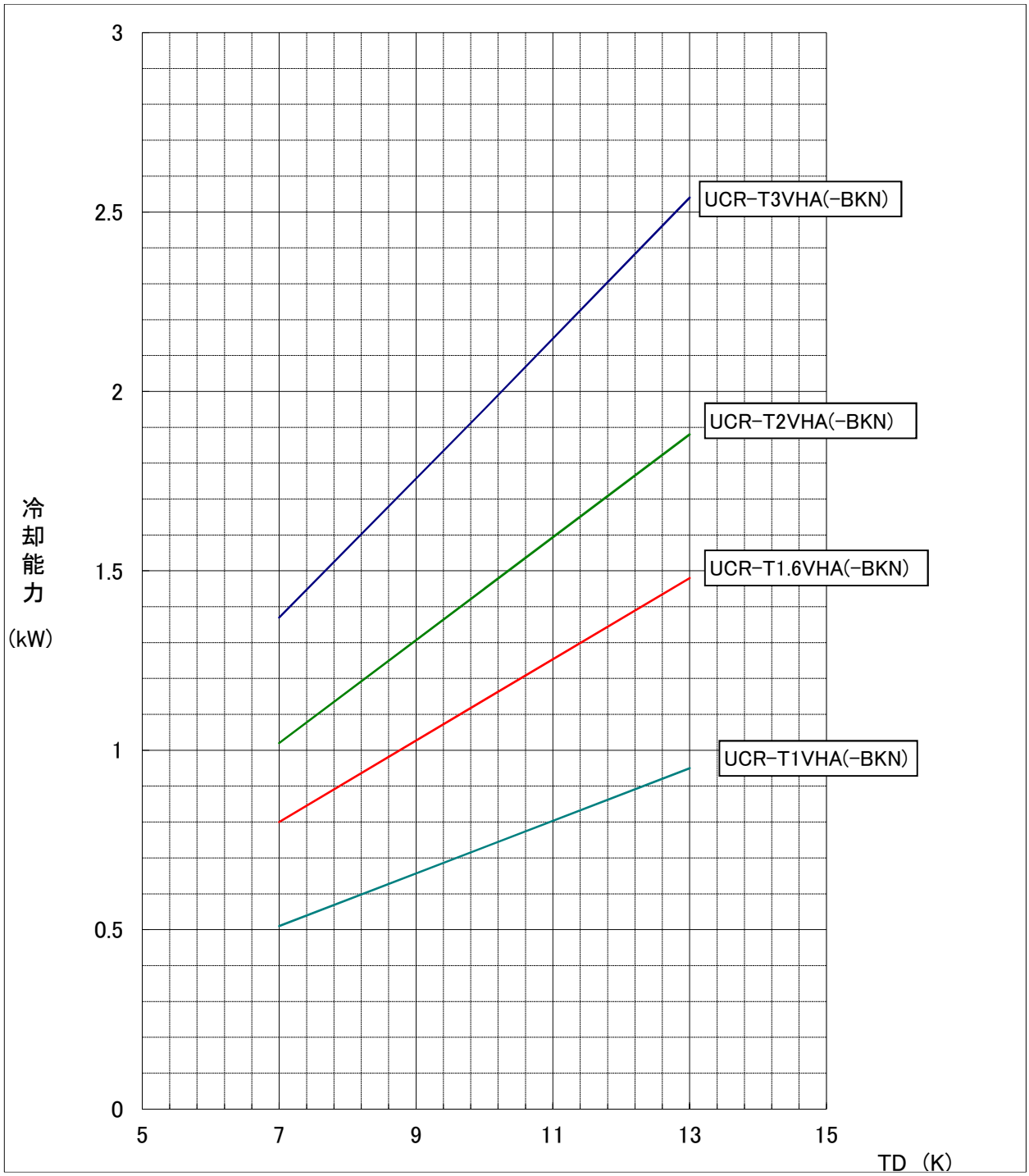
注)冷却能力は、負荷となる送風機の入力は差し引いておりません。