MITSUBISHI

E763Z509H20

保管用

蛍光灯シーリング用取付金具

形名 **TK07**

このたびは三菱照明器具をお買上げいただきましてありがとうございます。

お客さまへ

ご使用前に、正しく安全にお使いいただくためにこの「取扱説明書」を必ずお読みください。そのあと大切に保存し、必要なときお読みください。

■この製品は日本国内用ですので日本国外では使用できず、またアフターサービスもできません。
This appliance is designed for use in Japan only and can not be used in any other country. No servicing is available outside of Japan.

取扱説明書

安全のために必ずお守りください

■誤った取扱いをしたときに生じる危険とその程度を、⚠警告、⚠注意の表示で区分して説明しています。
表示の意味は表中で説明しています。

図記号の意味は次のとおりです。

🚫 絶対に行わないでください。	❗ 必ず指示に従い行ってください。

⚠警告

誤った取扱いをしたときに、死亡や重傷などに結びつく可能性があるもの

禁止	**■補強のない天井には取付けない。** （器具落下の原因） **■配線工事の際、電線の絶縁体にキズをつけない。** （絶縁不良による感電・火災の原因） **■異常時は、電源スイッチを切る。煙がでたり、変な臭いがしたら、すぐスイッチを切る。** （火災・感電に原因）	厳守	**■施工は、電気工事士の有資格者が電気設備の技術基準・内線規程に従って行う。**

⚠注意

誤った取扱いをしたときに、傷害または家屋・家財などの損害に結びつくもの

禁止	**■次のような場所に取付けない。** **・高温（35℃を超える）の場所** （火災・感電の原因） **・引火する危険のある場所** （火災の原因） **・強い振動・衝撃がある場所** （器具破損により落下の原因） **・風呂場など水や湿気の多い場所** （火災・感電の原因）	禁止	**■電源は、交流 100 V以外で使用しない。** （火災の原因） **■調光器との併用はしない。** （火災の原因） **■お客様自身で電気工事はしない。電気工事士の資格が必要です。** （感電の原因）

保証について

■保証期間は商品お買上げ日より 1 年間です。詳細は弊社カタログをご参照ください。
※使用条件は周囲温度 30℃、1 日 10 時間点灯、年間 3000 時間点灯です。（JIS C 8105-1 解説による）

■弊社は照明器具の補修用性能部品を製造打ち切り後最低 6 年間保有しています。
※性能部品とは、その商品の機能を維持するために必要な部品

アフターサービスについて

■ 修理のお問合わせは、「修理窓口」へ

フリーダイヤル **0120-56-8634**
インターネット **www.melsc.co.jp**

東日本修理受付センター	(03) 3424-1111
西日本修理受付センター	(06) 6454-3901

■ その他のお問合わせは、「ご相談窓口」へ

お客さま相談センター フリーコール **0120-139-365**
東京都世田谷区池尻3-10-3
(03) 3414-9655

この説明書は、再生紙を使用しています。

製造会社 三菱電機株式会社
三菱電機照明株式会社
〒247-0056 神奈川県鎌倉市大船2-14-40
http://www.MitsubishiElectric.co.jp/group/mlf/
☎(0467)41-2729 FAX(0467)41-2786

各部のなまえと取付けかた

⚠警告 器具の取付けは取扱説明書に従い行う
（不確実な取付けは、器具落下の原因）

E763Z509H20

取付金具 A・B を使う

※電気設備の技術基準・内線規程に従い取付ける。
電気工事には電気工事士の資格が必要です。

取付金具 A と B があります。
次の場合は取付金具 A と B を併用します。
・取付穴 66.7mm ピッチのアウトレットボックス
・コンクリートボックス
・ボックスカバー
・インサートボルトが天井に施工されている場合

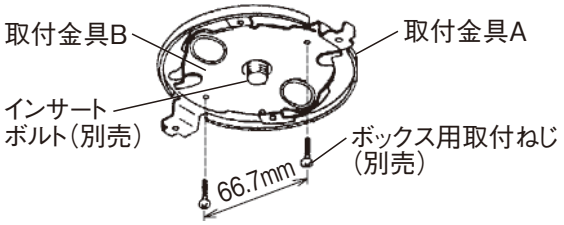

1 取付金具 A の切り欠きに取付金具 B の舌片を合わせ、取付金具 B の突起が取付金具 A の穴に入るまでまわす。

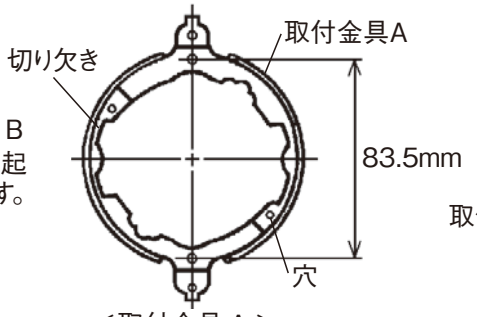

＜取付金具 A ＞

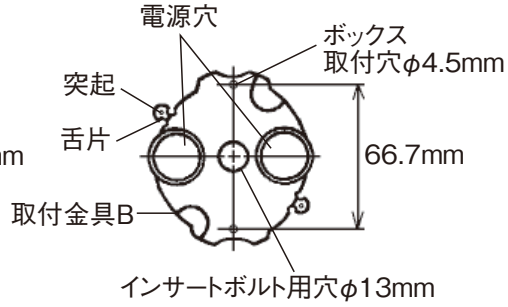

＜取付金具 B ＞

2 電源線を取付金具Bの電源穴に通し、器具内に引き込む。
照明器具に同梱の配線器具を、電気工事のやり方で
電源線と接続する。

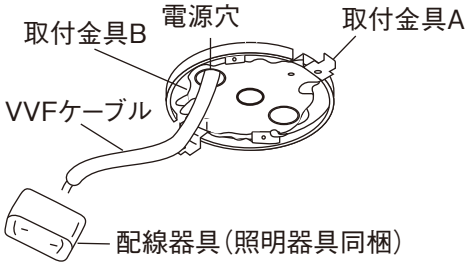

3 取付金具 A と取付金具 B を仮止めし、
天井のボックス、またはインサートボルトに取付ける。

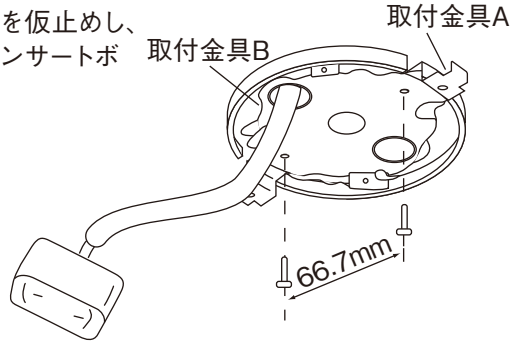

（天井ボックス取付）

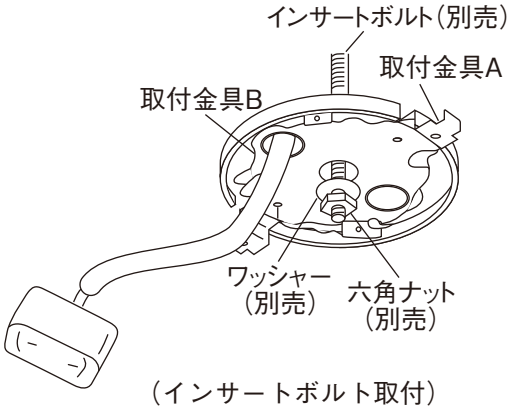

（インサートボルト取付）

4 器具の取付けは、照明器具の取扱説明書に従い行う。

電気工事

⚠警告 電源スイッチを切ってから行う（感電の原因）

※電気設備の技術基準・内線規程に従い取付ける。
電気工事には電気工事士の資格が必要です。
配線器具の電源線差込み穴に電源線を確実に差し込む。
（適合電線は単線の φ 1.6mm、φ 2.0mm）

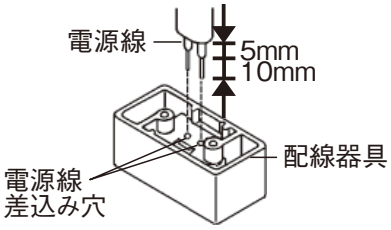

⚠警告
速結式の電源接続は、指定太さの電源線を指定長さに被覆を剥がし奥まで差込む。
差込み不十分は接触不良により感電・火災の原因