5 仕　　様

項　目	仕　　様	
形名	SC0630	SC0631
電源電圧	DC13V(電源ユニットより給電)	
消費電力	0.1W	0.2W
適合照明器具	GTシリーズ SG、RG、HG クラス1000 ～ クラス2500	GTシリーズ SG、RG クラス3000 ～ クラス5000
使用環境 （照明器具周囲環境）	温度：-10～40℃ 湿度：85%RH以下 結露しないこと	
使用場所	屋内 （但し、水、水蒸気、熱気、直射日光のあたらないところ、腐食性ガス、振動、結露のおそれのない場所）	
本体材質	ケース　：プラスチック 取付金具：鉄	
質量	約0.2kg	

※短時間での消灯⇔点灯動作は、照明器具がちらつく場合があります。
※SC0631使用時、照明器具消灯後すぐに点灯させた場合、LED光源の点灯タイミングがずれる場合があります。

6 保証とアフターサービス

〈無償修理規定〉
1.保証期間内に故障して、無償修理をご依頼の場合は、お買上げの販売店にご相談ください。
2.無償保証期間及び範囲
●据付けた当日を含めた1年間としますが無償にて支給、修理するのは、故障した部品または当社が交換を認めたユニットに限ります。
　ただし、3項に記載する使用方法による損傷や故障については、保証期間内であっても修理は有償となります。
●無償保証期間経過後の修理につきましては、お買上げの販売店にご相談ください。
●本機の修理用性能部品の最低保有期間は製造打切り後6年です。性能部品とは、その製品の機能を維持するために必要な部品です。
●修理などアフターサービスについてご不明の場合は、お買上げの販売店にご相談ください。
3.保証期間内でも次の場合には有償修理になります。
（1）仕様範囲外で使用したことによる事故、損傷や故障の場合
（2）改造した場合
（3）操作方法、調整、定期点検が不備なことによる事故、損傷、故障の場合
（4）据付け場所不備による事故、損傷や故障の場合
　・化学薬品及び強電界等の特殊環境条件
　・結露、塩害、有害ガス等
（5）据付け工事に不都合がある場合
　・据付け工事中取扱い不良のための事故、損傷や故障の場合
（6）火災、地震、風水害、落雷その他天災地変、公害や異常電圧による事故、損傷や故障の場合
（7）本機事故に起因した営業保証等の2次保証はいたしません。
（8）その他、据付け、操作、調整、保守、取扱上常識となっている内容を逸脱した使用での事故、損傷や故障の場合は保証できません。
4.本製品は日本国内専用ですので日本国外では使用できず、またアフターサービスもできません。
　This appliance is designed for use in Japan only and can not be used in any other country.
　No servicing is available outside of Japan.
5.この保証内容は、本書に明示した期間、条件のもとにおいて無償修理をお約束するものです。したがってこの保証内容によって、お客様の法律上の権利を制限するものではありません。

異常時の処置

⚠警告 煙が出たり、変な臭いがしたり、破損したなど異常を感じた場合は、すぐに電源を切る。
感電、火災の原因となります。
煙が出なくなるのを確認して、お買上げの販売店にご相談ください。

取扱い・修理のご相談は、まず
お買上げの販売店・施工者・設備業者へ

三菱電機株式会社
三菱電機照明株式会社
〒247-0056　神奈川県鎌倉市大船 2-14-40

ご相談窓口 照明技術相談センター
フリーダイヤル 0120-348-027(無料)
受付時間 9時～17時（土・日・祝日は除く）
FAX (0467) 46−8861

お買上げの販売店等にご依頼できない場合は、ご相談窓口へお問い合わせください。

保管用　E771Z077H21

MITSUBISHI ELECTRIC

三菱照明制御器
信号調光ユニット

形名 SC0630
SC0631

施工・取扱説明書
(お客さま・施工者さま向け)

このたびは三菱照明制御器をお買上げいただきありがとうございました。

この説明書は三菱照明制御器「信号調光ユニット」の取扱いについて記載しております。
よくお読みのうえ、正しくお使いください。

●据付工事は、この「安全のために必ず守ること」をよくお読みのうえ、確実に行ってください。
●お読みになった後は、お使いになる方に必ず本書をお渡しください。
●お使いになる方は、いつでも見られる所に保管し、お使いになる方が変わる場合は、新しくお使いになる方にお渡しください。
●本機は、当社製の適合照明器具に接続して、MILCO.S コントローラや信号制御調光器と組み合わせて使用できます。
●適合照明器具は、GTシリーズ SG、RG、HGになります。
　本機単体及び他のシステムと組み合わせての使用はできません。

1 安全のために必ず守ること

図記号の意味は次のとおりです。

禁止	絶対に行わないでください。
厳守	必ず指示に従い行ってください。

●ここに示した注意事項は、安全に関する重大な内容を記載していますので、必ず守ってください。
●表示と意味は次のようになっています。

⚠警告　誤った取扱いをしたときに、死亡や重症などの重大な結果に結び付く可能性が大きいもの。

禁止	**改造・修理は絶対にしない。** 感電、火災等の原因となります。	厳守	**据付け工事は、この取扱説明書に従い確実に行う。** 据付けに不備があると感電、火災等の原因となります。
	本機の隙間や穴に金属類を差し込まない。 感電、火災等の原因となります。		**電気工事は、電気工事士の資格者が「電気設備に関する技術基準」、「内線規程」及び本説明書に従い施工する。** 施工不備があると感電、火災等の原因となります。
	電源を入れたまま本機の据付け工事、お手入れをしない。 感電の原因となります。		**据付けは、販売店または専門業者に依頼する。** お客様自身で据付工事をされ不備があると感電、火災等の原因となります。
	本機を布や紙など燃えやすい物で覆ったり、かぶせたりしない。火災の原因となります。		

⚠注意　誤った取扱いをしたときに、傷害または家屋・家財などの損害に結びつくもの。

禁止	**可燃性ガスの漏れる恐れのある場所に据付けない。** 火災、爆発の原因となることがあります。	禁止	**ハーネスを器具にはさみこまない。** 地絡の恐れとなることがあります。
	電源線は、絶対に接続しないでください。 感電、火災、故障等の原因となることがあります。		

2 現地手配品

据付けには、下記のものが必要です。
現地にて手配してください。

接続電線	種　　類
調光信号線	CPEV、FCPEV　φ0.9mm，φ1.2mm　1P

3 各部の名称と外形寸法

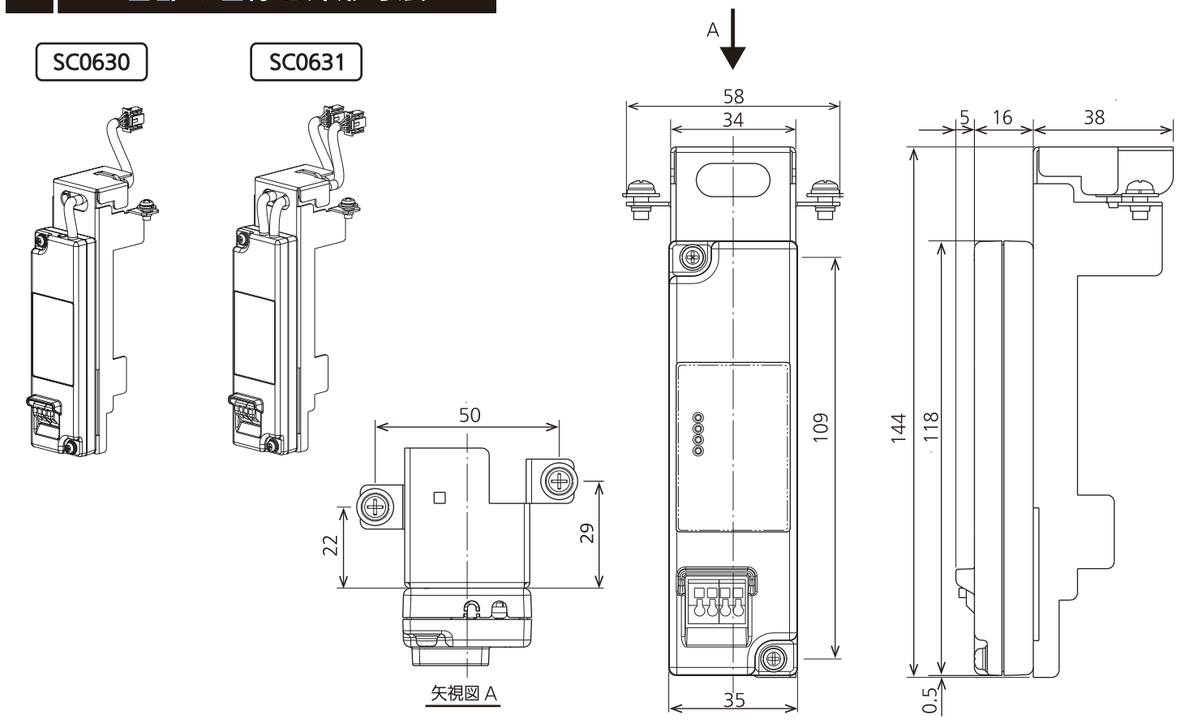

4 器具本体への取付け方法

⚠注意 器具本体への取付けは電源を切ってから行ってください。
感電や故障の原因となります。

本取扱説明書は、GT シリーズ SG、RG、HG で共通となりますので、お求めの器具と姿図が異なっている場合があります。

（1）器具本体の端子台カバー取付ねじを緩め、端子台カバーを矢印 ➔ の方向に回転してください。

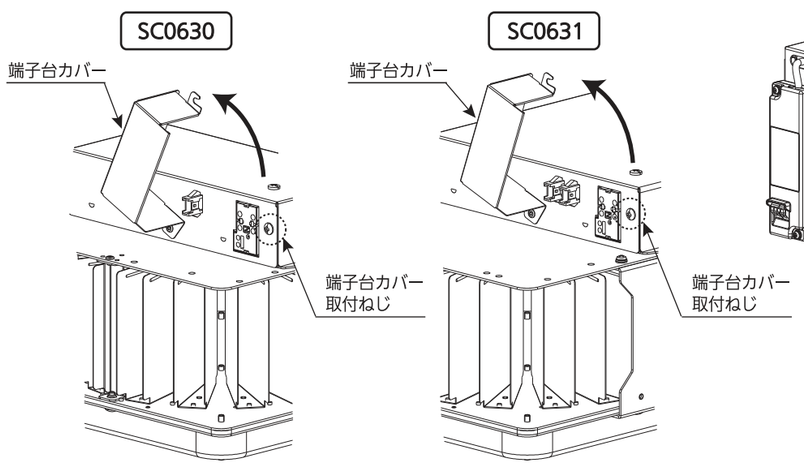

（2）信号調光ユニットに付属している器具取付用ねじ（2 本）を取外してください。

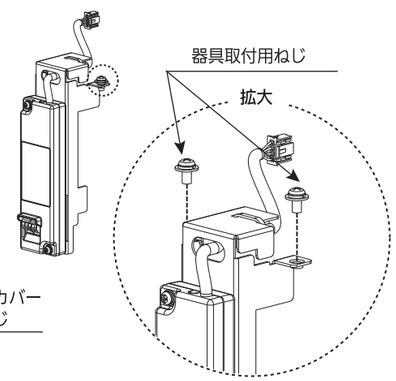

（3）信号調光ユニットを器具の取付位置に合わせ、（2）で取外した器具取付用ねじ（2 本）で器具に固定してください。
固定の際、信号調光ユニットと器具の間にハーネスを挟み込まないようにしてください。

（4）信号調光ユニットのコネクタを器具本体のコネクタ受に接続してください。

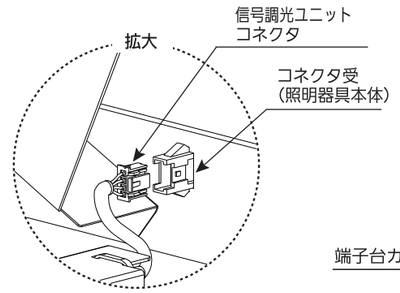

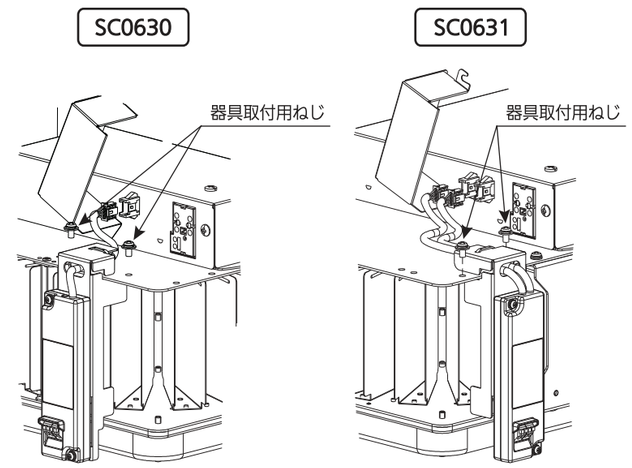

（5）端子台カバーを矢印 ➔ の方向に回転させてください。
端子台カバー取付ねじを締めて固定してください。

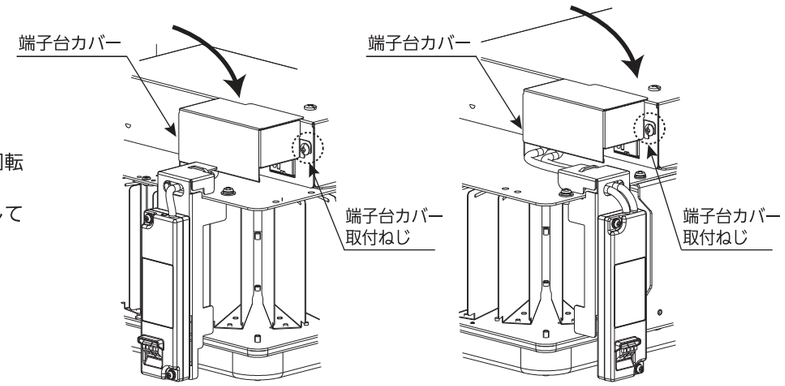

（6）調光信号線を接続してください。

①信号調光ユニットの入力用端子台（橙色）に調光信号線を接続してください。
送り線を接続するときは、送り用端子台（灰色）に調光信号線を接続してください。

②調光信号線は剥き線部分が外に出ないよう確実に差し込んでください。
また、差し込んだ後には、軽く線を引っ張り、十分に差し込まれていることを確認してください。

※調光信号線は必要に応じて結束バンド等で器具に固定してください。

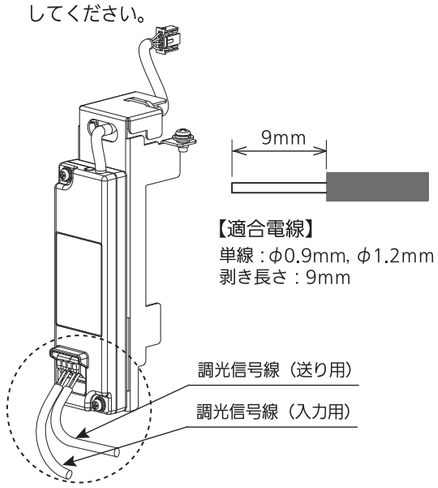
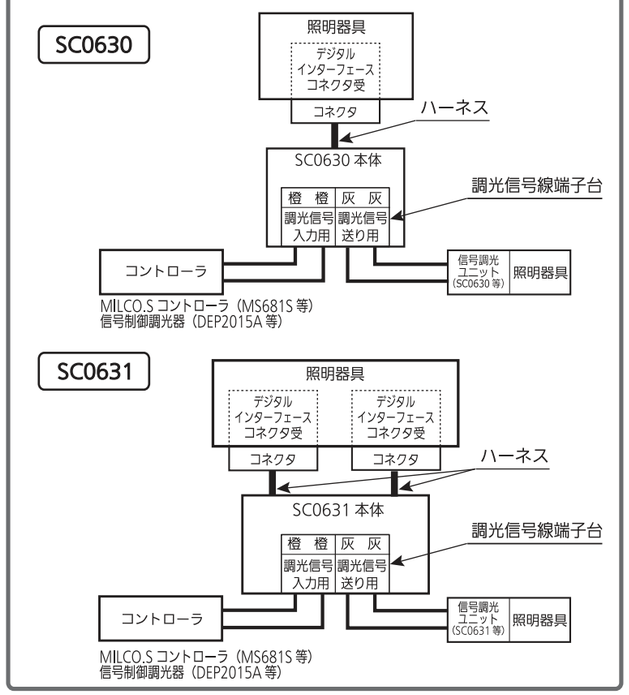
調光信号線 配線図