お客さまへ

ご使用前に、この「取扱説明書」を必ずお読みください。お読みになった後、大切に保存し、必要なときにお役立てください。

安全のために必ずお守りください

⚠警告 誤った取扱いをしたときに、死亡や重傷などに結びつく可能性があるもの

禁止	器具の改造や指定部品以外の交換はしない。（火災・感電・落下の原因）	禁止	器具のすき間に金属類を差し込まない。（火災・感電の原因）

⚠注意 誤った取扱いをしたときに、軽傷または家屋・家財などの損害に結びつくもの

禁止	お客さま自身で電気工事はしない。電気工事士の資格が必要です。（火災・感電の原因）	禁止	点灯中及び消灯直後の器具には触らない。（器具が高温のためやけどの原因）
	光を直視しない。（長時間直視すると目を傷める原因）		
厳守	器具の清掃は電源スイッチを切ってから行う。（感電の原因）		
厳守	煙が出たり、変な臭いがしたり、破損したなど異常を感じた場合はすぐに電源スイッチを切る。（火災・感電の原因）		

- 照明器具には寿命が有ります。設置して８～１０年経つと、外観に異常がなくても内部の劣化が進行しています。点検・交換をおすすめします。
  ＬＥＤ光源は寿命が来ても、暗くなりますが点灯し続けます。点灯できるからといって継続して使用が可能というわけではありません。
  ※使用条件は周囲温度３０℃、１日１０時間点灯、年間３０００時間点灯です。
  （ＪＩＳ　Ｃ　８１０５－１　解説による）
- 本器具は周囲温度が３５℃以下で使用するよう設計してあります。真夏の日中、陽の当たる時間での点灯はしないでください。
  高温での使用は短寿命、故障、発煙の原因となります。
- ３年に１回は工事店等の専門家による点検をお受けください。
- 点検せずに長期間使用し続けると、まれに、発煙・発火・感電などに至る恐れがあります。

器具の清掃

⚠警告 電源スイッチを切ってから行う（感電の原因）

＜器具のお手入れについて＞
器具の汚れは、柔らかい布をうすめた中性洗剤につけてよくしぼってから拭きとり、さらに洗剤成分が残らないようによくしぼった水拭き用の柔らかい布で仕上てください。
台所用中性洗剤は、原液のまま使用しないとともに、シンナー、ベンジン、みがき粉やたわし、熱湯、アルカリ性洗剤、薬品などは使用しないでください。

⚠注意
点灯中及び消灯直後の器具には触らない。（高温のためやけどの原因）

保証について

■無償修理
照明器具の商品納入日より１年間、また照明器具に内蔵されているＬＥＤ光源・電源ユニットは３年間です。

■無償提供
ＬＥＤ光源・電源ユニットの故障による不点灯不具合につきましては、代替商品またはＬＥＤ光源・電源ユニットを５年間無償提供させていただきます。

※保証期間と保証内容についての詳細はカタログを参照ください。

お知らせ

- ＬＥＤにはバラツキがあるため、器具内の個々のＬＥＤや同一形名の器具でも発光色、明るさが異なる場合があります。ご了承ください。
- 点灯、消灯時にカバー、反射板の収縮・膨張により、きしみ音が発生する場合がありますが、異常ではありません。

異常時の処置

⚠警告
煙が出たり、変な臭いがしたり、破損したなど異常を感じた場合はすぐに電源スイッチを切る。（火災・感電の原因）
煙が出なくなるのを確認して、工事店または下記連絡先にご相談ください。

この説明書は、再生紙を使用しています。

取扱い・修理のご相談は、まず お買上げの販売店・施工者・設備業者へ
三菱電機株式会社
三菱電機照明株式会社
〒247-0056　神奈川県鎌倉市大船 2-14-40
ご相談窓口 照明技術相談センター
0120-348-027（無料）
受付時間 9時～17時（土・日・祝日は除く）
FAX (0467) 46−8861
お買上げの販売店等にご依頼できない場合は、ご相談窓口へお問い合わせください。

MITSUBISHI ELECTRIC

NP9580　E771Z217H50

保管用

三菱 ＬＥＤ 照明器具

このたびは三菱照明器具をお買い上げいただきましてありがとうございます。

街路灯器具

形名　ＥＬ−Ｍ４０１０Ｎ　ＡＨＮ　ＥＬ−Ｍ６０１０Ｎ　ＡＨＮ
ＥＬ−Ｍ１００１０Ｎ　ＡＨＮ　ＥＬ−Ｍ１００１１Ｎ　ＡＨＮ

取扱説明書

○この製品は日本国内用ですので日本国外では使用できません。
　また、アフターサービスもできません。
○電源周波数５０Ｈｚ、６０Ｈｚ共用型ですから、日本全国どこでも使用できます。

施工者さまへ

○施工前に、この「取扱説明書」を必ずお読みのうえ、正しく施工してください。
○取り付け工事の後、必ずお客さまにお渡しください。

安全のために必ず守ること

■誤った取扱いをしたときに生じる危険とその程度を、⚠警告 、⚠注意 の表示で区分して説明しています。
表示の意味は表中で説明しています。

図記号の意味は次のとおりです。

絶対に行わないでください。	必ず指示に従い行ってください。

⚠警告 誤った取扱いをしたときに、死亡や重傷などに結びつく可能性があるもの

禁止	引火する危険のある雰囲気で使わない。（ガソリン・可燃性スプレー・シンナー・ラッカー・可燃性粉じんのある所で使わない。）（火災の原因）	厳守	施工は電気工事士の有資格者が「電気設備の技術基準」・「内線規程」に従い行う。
	器具取付の際は電線を挟まない。（絶縁不良により感電・火災の原因）		Ｄ種（第３種）接地工事は電気設備の技術基準に従い行う。（アース工事が不完全な場合は感電・火災の原因）
	風速６０ｍ／ｓを超える強風が吹く恐れのある場所では使用しない。（カバーや取付金具が破損し落下の原因）		接続部は自己融着絶縁テープ等で防水性のある絶縁被覆処理を確実に施す。（接続部の防水処理が不完全な場合は絶縁不良による漏電、感電の原因）
	配線工事の際、電線の絶縁体にキズを付けない。（絶縁破壊により感電・火災の原因）		器具の取付けは質量に耐える所に取り付ける。（落下の原因）
厳守	ポール本体及び基礎は事前に取付ける器具を確認し、長期にわたって十分な強度を有するものを用意する。（強度が不完全な場合はポール転倒の原因）		電源の接続は取扱説明書に従い行う。（接続が不完全な場合は、絶縁不良により火災の原因）
			器具をポールに確実に取り付ける。（取付が不完全な場合は漏電・落下・感電の原因）

⚠注意 誤った取扱いをしたときに、軽傷または家屋・家財などの損害に結びつくもの

禁止	高温（３５℃を超える）、粉じん、強い振動・衝撃のある場所で使わない。（落下・感電・火災の原因）	禁止	電源は表示された電源電圧以外では使わない。（火災・感電の原因）
	腐食性ガスの出る場所で使わない。（劣化による落下の原因）		海上や臨海部などの塩害地域では使わない。（腐食による落下の原因）
	浴室や屋内プールなどの湿気の多い場所では使わない。（火災・感電の原因）		つららが発生する場所に取付けない。（つらら落下による怪我の原因）
厳守	下向照射で取付を行う。（指定以外の取付けは、器具落下・火災・感電の原因）		
	積雪地域では除雪を行う。（器具破損により落下の原因）		

お願い

■周囲温度は−２５～３５℃の範囲で使用してください。
■温泉地など、腐食性ガスが発生する場所、油煙の発生する場所での使用はお避けください。
　光学特性に不具合や不点灯が発生することがあります。
■電力線搬送を使用した機器と電源を共有すると、電力線搬送機器が正常に作動しない場合があります。

仕様

形名	定格電圧	周波数	入力電流			消費電力		
			100V	200V	242V	100V	200V	242V
EL−M4010N	AC100−242V	50／60Hz	0.353A	0.176A	0.147A	34.6W	34.1W	34.2W
EL−M10010N	AC100−242V	50／60Hz	0.731A	0.361A	0.301A	72.3W	70.8W	70.8W

形名	定格電圧	周波数	入力電流			消費電力		
			100V	200V	242V	100V	200V	242V
EL−M6010N	AC100−242V	50／60Hz	0.445A	0.220A	0.182A	43.7W	42.7W	42.7W
EL−M10011N	AC100−242V	50／60Hz	1.015A	0.494A	0.408A	99.5W	96.8W	96.8W

各部のなまえと取付けかた

⚠ 警告　器具の取付けは取扱説明書に従い行う。（不確実な取付けは、器具落下・感電・火災の原因）

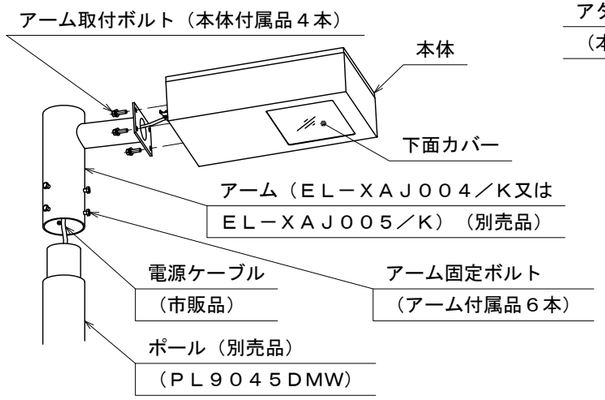

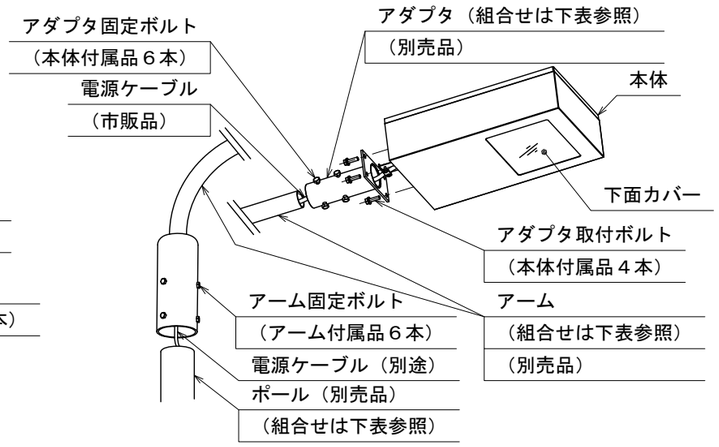

【　組合せ表　】

アダプタ：ＥＬ−ＸＡＪ００６／Ｋ（φ４２．７用）	アーム：ＡＭ１０Ｌ，ＡＭ１１Ｌ，ＡＭ１２Ｌ ポール：ＰＬ９０４５ＤＭ，ＰＬ９０５０ＤＬＢ，ＰＬ９０５０ＤＭ，ＰＬ９０５５ＤＭ
	アーム：ＡＭ１２ＬＹ，ＡＭ１３ＬＹ ポール：ＰＬ９０４５ＤＬＷ
	アーム：ＡＭ５１６Ｌ，ＡＭ４００ＡＳ 上記アームはバンドを使用した取付けとなります。
アダプタ：ＥＬ−ＸＡＪ００７／Ｋ（φ６０．５用）	ポール：φ６０．５（５０Ａ） 注）取付ポールは傾斜角２°～１５°、水平長さ６５０mm以上
アーム：ＥＬ−ＸＡＪ００４／Ｋ（１灯用） ＥＬ−ＸＡＪ００５／Ｋ（２灯用）	ポール：ＰＬ９０４５ＤＭＷ

器具の取付けかた

１．器具の電源用口出し線に電源線、アース線を接続する。

（１）ポールの長さに合った、電源ケーブルを準備してください。電源ケーブルは１．２５mm²または２．０mm²の３心キャブタイヤケーブル（２ＰＮＣＴ）をご使用ください。

（２）電気設備の技術基準省令第７条に従い、電源ケーブルに器具用口出し線の白黒線を圧着端子、スリーブ等を用いて確実に接続してください。

（３）電気設備の技術基準省令第７条に従い、アース線（緑）を圧着端子、スリーブ等を用いて確実に接続し、Ｄ種（第３種）接地工事を確実に行ってください。

（４）ケーブルの押え量はケーブルの外径の１／４程度としてください。押え込みすぎると絶縁破壊による感電の原因となります。

（５）接続部は自己融着絶縁テープ等の防水性のある絶縁被覆処理を確実に施し、絶縁テープを巻いて仕上げ、十分に絶縁・防水処理を施してください。

⚠ 警告
Ｄ種（第３種）接地工事は電気設備の技術基準に従い行う。（アース工事が不完全な場合は感電・火災の原因）

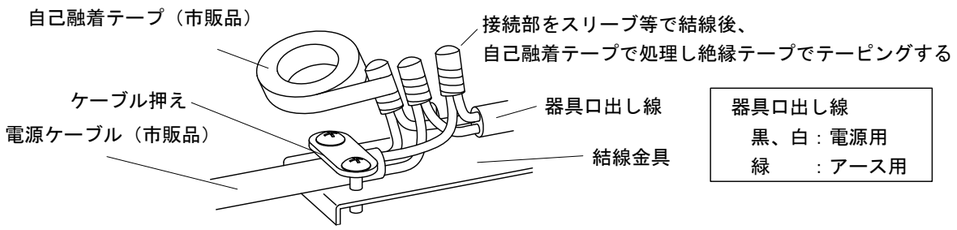

器具口出し線
黒、白：電源用
緑　　：アース用

⚠ 警告
接続部は自己融着絶縁テープ等で防水性のある絶縁被覆処理を確実に施す。（接続部の防水処理が不完全な場合は絶縁不良による漏電、感電の原因）

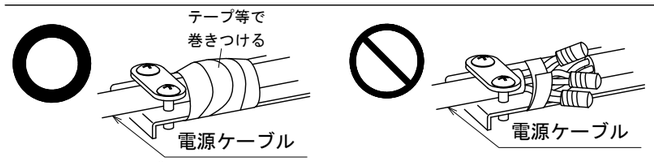

※電源ケーブル及び口出し線の挟み込みを防止するため、余った線を結線金具にシース（外被）部ごと絶縁テープを巻いて固定してください。

２．アームをポールに取り付ける。

・アーム固定ボルト（６本）を下図に示した長さまで緩めます。
・挟み込みに注意しながら電源ケーブルをアーム及びポールに通してください。電源ケーブルを挟み込むと漏電や感電の原因となります。
・アームをポールが突き当たるところまで挿入してください。
・アーム固定ボルト（Ｍ８）を均等に締め付けてください。（推奨締め付けトルク：１５Ｎ・ｍ）締め付けが不十分の場合、本体落下の原因となります。

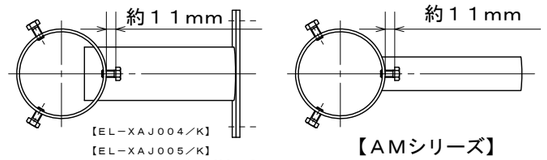

⚠ 警告
ボルトを確実に締める。
不十分な場合、落下の原因

●アダプタを使用する場合（アダプタを使用しない場合は３へ進む）

・アダプタ固定ボルト（６本）を下図に示した長さまで緩めます。

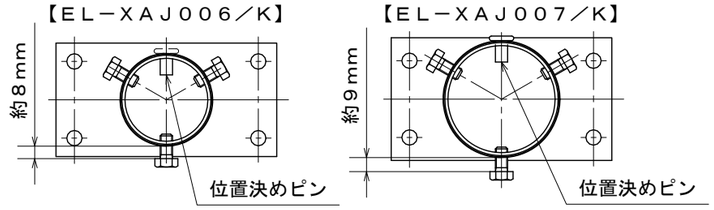

・アダプタをアームが位置決めピンに突き当たるまで挿入します。
・アーム固定ボルト（Ｍ８）を均等に締め付けて下さい。（推奨締め付けトルク：１５Ｎ・ｍ）締め付けが不十分の場合、本体落下の原因となります。

⚠ 警告
ボルトを確実に締める。
不十分な場合、落下の原因

３．本体をアーム（アダプタ）に取り付ける。

・アーム（アダプタ）と本体を取付穴の位置に合わせ、アーム取付ボルト（Ｍ８）を確実に締め付けてください。（推奨締めつけトルク：１５Ｎ・ｍ）締め付けが不十分の場合、落下の原因となります。

■適合アームに取付けた際の器具の傾き

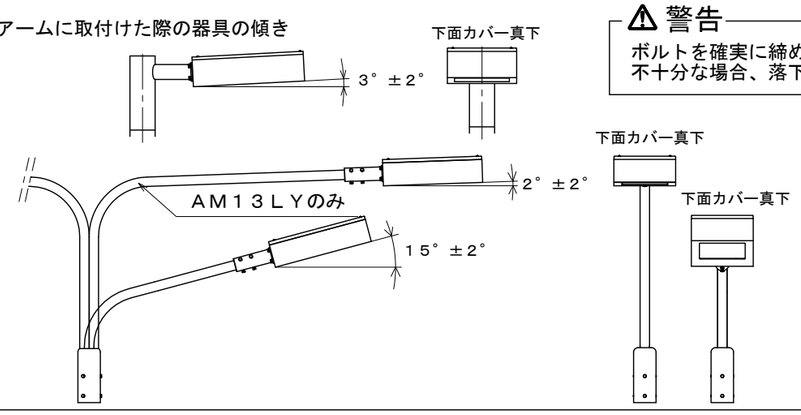

⚠ 警告
ボルトを確実に締める。
不十分な場合、落下の原因