E771Z496H20

形名コード 66W 185

MITSUBISHI ELECTRIC

このたびは三菱照明器具をお買上げいただきありがとうございました。

三菱LED非常用照明器具蓄電池

形名 7H30EB

照明器具購入時の蓄電池形名

7H30EA または 7H30EB

↓

交換用蓄電池形名

7H30EB

対象形名

- EL-LF-BH4131A/2 AHN
- EL-LF-BH4131A/3 AHN
- EL-LF-BH4131/3 AHN

蓄電池の交換について（7H30EB）

蓄電池の交換は以下の手順に従って交換してください。

1. 交換用蓄電池について

・交換用蓄電池形名は、照明器具をご購入されたときに付いていた蓄電池とは異なる場合がございます。交換用蓄電池形名は右記をご参照ください。

2. 蓄電池の交換方法

（1）対象は右記の3形名です。
蓄電池「7H30EA」が付いている場合のみ、以下の手順で蓄電池交換を行ってください。蓄電池「7H30EB」が付いている場合、または右記3形名以外の蓄電池交換については各取扱説明書の手順に従って交換してください。

【手順】

① 電源を切る。

② ドライバーを使用し、ランプカバー取付ねじを外してランプカバーを取外す。

③ ランプをソケットから取外す。

④ つまみねじを緩め、反射板を取外す。

⑤ 蓄電池コネクタを取外す。

⑥ 蓄電池の配線(白)を下図の位置で1本切断する。

⑦ 配線の切断部(両端)に付属の閉端接続子(CE5)を圧着し、絶縁処理を行う。

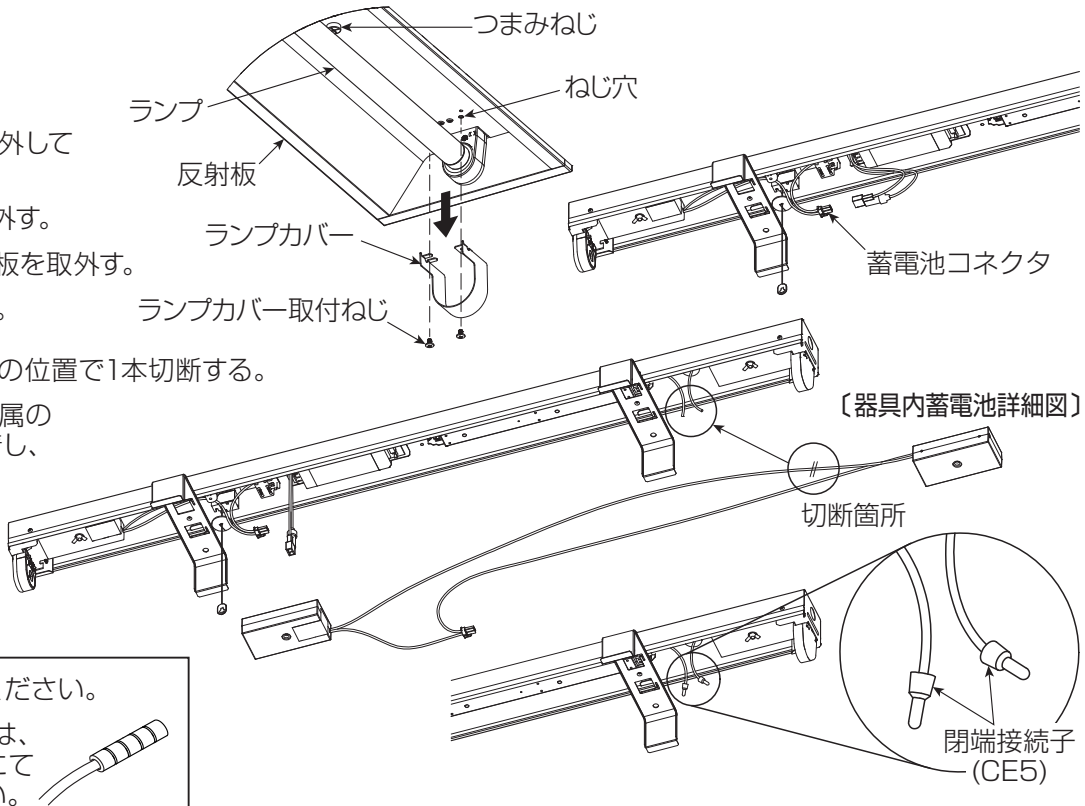

お願い

付属の閉端接続子は「CE5」です。
必ず「CE5」専用の圧着工具（絶縁被覆付閉端接続子用）をご使用ください。

圧着処理ができない場合は、右図のように絶縁テープにて絶縁処理を行ってください。

⑧ 手順⑥と同様に、もう一方の配線(赤)を下図の位置で切断する。

⑨ 手順⑦と同様に、切断部に付属の閉端接続子(CE5)を圧着し、絶縁処理を行う。

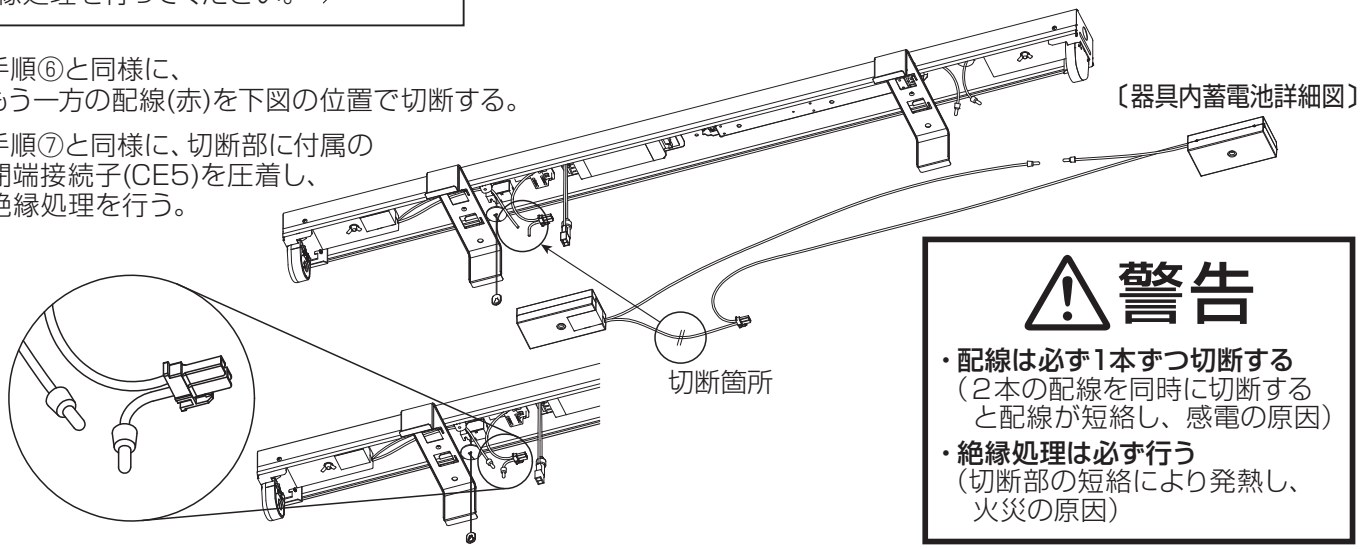

⚠警告

- **配線は必ず1本ずつ切断する**
（2本の配線を同時に切断すると配線が短絡し、感電の原因）
- **絶縁処理は必ず行う**
（切断部の短絡により発熱し、火災の原因）

⑩ 蝶ボルトを緩め蓄電池を取外す。

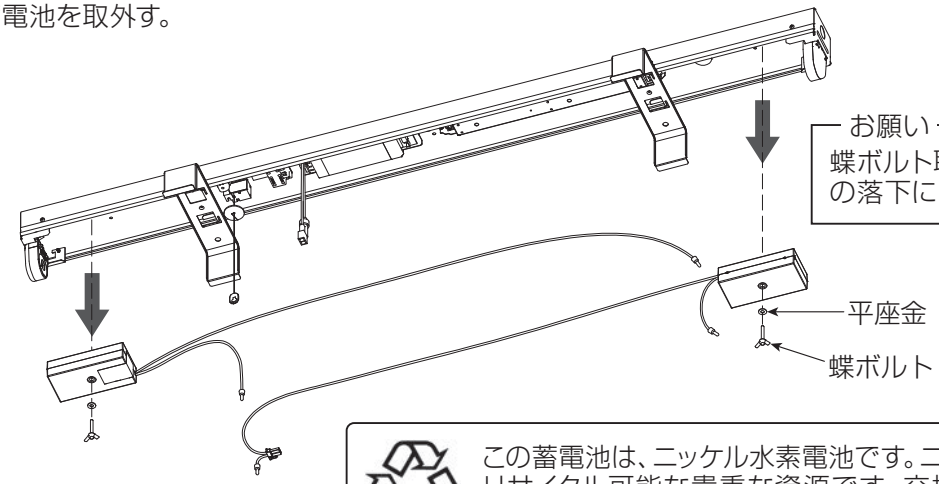

お願い
蝶ボルト取外し時、平座金の落下にご注意ください。

Ni-MH
この蓄電池は、ニッケル水素電池です。ニッケル水素電池はリサイクル可能な貴重な資源です。交換により取外したニッケル水素電池は、回収拠点へお持ち込みください。詳細は弊社カタログをご覧ください。

⑪ 交換用蓄電池の中継コネクタを外して取付金具と器具本体の間に配線を通し、蝶ボルトで交換用蓄電池を器具本体に取付ける。

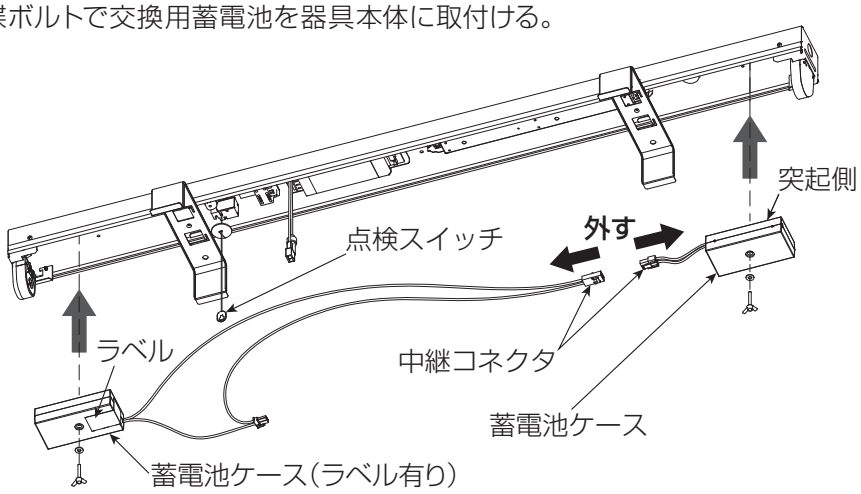

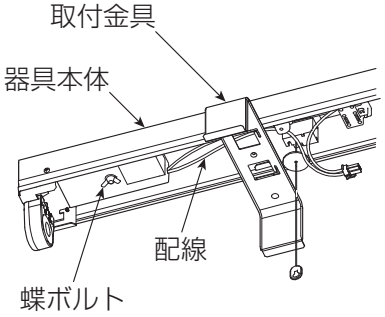

お願い
交換用蓄電池は上図の向きに取付けてください。
・蓄電池ケース（ラベル有り）を点検スイッチ側に配置してください。
・それぞれの蓄電池ケースの器具取付面側には小さな突起が設けてあります。突起側を器具本体側に向け、突起が器具本体の穴にはまるように取付けてください。

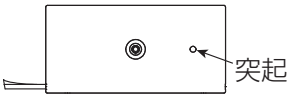

⚠注意
交換用蓄電池の配線を、取付金具と器具本体の間に通す
（配線の挟み込みにより短絡し、感電・火災の原因）

⑫ 交換用蓄電池の中継コネクタを接続する。
⑬ 蓄電池コネクタを接続する。

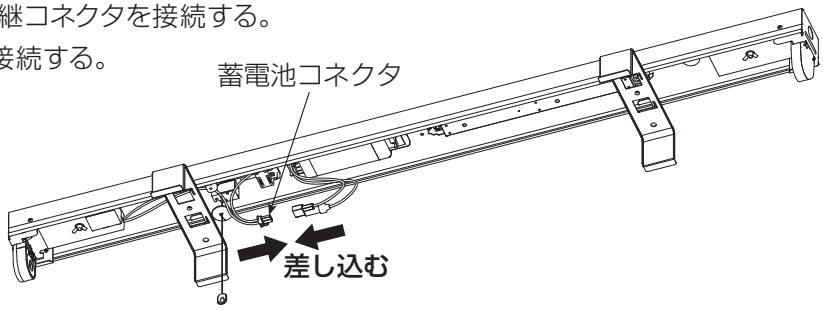

⑭ 逆の手順で、反射板・ランプ・ランプカバーを取付ける。
⑮ 電源を通電する。
⑯ 点検スイッチの引きひもを引いて、非常点灯を確認する。

この説明書は、再生紙を使用しています。

取扱い・修理のご相談は、まず
お買上げの販売店・施工者・設備業者へ
お買上げの販売店等にご依頼できない場合は、ご相談窓口へお問い合わせください。
三菱電機株式会社
三菱電機照明株式会社
〒247-0056　神奈川県鎌倉市大船 2-14-40
ご相談窓口 照明技術相談センター
フリーダイヤル 0120-348-027（無料）
受付時間 9時～17時（土・日・祝日は除く）
FAX (0467) 46−8861