定格表

形名	光色 (色温度)	定格ﾗﾝﾌﾟ 電力 〔W〕	全光束 100時間後 〔lm〕	ﾗﾝﾌﾟ効率 〔lm/W〕	定格寿命 〔h〕	ﾗﾝﾌﾟ電流 〔A〕	口金	質量 〔g〕	適合点灯管	演色性 (Ra)
FDL18EX-D	3波長形 昼光色 (6700K)	18	1000	55.6	6000	0.375	GX10q-3	66	FG-1E FG-1P	84

注）1.上記定格は標準値を示し、特性は100時間点灯後、周囲温度25℃で下向き点灯(口金上)した時の値です。
2.定格寿命は、定格電圧で３時間サイクル(2時間45分点灯、15分消灯)の点灯をした時の平均寿命を示します。

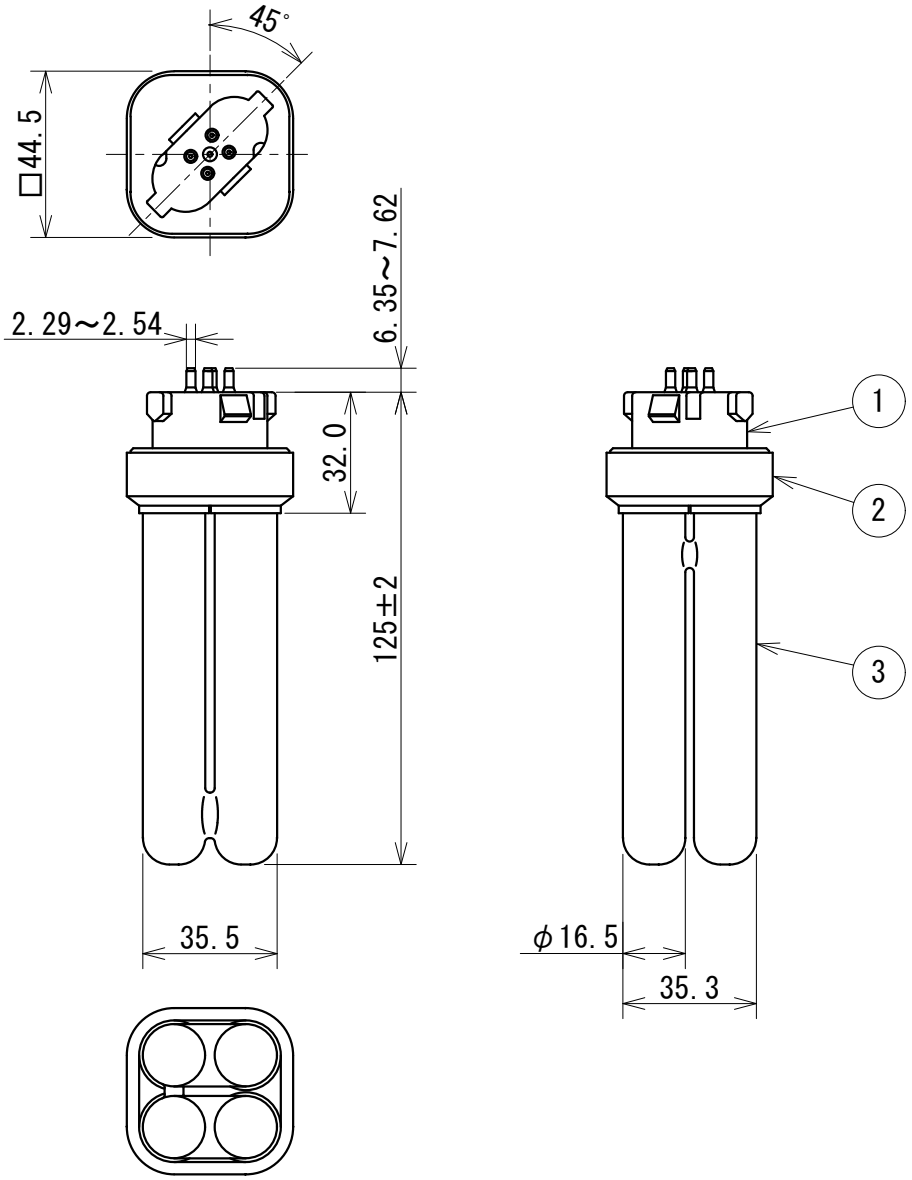

検認	特記事項 安定器は、既存の蛍光灯用一般形安定器が使用できます。 FDL18は、20W蛍光灯用安定器が適合します。				
此本					
設計	⑤				
村松	④				
	③	発光管	ガラス	1	
作成	②	ケース	PBT樹脂	1	白色
細川	①	口　金	PBT樹脂	1	白色
	品番	品　　名	材　　料	数	備　　考

コンパクト形蛍光ランプ
FDL18EX-D

EY90098　E

1612　　単位 mm　　第 3 角 法

三菱電機照明株式会社