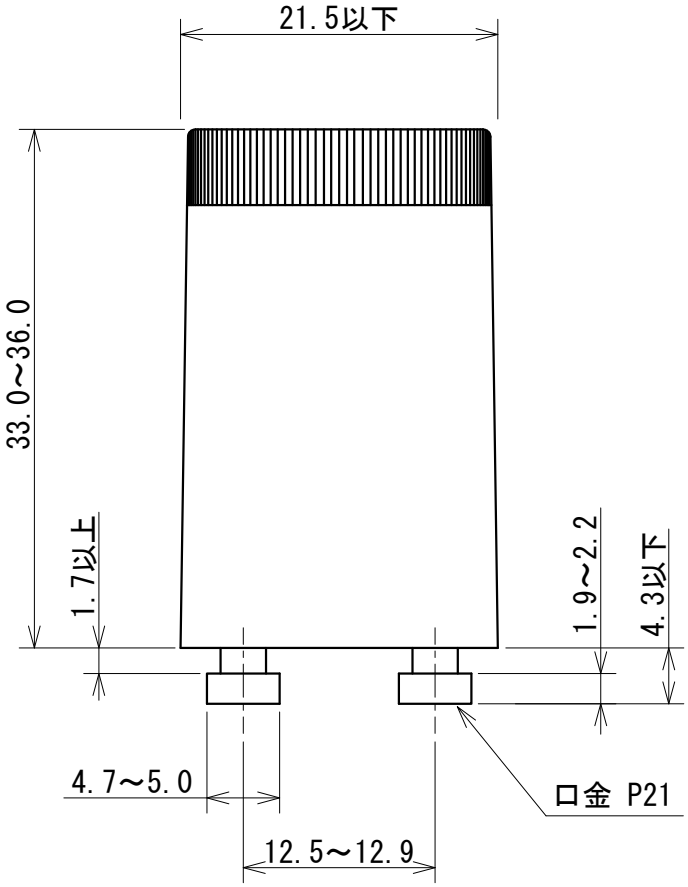

適合ランプ

FL6,FL10,FPL6,FPL9,FDL9

検認						グロースタータ FG-7P
此本						
設計	⑤					
村松	④					
	③					
作成	②					
細川	①	キャップ	ポリプロピレン	1		EY90207 F
	品番	品　名	材　料	数	備　考	
1612		単位 mm	第 3 角 法			三菱電機照明株式会社