定格表

形名	光色 (色温度)	定格ﾗﾝﾌﾟ 電力 〔W〕	全光束 100時間後 〔lm〕	ﾗﾝﾌﾟ効率 〔lm/W〕	定格寿命 〔h〕	ﾗﾝﾌﾟ電流 〔A〕	口金	質量 〔g〕	適合点灯管	演色性 (Ra)
FPL18EX-L	3波長形 電球色 (3000K)	18	1120	62.2	7500	0.375	GY10q-3	81	FG-1E FG-1P	84

注) 1.上記定格は標準値を示し、特性は100時間点灯後、周囲温度25℃で下向き点灯(口金上)した時の値です。
2.定格寿命は、定格電圧で３時間サイクル(2時間45分点灯、15分消灯)の点灯をした時の平均寿命を示します。
3.ランプ点灯中や消灯直後はランプが高温になっており、ヤケドのおそれがありますので、ランプには触れないでください。

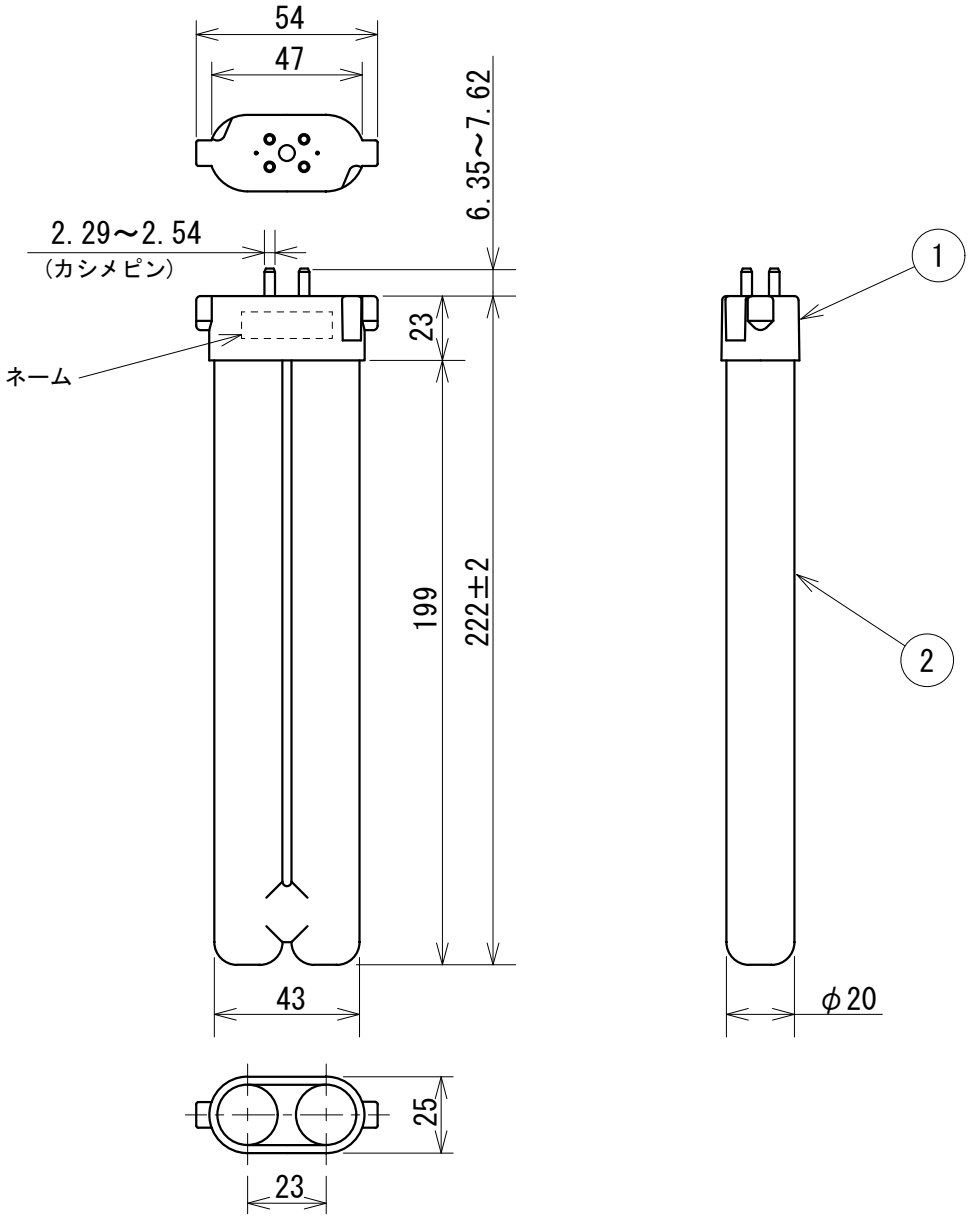

検認					
此本	特記事項 安定器は、既存の蛍光灯用一般形安定器が使用できます。 FPL18は、20W蛍光灯用安定器が適合します。				
設計	⑤				
村松	④	口金ピン	黄銅	4	
	③	フィラメント	タングステン	2	
作成	②	発光管	ガラス	1	
細川	①	口　金	PBT樹脂 難燃性ｸﾞﾚｰﾄﾞ UL94-V0	1	白色
	品番	品　　名	材　　料	数	備　　考

コンパクト形蛍光ランプ
FPL18EX-L

EY90509　D

1612　単位 mm　第 3 角 法

三菱電機照明株式会社