MILCO.NET

外形図 JIS協約寸法(2個用)

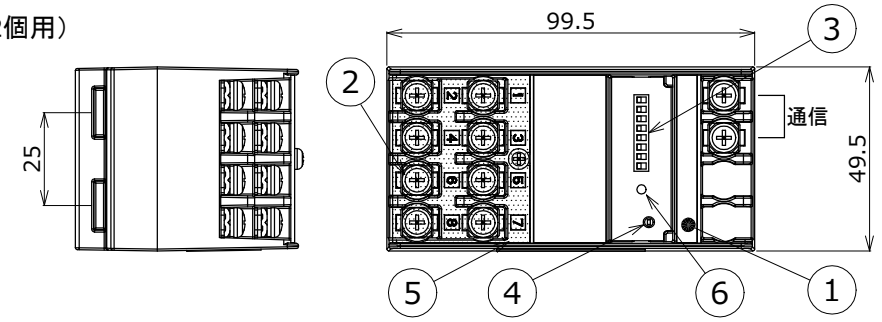

接続図

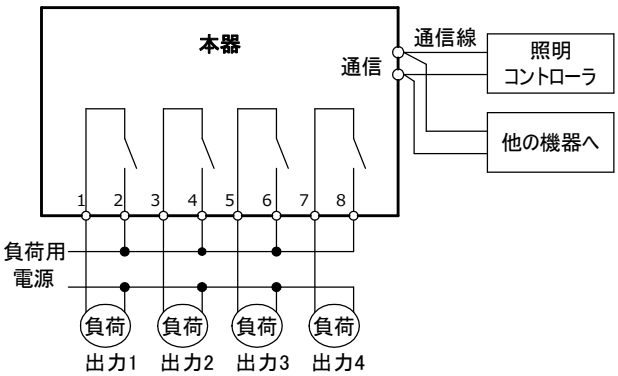

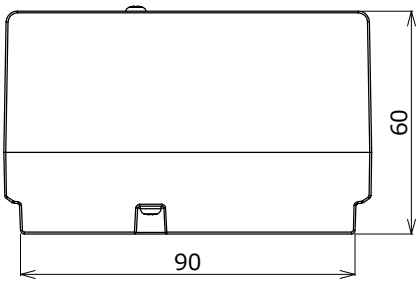

リレー一括操作スイッチ

スイッチを押すたびに
全点灯(全リレーON)
→全消灯(全リレーOFF)
を繰り返します。
(リレー一部OFF状態から操作すると、全点灯(全リレーON))

通信用電源供給時に動作します。

先の細い精密ドライバー等で押してください。

取付方法

「分電盤用ブレーカ取付板 三菱電機製BH-Kプレート」等を利用して取付けて下さい。

アドレス設定方法

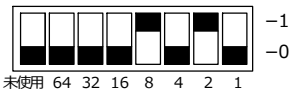

(1) ディップスイッチを1側に設定した 数字の総和が端末器のアドレスとなります。
(2) アドレスは0～127の範囲です。
(3) 上記では8+2=10でアドレスは10です。

LED表示ランプ

リレー 状態	リレー ON	リレー OFF
LED表示ランプ	点灯	消灯

リレーが1つ以上ONで点灯。

使用方法

(1) 本器は照明コントローラ、スリム型壁スイッチと組合わせてご使用ください。
(2) アドレスを所定の番号に設定してご使用ください。
(3) 1つの端子台に2以上の電源線を取付けないでください。
取付ける場合は、圧着端子等で確実に取付けを行ってください。
(4) 本器を複数台使用時、同じアドレスに設定しないでください。
負荷制御中、通信電流が変化し、不動作となる場合があります。

仕様

項 目		仕 様	
機能		4回路の負荷をON,OFF制御できます。	
制御回路数		4回路(片切)	
使用区分		盤内	
適合負荷		照明器具、換気扇	
電気的開閉寿命		条件	規格値
		6A AC250V 1.抵抗負荷(Pf=1) 2.誘導負荷(Pf=0.6) 3.LED照明負荷 4.白熱灯負荷 5.蛍光灯負荷 ・ラピットスタート形 高力率, 低力率 ・グロー, 電子スタータ形 低力率 ・当社製インバータ	30,000回以上 (開閉頻度20回以下/分)
		次の負荷は接続できません。但し、1回路あたりの突入電流が100A/10ms以下の時は接続できます。 ・HID負荷 ・グロー, 電子式スタータ形 高力率 ・他社製インバータ	
通信仕様	通信方式	MILCO.NET通信 2線式ランダム伝送直流パルス方式 無極性	
	定格入力通信電圧	±24V	
	定格入力通信電流	3.3mA	
	適合電線	FCPEV φ0.9mm×1P,φ1.2mm×1P	
使用環境		使用周囲温度 −10～40℃ 使用周囲湿度 ～85%RH 屋内(但し、水、水蒸気、熱気、直射日光のあたらないところ、腐食性ガス、振動、結露のおそれのない場所)	

	品番	品 名	材 料	数	備 考
検認	8				
船山	7				
	6	リレー一括操作スイッチ		1	押しボタンスイッチ
照査	5	端子カバー	PC	1	透明
大島	4	LED表示ランプ		1	赤
	3	ディップスイッチ		1	8極
設計・改定	2	端子ねじ	鉄、ニッケルメッキ	10	M4
柴田	1	本体	PC	1	黒

MILCO.NET
6Aリレー端末器
盤内用(片切4回路)

形名	MN3414
—	—
質量	0.2 kg
図番	EY26131-D

2207 CA 単位 mm 第 3 角 法 三菱電機照明株式会社