外形寸法図

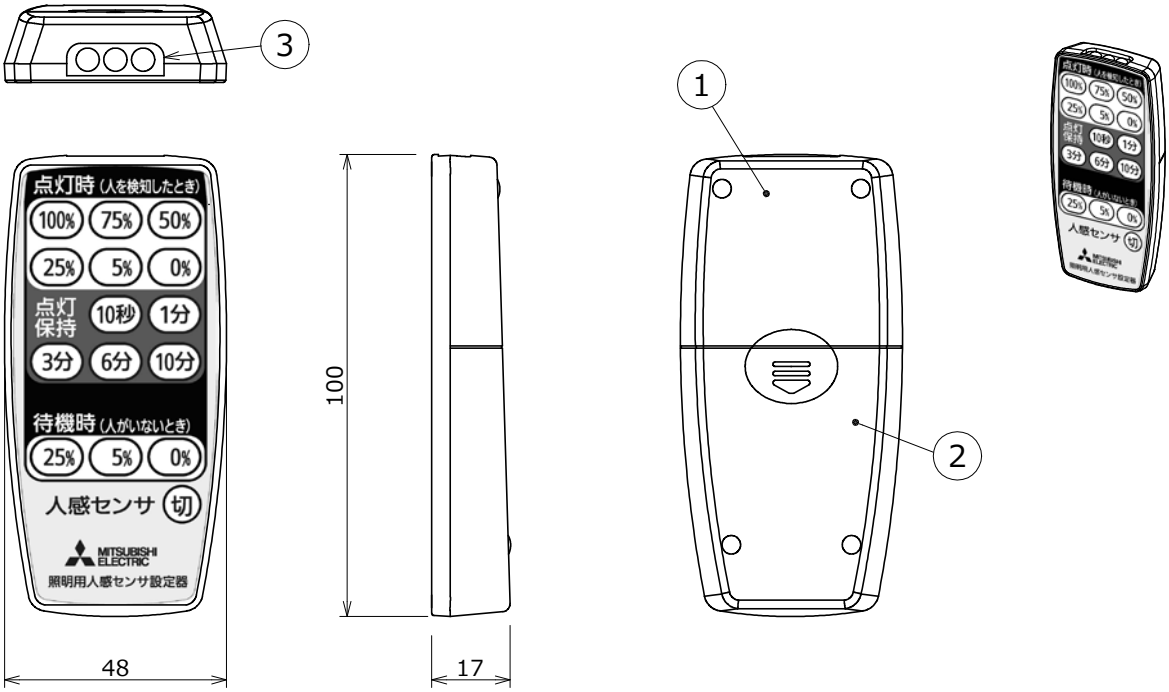

ご使用上の注意

- 本器は、人感センサ設定用リモコンです。
  設定の詳細は、本器の取扱説明書をご確認ください。
- 付属の電池は動作確認用ですので、寿命が短い場合があります。
- 本器の操作範囲は使用環境により変化しますので目安としてください。
- 照明器具のリモコン受光範囲は、器具の形状によって異なりますので、
  器具の取扱説明書をご確認ください。
- 本器の操作は、照明器具のリモコン受光部に向けて行ってください。

リモコンの操作範囲

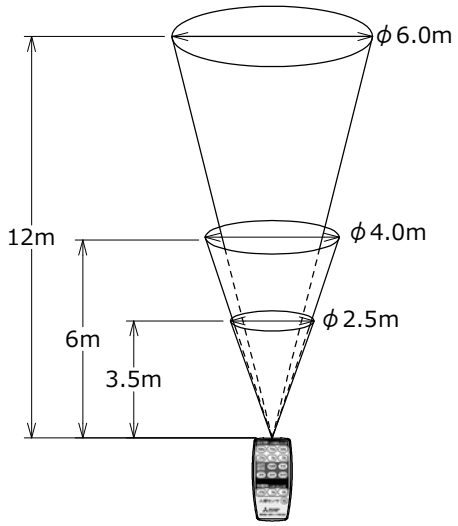

仕様

電源	単4乾電池（DC3.0V）
使用環境	温度：5～35℃ 湿度：45～80%RH

検認	8					人感センサ設定リモコン	
岩坪	7						
	6						
照査	5					形名	RZS03
大島	4						
	3	赤外線LED		3		—	—
設計・改定	2	電池蓋	プラスチック	1	黒	質量	0.06 kg（本体、電池含む）
髙橋	1	ケース	プラスチック	1	黒		
	品番	品　名	材　料	数	備　考	図番	EY27303-A

2111 CA　　単位　mm　第 3 角 法　　三菱電機照明株式会社