PL-RP40,45,50,56,63,71,80JA13 電気配線図

記号	名称	記号	名称	記号	名称	記号	名称
P. B	室内電源基板	I. B	室内制御基板	SWE	コネクタ（応急運転）	DS	ドレンセンサー
		FUSE1	ヒューズ（6.3A）	C	コンデンサ（送風機用電動機）	別売部品 W.B	ワイヤレス受光基板
		BCR	ファン制御用素子	MF	送風機用電動機	別売部品 BZ	ブザー
		CN2L	コネクタ（別売：ロスナイ、遠方表示キット）	MV	ベーン用電動機	別売部品 LED1	発光ダイオード（運転表示：アカ）
		CN25	コネクタ（別売：加湿器）	LS	リミットスイッチ（MVに内蔵）	別売部品 SW1	応急運転（暖房）
		CN32	コネクタ（別売：遠方発停アダプタ）	H2	電熱器（防露ヒータ）	別売部品 SW2	応急運転（冷房）
		CN41	コネクタ（JEMA標準HA端子-A）	DP	ドレンアップメカ		
		CN51	コネクタ（集中管理）	TB1	端子盤（室外：電源及び内外接続線）	R. B	ワイヤードリモコン
		CN105	コネクタ	TB2	端子盤（室内：電源（別売））		
		LED1	発光ダイオード（マイコン電源）	TB4	端子盤（室内：内外接続線）		
		LED2	発光ダイオード（リモコン給源）	TB5, TB6	端子盤（リモコン伝送線）		
		LED3	発光ダイオード（室内外通信）	TH1	サーミスタ（室内吸込温度検知） 0°C/15kΩ、25°C/5.4kΩ		
		X1	リレー（ドレンアップメカ）				
		X3	リレー（ベーンモータ）	TH2	サーミスタ（室内配管（液管）温度検知） 0°C/15kΩ、25°C/5.4kΩ		
		SW1	スイッチ（機種設定<表１>参照）				
		SW2	スイッチ（能力設定<表２>参照）	TH5	サーミスタ（室内配管（二相管）温度検知） 0°C/15kΩ、25°C/5.4kΩ		
		SW5	スイッチ（機能設定）				

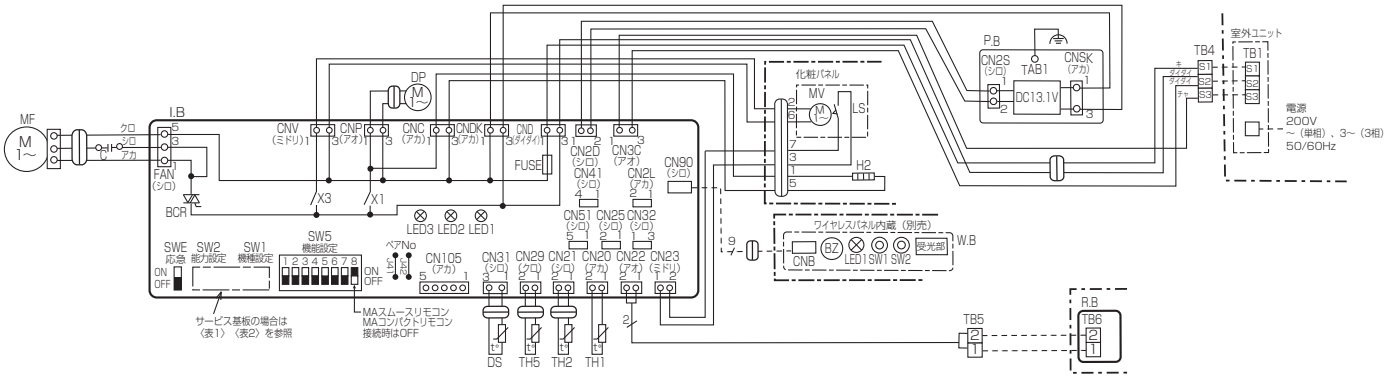

〈表1〉SW1（機種設定）

サービス基板の場合
1 2 3 4 5 ON OFF

〈表2〉 SW2（能力設定）

能力	サービス基板の場合
40形	1 2 3 4 5 ON OFF
45形	1 2 3 4 5 ON OFF
50形	1 2 3 4 5 ON OFF
56形	1 2 3 4 5 ON OFF
63形	1 2 3 4 5 ON OFF
71形	1 2 3 4 5 ON OFF
80形	1 2 3 4 5 ON OFF

※1
〈図1〉

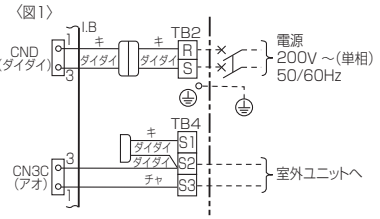

【注意】
1. □□□ は端子盤、○○○はコネクタを示します。
2.内外接続線は極性がありますので番号（S1, S2, S3）に従い配線してください。
3.室外ユニットのサービスの際は、室外ユニットの電気配線図を参照してください。
4.本図は、内外接続線（AC200V仕様）が電源と信号の重畳方式の配線図を示します。
※1：内外別受電方式の工事をした場合は、図1になります。
※2：本機の電源方式については、電気配線工事の際に貼り付ける注意ラベル（付属品同梱）を参照してください。
5.■はスイッチの位置を示します。
【応急運転】
応急運転については技術資料等を参照してください。

図番	PLRP40JA13-DE	副番	