MITSUBISHI ELECTRIC

三菱電機パッケージエアコン別売部品
下吸込ボックス

PAC-KC60CTB（PLFY-P36CLM用）
PAC-KC61CTB（PLFY-P45・56CLM用）
PAC-KC63CTB（PLFY-P71・80CLM用）

取付説明書

1．部品

この梱包には、説明書のほかに下記部品が入っていますのでご確認ください。

品　番	品　名	個　数
①	下吸込ボックス	1
②	取付用タッピンネジ（4×10）	12
③	プレフィルター（ボックス内蔵）	1

2．取付要領

●下吸込ボックスは、室内ユニット本体を吊り下げる前に本体に取付けてください。
●下吸込ボックスは、据付時の姿勢（下吸込面が下向き）で梱包されています。
一方、室内ユニット本体は上下方向が逆に梱包されていますので、下吸込ボックス取付時は、**下吸込ボックスの下吸込面を上側に裏返して本体と合わせてください。**

①プレフィルターを取りはずします。（図１）

②室内ユニット本体の吸込ダクトフランジを取りはずします。（ネジ１２カ所）（図３）

③下吸込ボックスを室内ユニット本体に合わせて取付けます。（ネジ１２カ所）（図２、図３）

④プレフィルターを元どおりに取付けます。

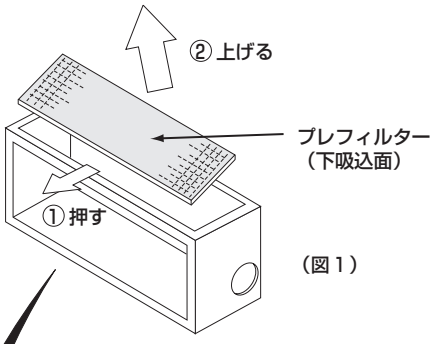

（図１）

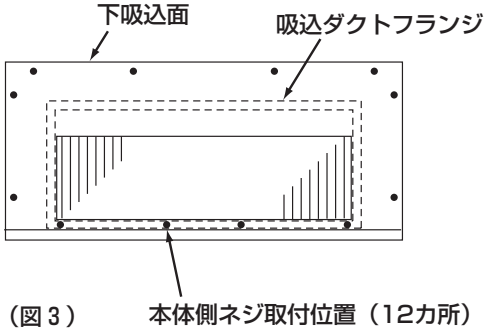

（図３）

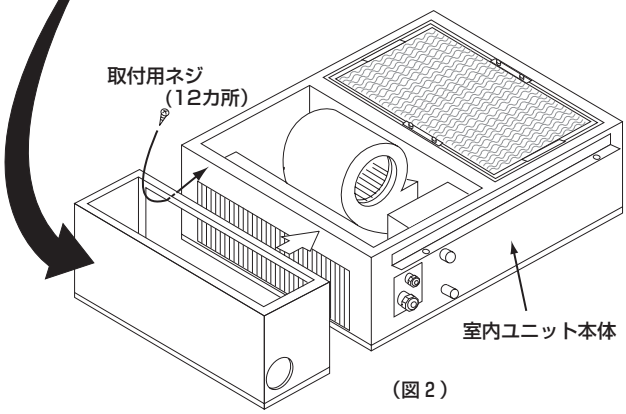

（図２）

注．図はいずれも吸込・吹出側を上にした状態を示します。下吸込ボックスは梱包時と天地逆です。

⚠注意

●梱包状態で吸込面を覆っているダンボールは、ユニット本体の吊り下げ設置後、化粧パネル（別売部品）を取付けるまで、塵埃の侵入を防止するため下吸込面に貼り付けておいてください。吸込面を開放のまま放置しないでください。
●ユニット本体も工事の際に発生する塵埃からユニット内面を保護するために、ビニールシートを貼り付けた状態を保持してください。
●内面への塵埃や油等が多量に付着しますと、HEPAフィルターの寿命を縮める、熱交換器等の部品を破損させるなどの原因になります。

WT02321X02