適用機種	集中コントローラ G-150AD

三菱電機 ビル 空調管理システム　　別売部品
黒色カバー
PAC-YG71CBL
取付説明書

安全のために必ず守ること

●この「安全のために必ず守ること」をよくお読みのうえ、据付けてください。
●ここに記載した注意事項は、安全に関する重要な内容ですので、必ずお守りください。

⚠警告	取扱いを誤った場合、使用者が死亡または重傷を負うことが想定される危害の程度
⚠注意	取扱いを誤った場合、使用者が傷害を負うことが想定されるか、または、物的損害の発生が想定される危害・損害の程度

●図記号の意味は次のとおりです。

（一般指示）

●お読みになったあとは、お使いになる方に必ず本書をお渡しください。
●お使いになる方は、本書をいつでも見られるところに大切に保管してください。移設・修理の場合、工事をされる方にお渡しください。また、お使いになる方が代わる場合、新しくお使いになる方にお渡しください。

⚠ 警告

◎取付けをするときに

梱包材を処理すること。

●包装用の袋で子どもが遊ばないように、破ってから廃棄すること。窒息事故のおそれあり。

指示を実行

お願い

他の用途に使用しないでください。

●黒色カバーは集中コントローラ G-150AD専用です。

1 部品の確認

この箱の中には、この説明書のほかに下記部品が入っていますのでご確認ください。
* 搬入時は取付ける場所まで梱包のままで搬入してください。

名称	① 黒色カバー　(PAC-YG71CBL)
数量	1
形状	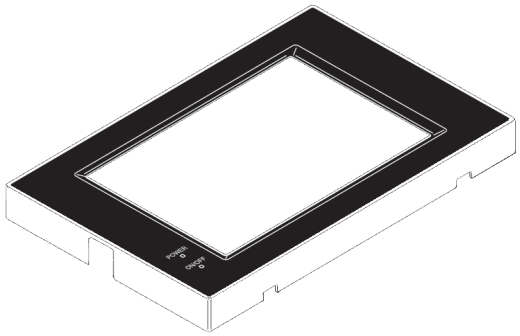

2 外形寸法

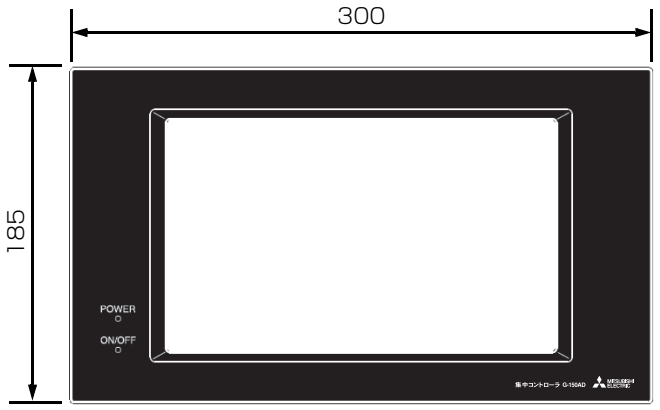

単位 : mm

3 取り付け方法

1. G-150AD のカバーを取外します。

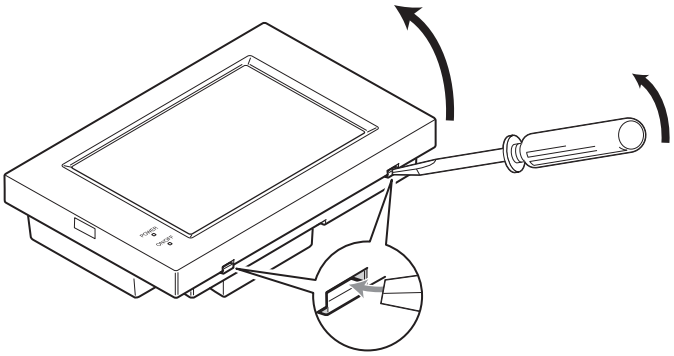

マイナスドライバーをさし込み、
引き上げるとカバーが外れます。

2. 黒色カバーを取付けます。

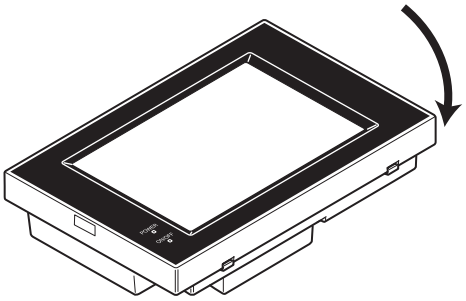

●この取付説明書は取付後お客様にお渡しください。

三菱電機株式会社

冷熱システム製作所　〒 640-8686 和歌山市手平 6-5-66 (073)436-2111

WT05498X02