MITSUBISHI ELECTRIC

販売店・工事店様用

三菱電機 ビル・店舗用 エアコン別売部品 フィルターボックス

形名

PAC-KF50TB
PAC-KF51TB
PAC-KF52TB
PAC-KF53TB

取付説明書

もくじ

安全のために必ず守ること ……2
1. 使用部品 ……4
1-1. 同梱部品 ……4
1-2. 一般市販必要工具 ……4
2. 使用箇所 ……5
2-1. 取付け時の外観 ……5
2-2. 適用機種 ……5
3. 取付け前の準備 ……6
3-1. 後吸込仕様への変更 ……6
4. 取付要領 ……7
4-1. フィルターボックスの取付け ……7
4-2. PD-RP･GA 形 ,PDFY-P･GMG 形 標準ロングライフフィルターの取付け ……8
5. 取付工事後の確認 ……9
6. お客様への説明 ……10

この製品の性能・機能を十分に発揮させ、また安全を確保するために、正しい取付工事が必要です。取付工事の前に、この説明書を必ずお読みください。

- この製品は国内専用です。日本国外では使用できません。
  This appliance is designed for use in Japan only and can not be used in any other country.

WT06646X04

安全のために必ず守ること

- この「安全のために必ず守ること」をよくお読みのうえ、取り付けてください。
- ここに記載した注意事項は、安全に関する重要な内容です。必ずお守りください。

⚠ 警告	取扱いを誤った場合、使用者が死亡または重傷を負うことが想定される危害の程度
⚠ 注意	取扱いを誤った場合、使用者が軽傷を負うことが想定されるか、または物的損害の発生が想定される危害・損害の程度

- 図記号の意味は次のとおりです。

（一般禁止）

（接触禁止）

（一般指示）

- お読みになったあとは、お使いになる方に必ず本書をお渡しください。
- お使いになる方は、本書をいつでも見られるところに大切に保管してください。移設・修理の場合、工事をされる方にお渡しください。また、お使いになる方が代わる場合、新しくお使いになる方にお渡しください。

一般事項

⚠ 警告

特殊環境では、使用しないこと。

- 油・蒸気・有機溶剤・腐食ガス（アンモニア・硫黄化合物・酸など）の多いところや、酸性やアルカリ性の溶液・特殊なスプレーなどを頻繁に使うところで使用した場合、著しい性能低下・腐食による冷媒漏れ・水漏れ・けが・感電・故障・発煙・火災のおそれあり。

使用禁止

改造はしないこと。

- 冷媒漏れ・水漏れ・けが・感電・火災のおそれあり。

禁止

⚠ 注意

パネルやガードを外したまま運転しないこと。

- 回転機器に触れると、巻込まれてけがのおそれあり。
- 高電圧部に触れると、感電のおそれあり。
- 高温部に触れると、火傷のおそれあり。

使用禁止

部品端面や熱交換器のフィン表面を素手で触れないこと。

- けがのおそれあり。

接触禁止

運搬・据付工事をするときに

⚠ 注意

梱包に使用している PP バンドを持って運搬しないこと。

- けがのおそれあり。

運搬禁止

20kg 以上の製品の運搬は、1 人でしないこと。

- けがのおそれあり。

運搬禁止

据付工事をするときに

⚠警告

梱包材は破棄すること。

- 窒息事故のおそれあり。

指示を実行

⚠注意

販売店または専門業者が取付説明書に従って取り付け工事を行うこと。

- けが・感電・故障・火災のおそれあり。

指示を実行

移設・修理をするときに

⚠警告

移設・修理をする場合、販売店または専門業者に依頼すること。分解・改造はしないこと。

- 不備がある場合、冷媒漏れ・水漏れ・けが・感電・火災のおそれあり。

禁止

お願い

エアフィルターを外した状態で運転しないでください。

- ユニット内部にゴミが詰まり、故障のおそれあり。

1. 使用部品

1-1. 同梱部品

下記部品が同梱されていますので確認してください。

No.	名称	形状	形名	数量
①	PTT ネジ （4 × 12）		PAC-KF50TB	18 本（予備 2 本）
			PAC-KF51TB	22 本（予備 2 本）
			PAC-KF52TB	
			PAC-KF53TB	28 本（予備 2 本）
②	吸込フランジ		PAC-KF50TB	1 個
			PAC-KF51TB	
			PAC-KF52TB	
			PAC-KF53TB	
③	結束バンド		PAC-KF50TB	1 本
			PAC-KF51TB	
			PAC-KF52TB	
			PAC-KF53TB	

1-2. 一般市販必要工具

名称	形状
軸径 6mm 軸長 150mm プラスドライバー	150mm

2. 使用箇所

2-1. 取付け時の外観

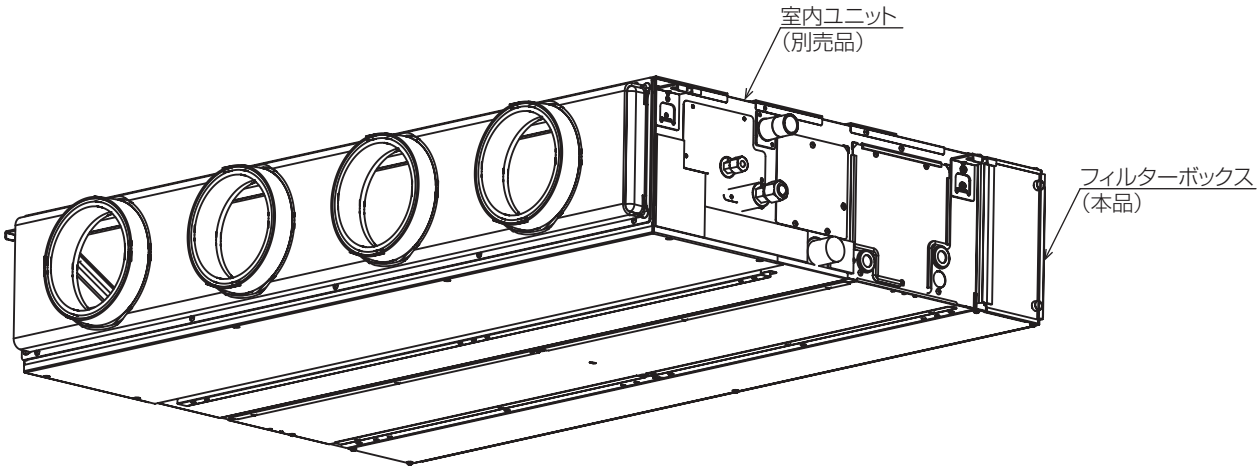

2-2. 適用機種

お願い

- 適用機種を必ず確認し、取付け間違いのないようにお願いします。

形名	適用機種	適用フィルター			
		種類	形名	寸法	使用枚数
PAC-KF50TB	PDFY-P22,28,36GMG形	高性能フィルター（比色法 65%）	PAC-KF10PAF	231×320	2 枚
		高性能フィルター（比色法 90%）	PAC-KF20PAF	231×320	2 枚
PAC-KF51TB	PE-RP50,56DA形 PD-RP40,50,56GA形 PDFY-P45,56GMG形	ロングライフフィルター	PAC-KF04LAF	231×320	1 枚
				231×520	1 枚
		高性能フィルター（比色法 65%）	PAC-KF11PAF	231×320	1 枚
				231×520	1 枚
		高性能フィルター（比色法 90%）	PAC-KF21PAF	231×320	1 枚
				231×520	1 枚
PAC-KF52TB	PE-RP63,71,80DA形 PD-RP63,71,80GA形 PDFY-P71,80,90GMG形	ロングライフフィルター	PAC-KF05LAF	231×520	2 枚
		高性能フィルター（比色法 65%）	PAC-KF12PAF	231×520	2 枚
		高性能フィルター（比色法 90%）	PAC-KF22PAF	231×520	2 枚
PAC-KF53TB	PE-RP112,140,160DA形 PD-RP112,140,160GA形 PDFY-P112,140GMG形	ロングライフフィルター	PAC-KF06LAF	231×320	1 枚
				231×520	2 枚
		高性能フィルター（比色法 65%）	PAC-KF13PAF	231×320	1 枚
				231×520	2 枚
		高性能フィルター（比色法 90%）	PAC-KF23PAF	231×320	1 枚
				231×520	2 枚

3. 取付け前の準備

3-1. 後吸込仕様への変更

PD-RP40～160GA 形と PDFY-P22～140GMG 形への取付けは、室内ユニットを下吸込から後吸込へ変更する必要があります。

手順

1. ウシロイタとフィルターレールワクを外す。（**下吸込み図**、**取外し図**）
2. ウシロイタとフィルターレールワクを入れかえて取り付ける。（**取付け図**）

形名	ネジ本数	
	ウシロイタ	レールワク
PDFY-P22～36GMG 形	8	8
PD-RP40～56GA 形 PDFY-P45,56GMG 形	8	8
PD-RP63 ～80GA 形 PDFY-P71 ～ 90GMG 形	8	8
PD-RP112 ～160GA 形 PDFY-P112,140GMG 形	10	9

下吸込み図

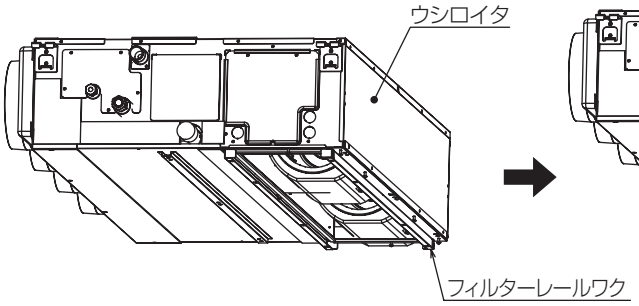

取外し図

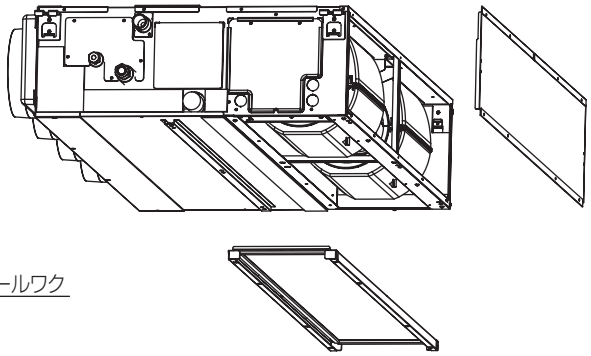

取付け図

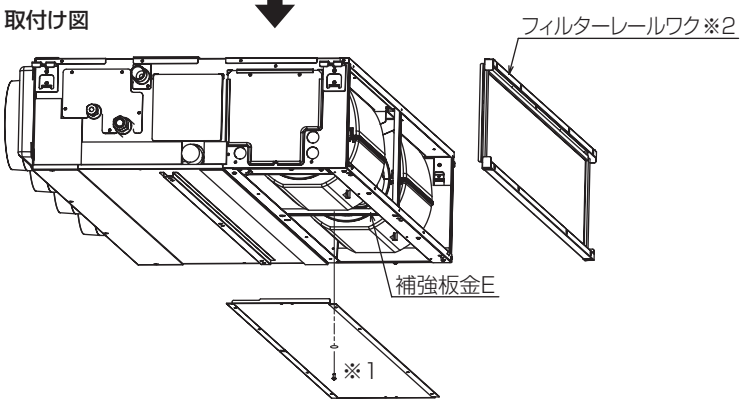

※1 PD-RP112～160GA形とPDFY-P112,140GMG形の場合は、
補強板金Eにネジ止めしてください。
※2 フィルターボックス取付け時はフィルターレールワクの取付け不要です。

4. 取付要領

取付けは、室内ユニット据付け前に行ってください。

4-1. フィルターボックスの取付け

手順

1. 付属のネジ①を使用し、室内ユニットにフィルターボックスを取り付ける。（**詳細図**，**ネジ締付け図**）

お願い

- 取付けの際は、取付け方向を確認してください。（制御箱側にフタが来るように取り付けてください。）
  PAC-KF50,51,52TB・・・8本　　PAC-KF53TB・・・10本
- 風漏れの原因になりますので、ネジは真っ直ぐ締め、締め忘れのないよう注意してください。（**ネジ締付け図**）

詳細図　　**ネジ締付け図**

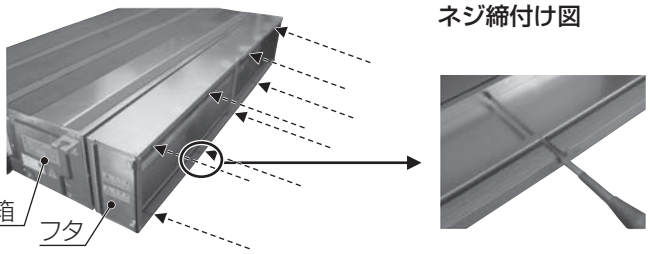

2. 付属のネジ①を使用し、フィルターボックスに付属の吸込フランジ②を取り付ける。
   PAC-KF50TB・・・8本　　PAC-KF51,52TB・・・12本　　PAC-KF53TB・・・16本

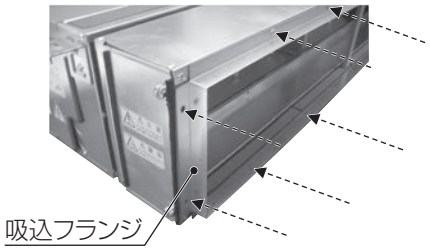

3. フィルターボックス側面のつまみネジを緩め、フタを取り外す。

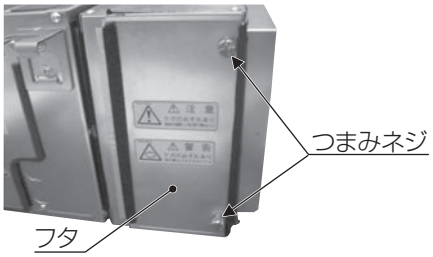

4. フィルターを挿入し、**3.** で外したフタを取り付け、ネジを締める。

お願い

- フィルターのフランジ方向に注意して挿入してください。（左図）
  フィルター脱着に必要なメンテナンススペースは梱包材を利用して確認することができます。（右図）

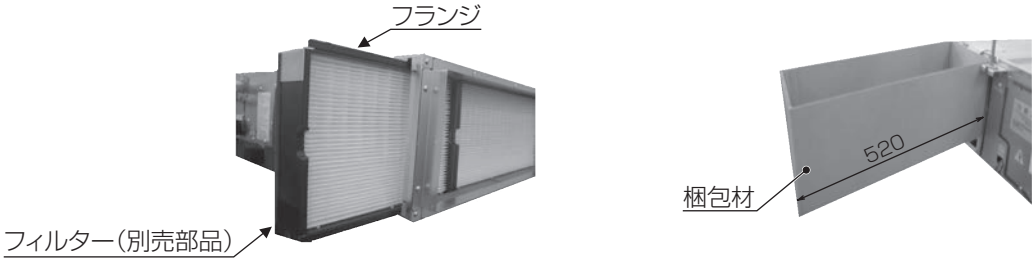

お願い

- フィルターボックス内への高性能フィルターとロングライフフィルターの併用はできません。フィルターはいずれかひとつにしてください。
- 後吸込への変更時、高性能フィルタ組込時は取得機外静圧が変わりますので必要に応じ静圧設定の変更を行ってください。
  （切換え要領は制御ボックスのフタに記載されています。なお、詳細につきましては技術マニュアルを参照ください。）

4-2. PD-RP･GA 形 ,PDFY-P･GMG 形標準ロングライフフィルターの取付け

室内ユニットの標準ロングライフフィルターを取り付ける場合は、フィルターコーナー部にある穴に結束バンド③を通して連結してください。（フィルター連結図、フィルター連結挿入図）

フィルター連結図

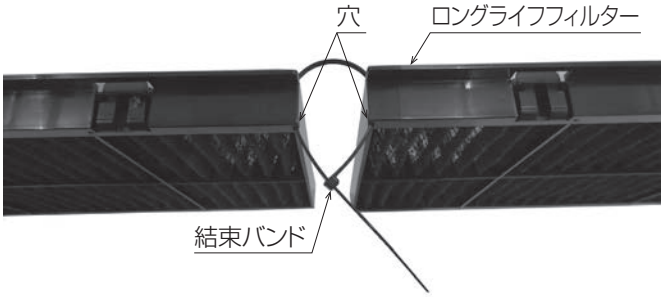

フィルター連結挿入図

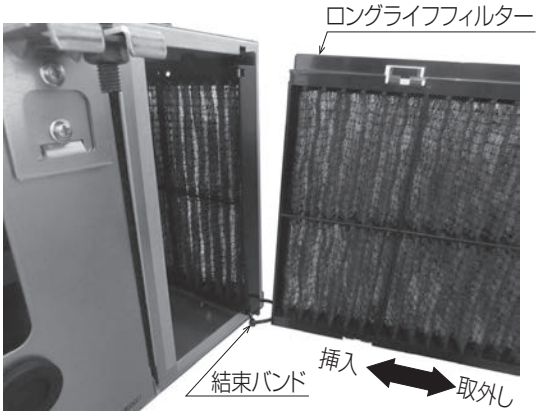

お願い

- 結束バンドは余裕を持たせて連結してください。
  （メンテナンス時に奥のフィルターを取り出す時必要となります。）

5. 取付工事後の確認

取付工事が完了しましたら、下表に従ってもう一度点検してください。
不具合がありましたら必ず直してください。（機能が発揮できないばかりか、安全性が確保できません。）

No.	チェック項目	チェック欄
1	接合部に隙間がないことを確認してください。（不備がある場合、風漏れのおそれがあります。）	
2	取付け後に作業にもれがないかもう一度確認してください。	

6. お客様への説明

- お使いになる方に正しい使い方をご説明ください。
  お使いになる方が不在の場合は、オーナー様・ゼネコン関係者様や建物の管理人様にご説明ください。
- 「安全のために必ず守ること」の項は、安全に関する重要な注意事項を記載していますので、必ず守るようにご説明ください。
- この取付説明書は、取付け後、お使いになる方にお渡しください。
- お使いになる方が代わる場合、この取付説明書を新しくお使いになる方にお渡しください。

ご不明な点がございましたらお客様相談窓口にお問い合わせください。

三菱電機冷熱相談センター

0037-80-2224(フリーボイス)/073-427-2224(携帯電話対応)

FAX(365 日・24 時間受付)
0037(80)2229(フリーボイス)・073(428)-2229(通常 FAX)

三菱電機株式会社

本社　〒100-8310　東京都千代田区丸の内2-7-3(東京ビル)
冷熱システム製作所　〒640-8686　和歌山市手平6-5-66

WT06646X04