MITSUBISHI ELECTRIC

販売店・工事店様用

三菱電機 ビル・店舗用 エアコン別売部品 ロングライフフィルター

形名

PAC-KF04LAF
PAC-KF05LAF
PAC-KF06LAF

高性能フィルター

形名

PAC-KF10PAF
PAC-KF11PAF
PAC-KF12PAF
PAC-KF13PAF
PAC-KF20PAF
PAC-KF21PAF
PAC-KF22PAF
PAC-KF23PAF

取付説明書

もくじ

安全のために必ず守ること 2
1. 使用部品 3
1-1. 同梱部品 3
2. 使用箇所 4
2-1. 取付け時の外観 4
2-2. 適用機種 5
3. 取付要領 6
4. 取付工事後の確認 7
5. お客様への説明 7

この製品の性能・機能を十分に発揮させ、また安全を確保するために、正しい取付工事が必要です。取付工事の前に、この説明書を必ずお読みください。

- この製品は国内専用です。日本国外では使用できません。
  This appliance is designed for use in Japan only and can not be used in any other country.

WT06648X04

安全のために必ず守ること

- この「安全のために必ず守ること」をよくお読みのうえ、取り付けてください。
- ここに記載した注意事項は、安全に関する重要な内容です。必ずお守りください。

⚠ 警告	取扱いを誤った場合、使用者が死亡または重傷を負うことが想定される危害の程度
⚠ 注意	取扱いを誤った場合、使用者が軽傷を負うことが想定されるか、または物的損害の発生が想定される危害・損害の程度

- 図記号の意味は次のとおりです。

（一般禁止）

（一般指示）

- お読みになったあとは、お使いになる方に必ず本書をお渡しください。
- お使いになる方は、本書をいつでも見られるところに大切に保管してください。移設・修理の場合、工事をされる方にお渡しください。また、お使いになる方が代わる場合、新しくお使いになる方にお渡しください。

一般事項

⚠ 警告

特殊環境では、使用しないこと。

- 油・蒸気・有機溶剤・腐食ガス（アンモニア・硫黄化合物・酸など）の多いところや、酸性やアルカリ性の溶液・特殊なスプレーなどを頻繁に使うところで使用した場合、著しい性能低下・腐食による冷媒漏れ・水漏れ・けが・感電・故障・発煙・火災のおそれあり。

使用禁止

改造はしないこと。

- 冷媒漏れ・水漏れ・けが・感電・火災のおそれあり。

禁止

据付工事をするときに

⚠ 警告

梱包材は破棄すること。

- 窒息事故のおそれあり。

指示を実行

販売店または専門業者が取付説明書に従って取り付け工事を行うこと。

- 冷媒漏れ・水漏れ・けが・感電・故障・火災のおそれあり。

指示を実行

お願い

エアフィルターを外した状態で運転しないでください。

- ユニット内部にゴミが詰まり、故障のおそれあり。

1. 使用部品

1-1. 同梱部品

下記部品が同梱されていますので確認してください。

フィルタ仕様	形名	寸法	枚数
ロングライフフィルタ	PAC-KF04LAF	231 × 320	1 枚
		231 × 520	1 枚
	PAC-KF05LAF	231 × 520	2 枚
	PAC-KF06LAF	231 × 320	1 枚
		231 × 520	2 枚
高性能フィルタ（比色法 65%）	PAC-KF10PAF	233 × 320	2 枚
	PAC-KF11PAF	233 × 320	1 枚
		233 × 520	1 枚
	PAC-KF12PAF	233 × 520	2 枚
	PAC-KF13PAF	233 × 320	1 枚
		233 × 520	2 枚
高性能フィルタ（比色法 90%）	PAC-KF20PAF	233 × 320	2 枚
	PAC-KF21PAF	233 × 320	1 枚
		233 × 520	1 枚
	PAC-KF22PAF	233 × 520	2 枚
	PAC-KF23PAF	233 × 320	1 枚
		233 × 520	2 枚

2. 使用箇所

2-1. 取付け時の外観

※ フィルタを取付ける場合はフィルタボックス（別売部品）が必要です。

後吸込フィルタボックス使用時

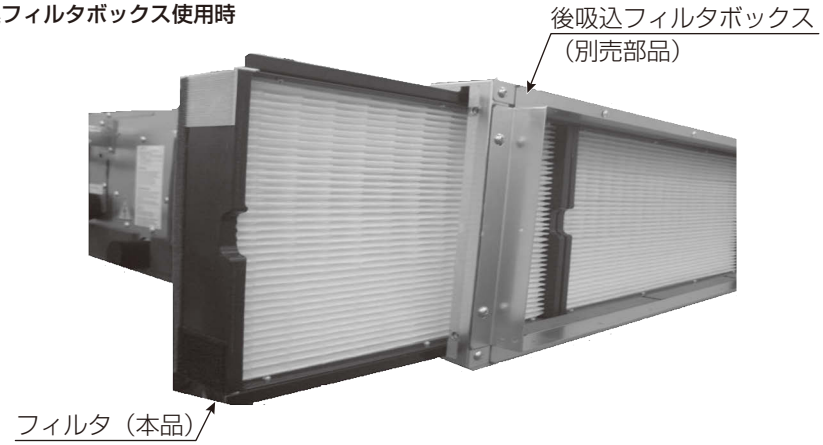

下吸込フィルタボックス使用時

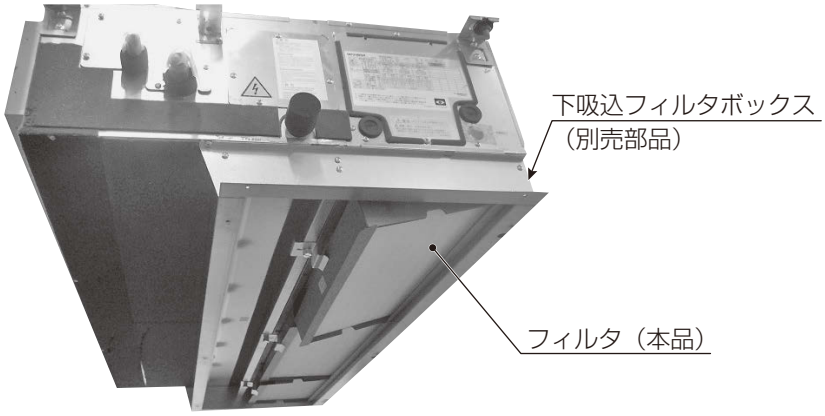

2-2. 適用機種

お願い

- 適用機種を必ず確認し、取付け間違いのないようにお願いします。

[1] 後吸込フィルタボックス使用時

形名	フィルタ仕様	寸法	枚数	適用フィルタボックス	適用機種
PAC-KF10PAF	高性能フィルタ（比色法 65%）	233 × 320	2 枚	PAC-KF50TB	PDFY-P22,28,36GMG形
PAC-KF20PAF	高性能フィルタ（比色法 90%）	233 × 320	2 枚		
PAC-KF04LAF	ロングライフフィルタ	231 × 320	1 枚	PAC-KF51TB	PE-RP50,56DA形 PD-RP40,50,56GA形 PDFY-P45,56GMG形
		231 × 520	1 枚		
PAC-KF11PAF	高性能フィルタ（比色法 65%）	233 × 320	1 枚		
		233 × 520	1 枚		
PAC-KF21PAF	高性能フィルタ（比色法 90%）	233 × 320	1 枚		
		233 × 520	1 枚		
PAC-KF05LAF	ロングライフフィルタ	231 × 520	2 枚	PAC-KF52TB	PE-RP63,71,80DA形 PD-RP63,71,80GA形 PDFY-P71,80,90GMG形
PAC-KF12PAF	高性能フィルタ（比色法 65%）	233 × 520	2 枚		
PAC-KF22PAF	高性能フィルタ（比色法 90%）	233 × 520	2 枚		
PAC-KF06LAF	ロングライフフィルタ	231 × 320	1 枚	PAC-KF53TB	PE-RP112,140,160DA形 PD-RP112,140,160GA形 PDFY-P112,140GMG形
		231 × 520	2 枚		
PAC-KF13PAF	高性能フィルタ（比色法 65%）	233 × 320	1 枚		
		233 × 520	2 枚		
PAC-KF23PAF	高性能フィルタ（比色法 90%）	233 × 320	1 枚		
		233 × 520	2 枚		

[2] 下吸込フィルタボックス使用時

形名	フィルタ仕様	寸法	枚数	適用フィルタボックス	適用機種
PAC-KF10PAF	高性能フィルタ（比色法 65%）	233 × 320	2 枚	PAC-KD50STB	PDFY-P22,28,36GMG形
PAC-KF20PAF	高性能フィルタ（比色法 90%）	233 × 320	2 枚		
PAC-KF11PAF	高性能フィルタ（比色法 65%）	233 × 320	1 枚	PAC-KD51STB	PD-RP40,50,56GA形 PDFY-P45,56GMG形
		233 × 520	1 枚		
PAC-KF21PAF	高性能フィルタ（比色法 90%）	233 × 320	1 枚		
		233 × 520	1 枚		
PAC-KF12PAF	高性能フィルタ（比色法 65%）	233 × 520	2 枚	PAC-KD52STB	PD-RP63,71,80GA形 PDFY-P71,80,90GMG形
PAC-KF22PAF	高性能フィルタ（比色法 90%）	233 × 520	2 枚		
PAC-KF13PAF	高性能フィルタ（比色法 65%）	233 × 320	1 枚	PAC-KD53STB	PD-RP112,140,160GA形 PDFY-P112,140GMG形
		233 × 520	2 枚		
PAC-KF23PAF	高性能フィルタ（比色法 90%）	233 × 320	1 枚		
		233 × 520	2 枚		

3. 取付要領

取付場所に取付けられる状態になりましたら、取付工事を行ってください。

[1] 後吸込フィルタボックス使用時

手順

1. フィルタボックス側面のつまみネジを緩め、フタを取り外す。（**写真・左**）
2. フィルタを挿入し、**1.** で外したフタを取り付け、ネジを締める。（**写真・右**）
   ※ フィルタのフランジ方向に注意して挿入してください。

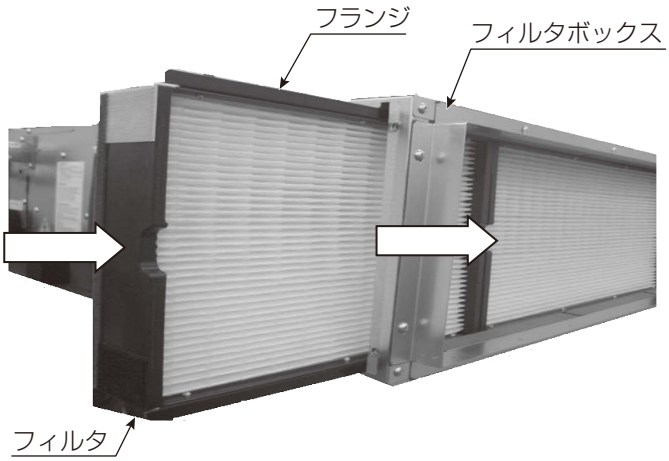

[2] 下吸込フィルタボックス使用時

手順

1. フィルタボックスのつまみネジを緩めて高性能フィルタを**右図**記載の順に挿入する。
   ※ 1　フィルタのフランジ方向に注意して挿入してください。
   ※ 2　面ファスナーによりフィルタが挿入しにくい場合はフィルタ間に紙を挟むなど､ファスナーどうしが接触しないように挿入してください。挿入後、紙を抜いてください。
   ※ 3　フィルタがフィルタボックスの板金に掛かっていることを確認してください。
2. 固定板金をスライドさせつまみネジをしっかり締めてフィルタを固定する。

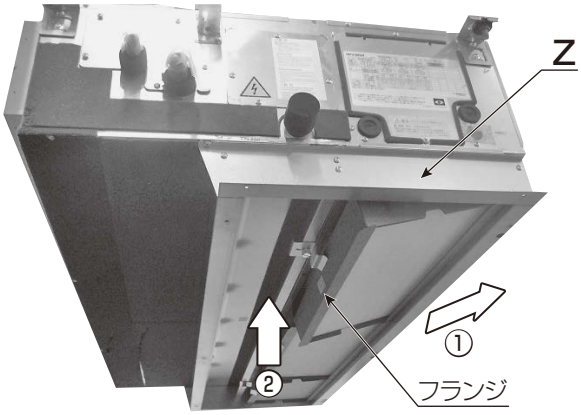

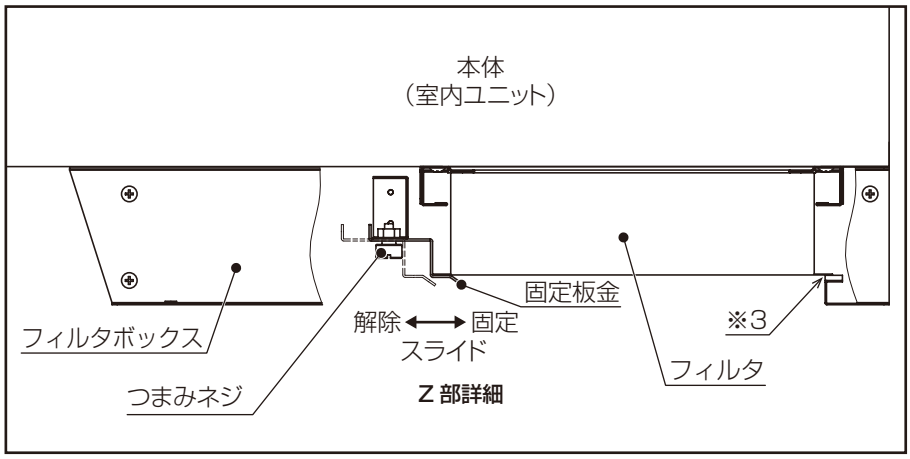

お願い

- フィルタボックス内への高性能フィルタとロングライフフィルタの併用はできません。フィルタはいずれかひとつにしてください。
- 後吸込への変更時、高性能フィルタ組込時は取得機外静圧が変わりますので必要に応じ静圧設定の変更を行ってください。（切換え要領は制御ボックスのフタに記載されています。なお、詳細につきましては技術マニュアルを参照ください。）

4. 取付工事後の確認

取付工事が完了しましたら、下表に従ってもう一度点検してください。
不具合がありましたら必ず直してください。（機能が発揮できないばかりか、安全性が確保できません。）

No.	チェック項目	チェック欄
1	フィルタが固定されていることを確認してください。 （不備がある場合、ゴミが詰まり故障のおそれがあります。）	
2	取付け後に作業にもれがないかもう一度確認してください。	

5. お客様への説明

- お使いになる方に正しい使い方をご説明ください。
  お使いになる方が不在の場合は、オーナー様・ゼネコン関係者様や建物の管理人様にご説明ください。
- 「安全のために必ず守ること」の項は、安全に関する重要な注意事項を記載していますので、必ず守るようにご説明ください。
- この取付説明書は、取付け後、お使いになる方にお渡しください。
- お使いになる方が代わる場合、この取付説明書を新しくお使いになる方にお渡しください。

ご不明な点がございましたらお客様相談窓口にお問い合わせください。

三菱電機冷熱相談センター

0037-80-2224(フリーボイス)/073-427-2224(携帯電話対応)

FAX(365 日・24 時間受付)
0037(80)2229(フリーボイス)・073(428)-2229(通常 FAX)

三菱電機株式会社

本社　〒100-8310　東京都千代田区丸の内2-7-3(東京ビル)
冷熱システム製作所　〒640-8686　和歌山市手平6-5-66

WT06648X04