適用機種	AE-200J/AE-50J

MITSUBISHI ELECTRIC

三菱電機空調冷熱総合管理システム　別売部品
制御盤内取付金具

据付工事説明書

販売店・工事店様用

PAC-YE86TK

もくじ

安全のために必ず守ること ……2
1. 使用部品 ……3
1-1. 同梱部品 ……3
1-2. 一般市販部品 ……3
1-3. 外形寸法図 ……4
2. 使用箇所 ……5
3. 据付場所の選定 ……6
3-1. 据付スペース ……6
4. 取付方法 ……7
4-1. 取付前の準備 ……7
4-2. 取付方法の選択 ……8
5. 電気工事 ……11

The English version of this manual starts on page 13.

この製品の性能・機能を十分に発揮させ、また安全を確保するために、正しい据付工事が必要です。据付工事の前に、この説明書を必ずお読みください。

安全のために必ず守ること

- この「安全のために必ず守ること」をよくお読みのうえ、取り付けてください。
- ここに記載した注意事項は、安全に関する重要な内容です。必ずお守りください。

⚠ 警告	取扱いを誤った場合、使用者が死亡または重傷を負うことが想定される危害の程度
⚠ 注意	取扱いを誤った場合、使用者が軽傷を負うことが想定されるか、または物的損害の発生が想定される危害・損害の程度

- 図記号の意味は次のとおりです。

（接触禁止）

（一般注意）

（一般指示）

- お読みになったあとは、お使いになる方に必ず本書をお渡しください。
- お使いになる方は、本書をいつでも見られるところに大切に保管してください。移設・修理の場合、工事をされる方にお渡しください。また、お使いになる方が代わる場合、新しくお使いになる方にお渡しください。

一般事項

⚠ 注意

部品端面を持たないこと。
- けがのおそれあり。

接触禁止

作業するときは保護具を身につけること。
- けがのおそれあり。

けが注意

据付工事をするときに

⚠ 警告

梱包材は破棄すること。
- 窒息事故のおそれあり。

指示を実行

コントローラの質量に耐えられるところに据え付けること。
- コントローラの落下によるけがのおそれあり。

指示を実行

地震に備え、所定の据付工事を行うこと。
- コントローラの落下によるけがのおそれあり。

指示を実行

移設・修理をするときに

⚠ 注意

部品の取り付けは販売店または専門業者が取付説明書に従って行うこと。
- けが・感電・故障・火災のおそれあり。

指示を実行

1. 使用部品

1-1. 同梱部品

No.	品名	形状	個数	備考
1	取付金具		1	
2	DIN レール アタッチメント		2	
3	ネジ		4	DIN レール アタッチメント取付用
4	取付説明書	——	1	本書

1-2. 一般市販部品

No.	品名	形状	個数	備考
1	φ 4 ネジ	——	4	壁面に直接取り付ける場合に使用。壁面の材質にあったネジを選んでください。
2	DIN レール		必要量	
3	DIN レール取付ネジ	——	必要量	DIN レールを取り付ける場合に使用。壁面の材質にあったネジを選んでください。
4	制御盤		必要数	奥行深さ 200mm 以上

お願い

- 本体（AE-200J/AE-50J）と取付金具の質量を合わせると約 2.7kg あります。取付強度を確保できるように必要量の DIN レール取付ネジで取付けてください。

1-3. 外形寸法図

[1] 取付金具

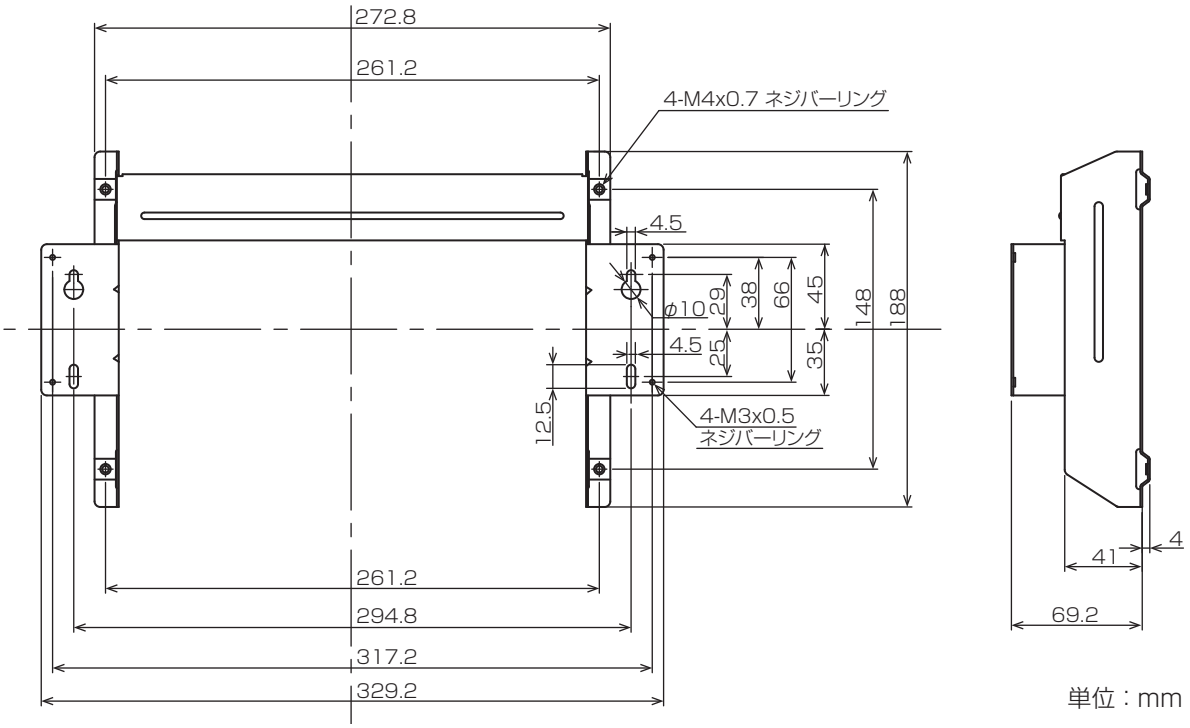

単位：mm

2. 使用箇所

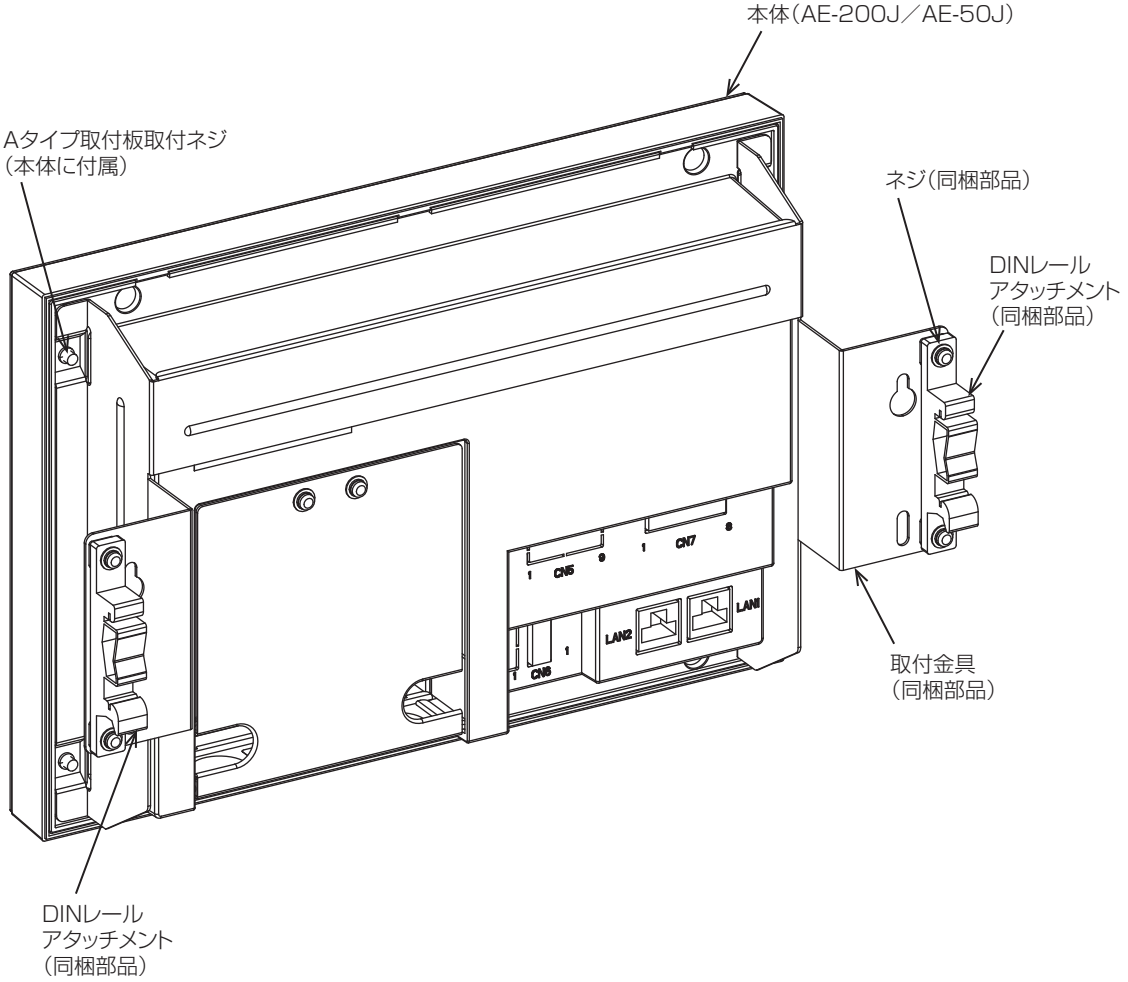
本体（AE-200J／AE-50J）
Aタイプ取付板取付ネジ
（本体に付属）
ネジ（同梱部品）
DINレール
アタッチメント
（同梱部品）
取付金具
（同梱部品）
DINレール
アタッチメント
（同梱部品）
CN5
CN7
CN6
LAN2
LAN1

3. 据付場所の選定

3-1. 据付スペース

[1] 周囲スペース

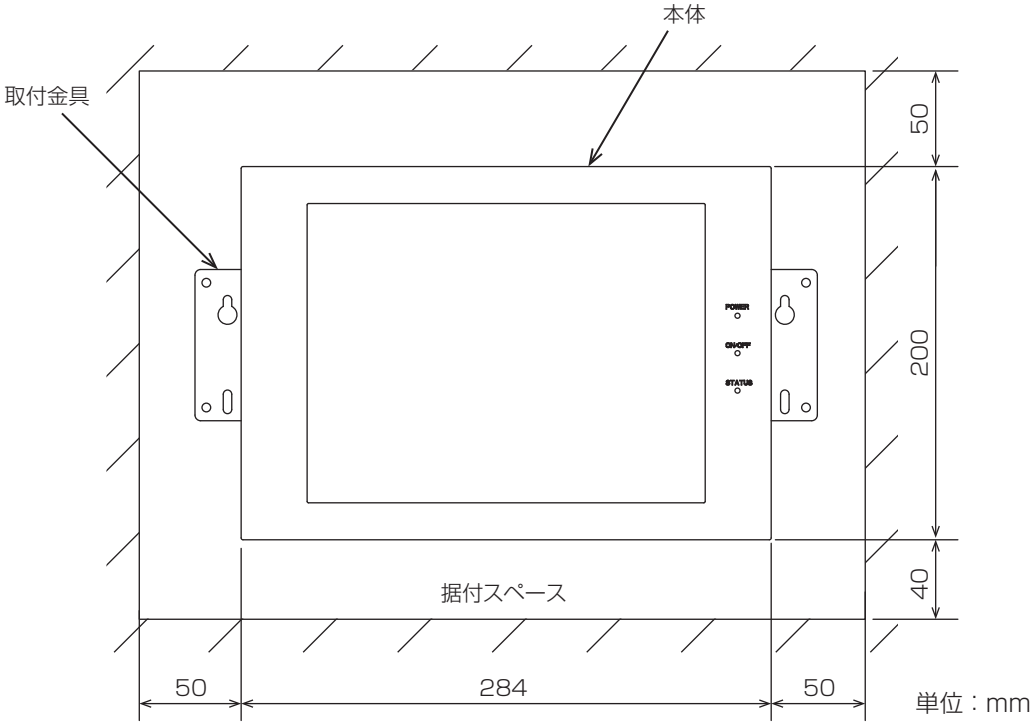

[2] 奥行スペース

奥行きが 200mm の制御盤の場合、干渉しないように下図のように位置をずらしてください。

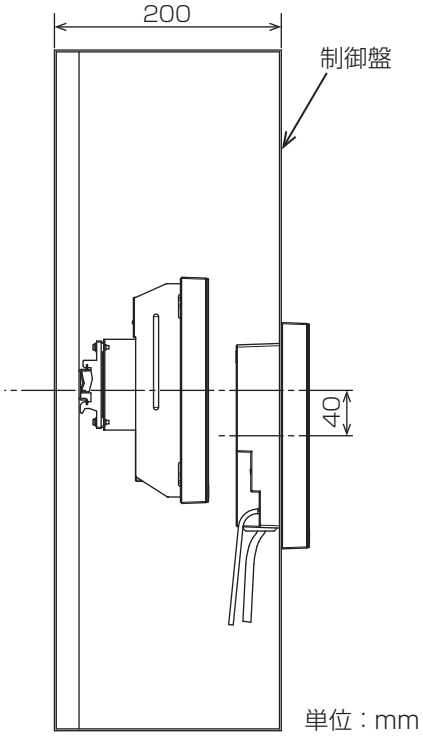

4. 取付方法

4-1. 取付前の準備

手順

1. カバーを取外す。
   取外し方は本体の据付工事説明書を参照してください。

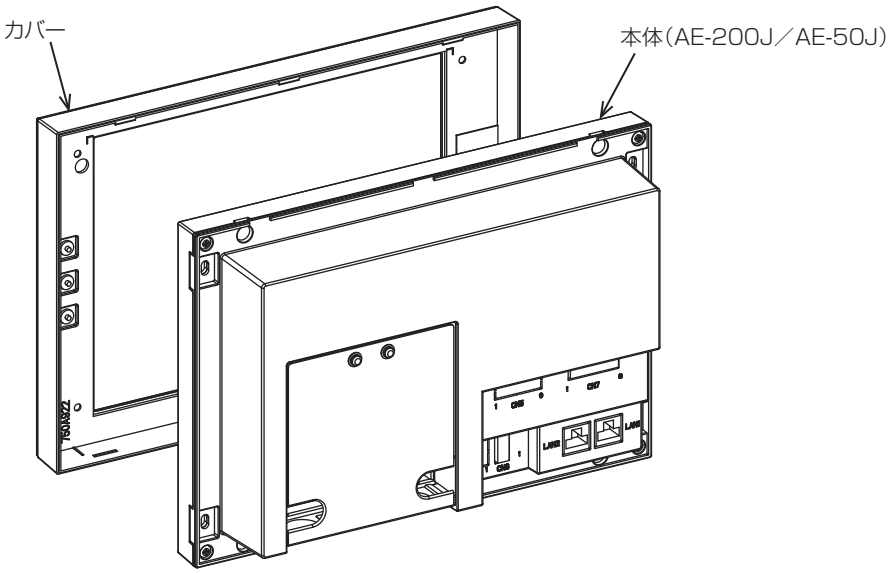

2. 取付金具を取付ける。

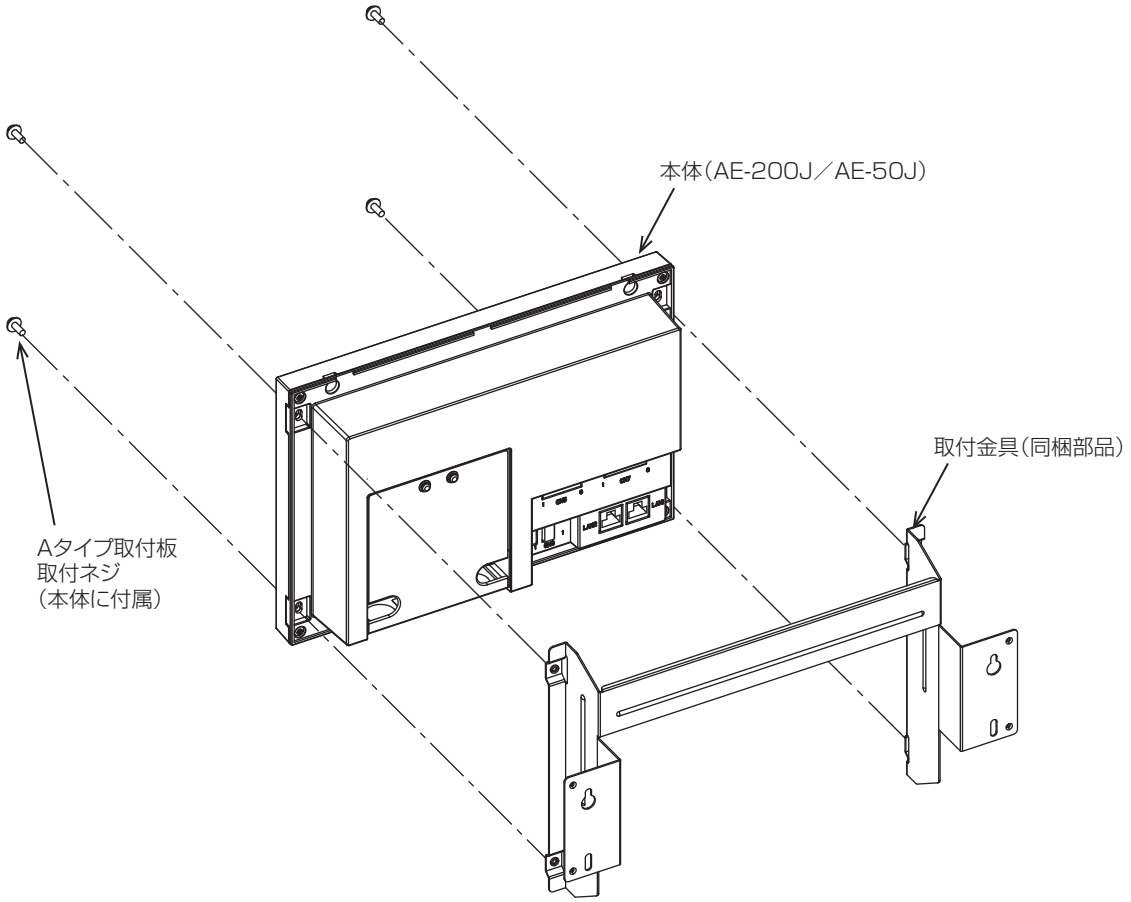

3. カバーを取付ける。

4-2. 取付方法の選択

[1] DIN レールを使用する

手順

1. DIN レールアタッチメントを取付ける。

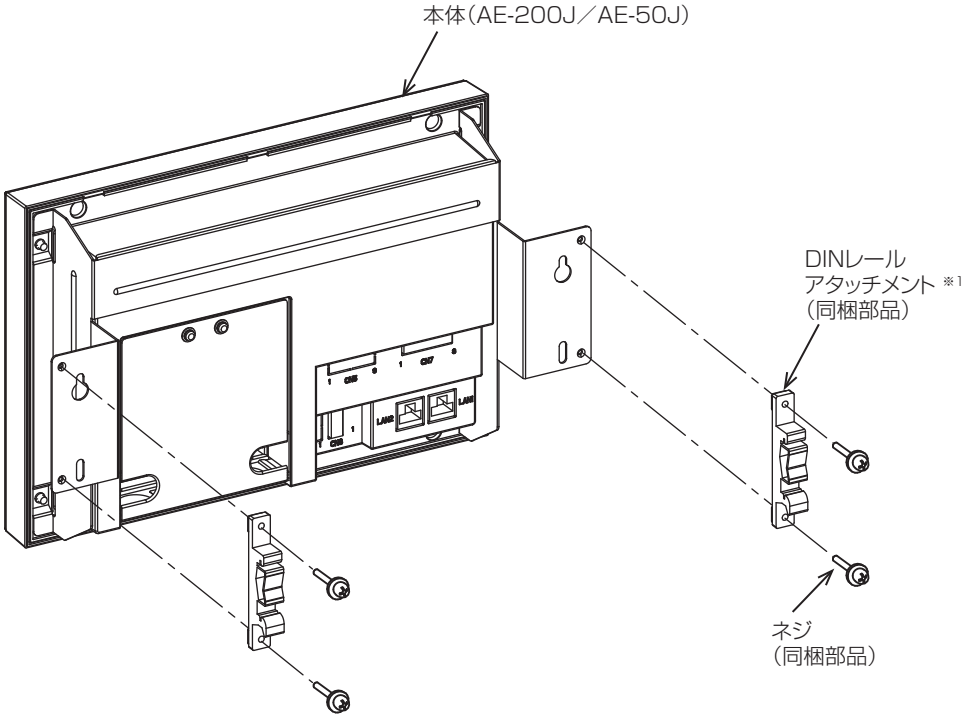

※ 1 上下取付方向は図の通りとする。

2. DIN レールを強度のある壁面へ取付ける。

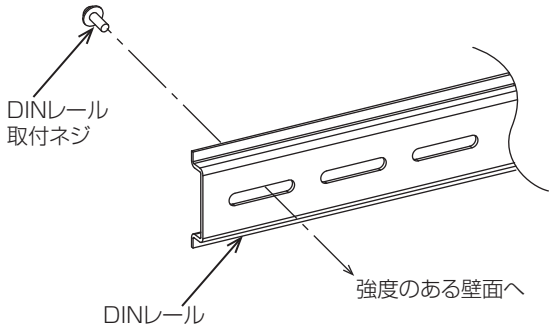

取付位置
[DIN レール取付]

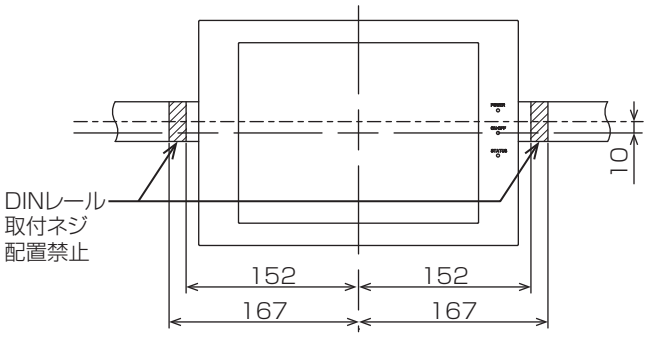

単位：mm

3. DIN レールに取付ける。
横から見る。

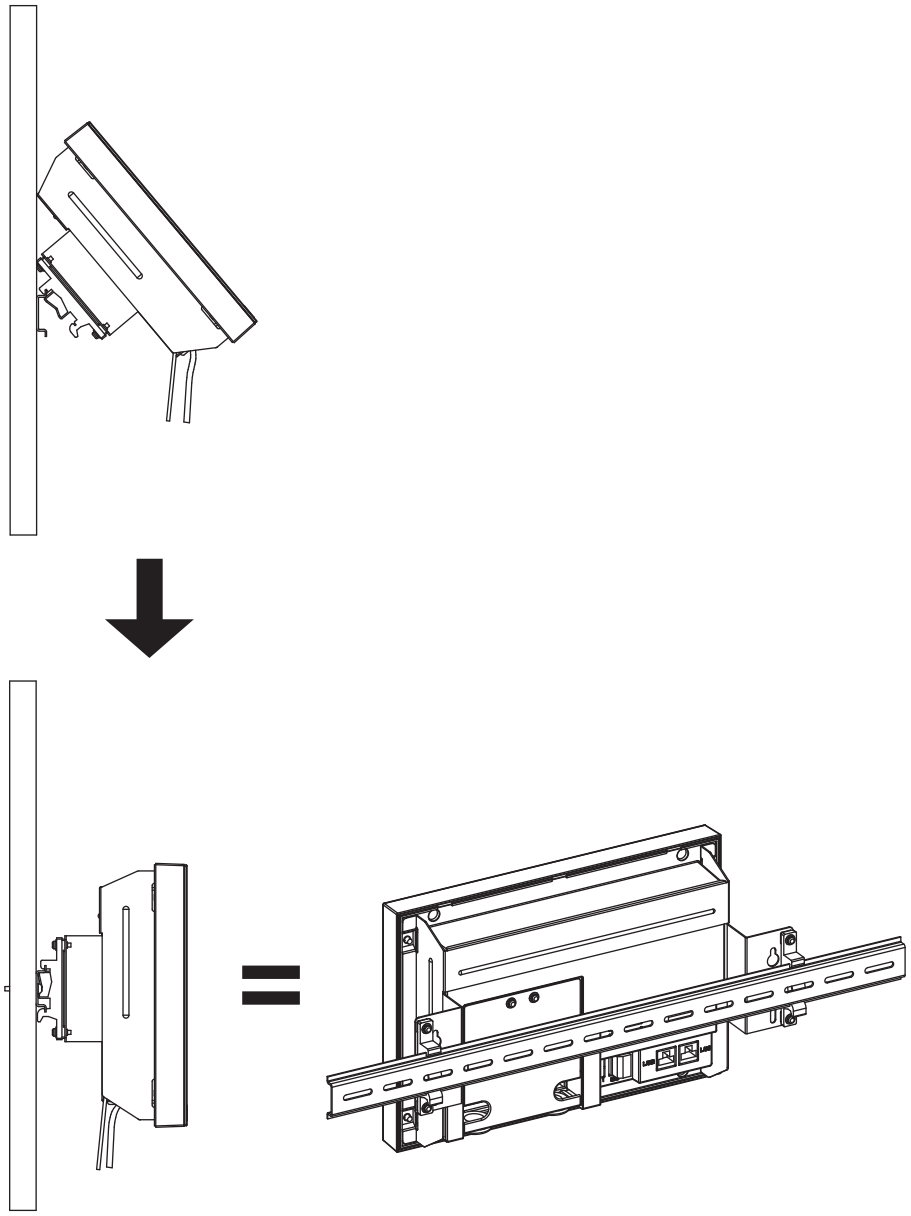

取り外す場合。

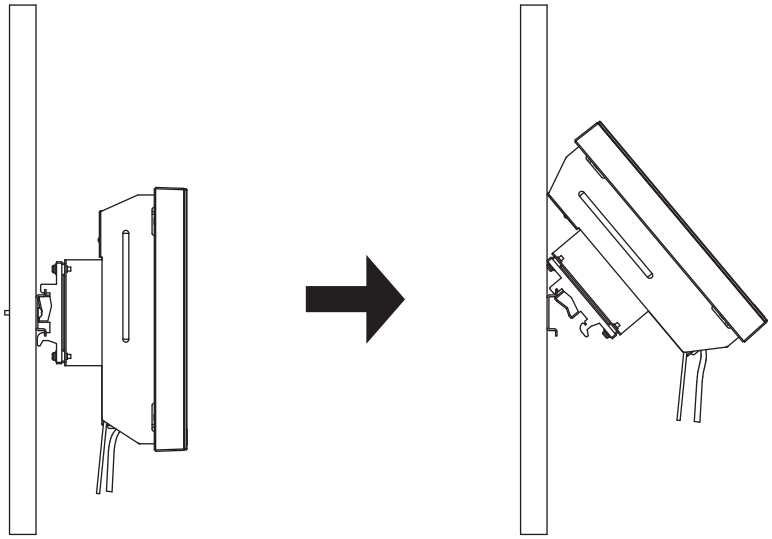

[2] 壁面に直接取付ける

手順

1. φ 4 ネジを使用して強度のある壁面に取付ける。

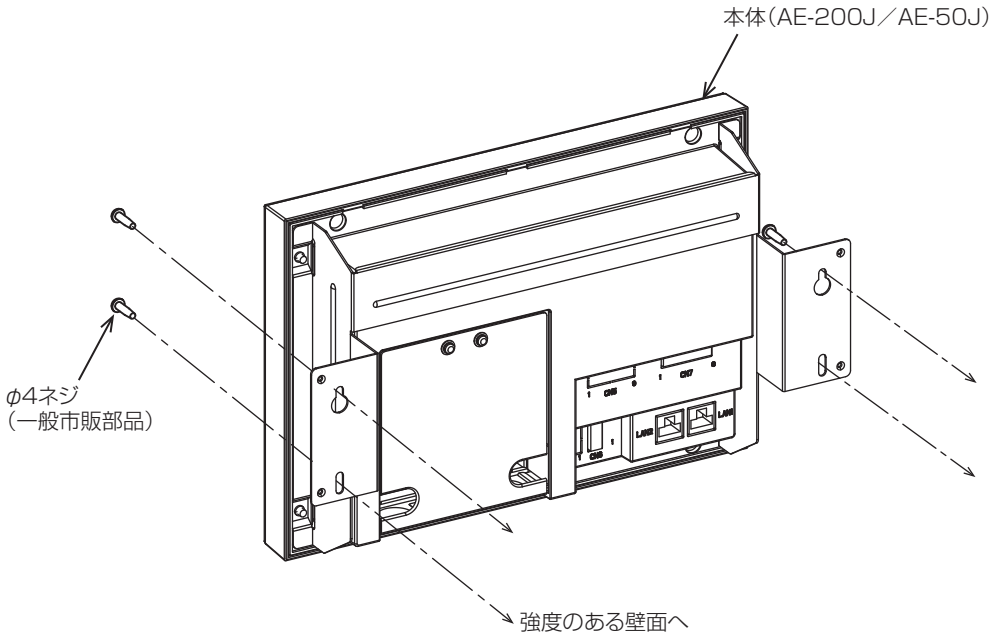

お願い

- 取付け後、本体を取外す時は取付金具に本体を固定している「A タイプ取付板取付ネジ」を外してください。

取付位置
［壁面取付］

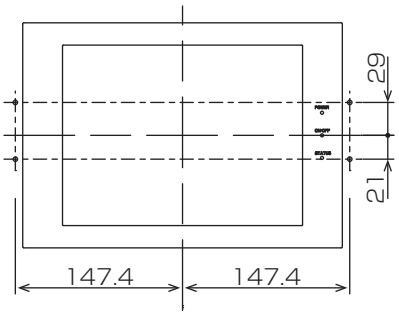

単位：mm

5. 電気工事

配線接続の方法は本体の据付工事説明書 [3] サービスカバー底面から配線する場合を参照してください。

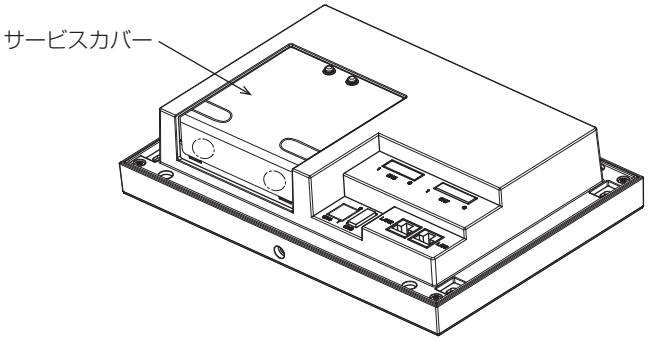

ご不明な点がございましたらお客様相談窓口（別添）にお問い合わせください。

三菱電機冷熱相談センター

0037-80-2224(フリーボイス)/073-427-2224(携帯電話対応)

FAX(365 日・24 時間受付)
0037(80)2229(フリーボイス)･073(428)-2229(通常 FAX)

三菱電機株式会社

〒100-8310　東京都千代田区丸の内二丁目7番3号（東京ビル）

WT07320X01