MITSUBISHI ELECTRIC

三菱電機 ビル・店舗用 エアコン別売部品 吹き分けプレート（7：3）

形名

PAC-KW61SFP
PAC-KW63SFP
PAC-KW64SFP

取付説明書（販売店・工事店様用）

もくじ

安全のために必ず守ること ……2
1. 使用部品 ……4
1-1. 同梱部品 ……4
1-2. 別売部品 ……4
2. 使用箇所 ……5
2-1. 取付け時の外観 ……5
2-2. 適用機種 ……5
3. 取付要領 ……6
3-1. 室内ユニットへの取付け ……6
3-2. 室内ユニット設定変更要領 ……7
4. 取付工事後の確認 ……11
5. お客様への説明 ……11

この製品の性能・機能を十分に発揮させ、また安全を確保するために、正しい取付工事が必要です。取付工事の前に、この説明書を必ずお読みください。

- この製品は国内専用です。日本国外では使用できません。
  This appliance is designed for use in Japan only and can not be used in any other country.

WT08578X01

安全のために必ず守ること

- この「安全のために必ず守ること」をよくお読みのうえ、取り付けてください。
- ここに記載した注意事項は、安全に関する重要な内容です。必ずお守りください。

⚠ 警告	取扱いを誤った場合、使用者が死亡または重傷を負うことが想定される危害の程度
⚠ 注意	取扱いを誤った場合、使用者が軽傷を負うことが想定されるか、または物的損害の発生が想定される危害・損害の程度

- 図記号の意味は次のとおりです。

（一般禁止）

（接触禁止）

（一般注意）

（一般指示）

- お読みになったあとは、お使いになる方に必ず本書をお渡しください。
- お使いになる方は、本書をいつでも見られるところに大切に保管してください。移設・修理の場合、工事をされる方にお渡しください。また、お使いになる方が代わる場合、新しくお使いになる方にお渡しください。

一般事項

⚠ 注意

改造はしないこと。
- 水漏れ・けが・感電・火災のおそれあり。

禁止

パネルやガードを外したまま運転しないこと。
- 回転機器に触れると、巻込まれてけがのおそれあり。
- 高電圧部に触れると、感電のおそれあり。
- 高温部に触れると、火傷のおそれあり。

使用禁止

運転停止後、すぐにユニットの電源を切らないこと。
- 運転停止から５分以上待つこと。
- ユニットが故障し、水漏れにより家財がぬれるおそれあり。

禁止

部品端面・ファンや熱交換器のフィン表面を素手で触れないこと。
- けがのおそれあり。

接触禁止

作業するときは保護具を身につけること。
- けがのおそれあり。

けが注意

パネルは落下防止用ワイヤーを取り付けてから閉めること。
- パネルが落下し、けがのおそれあり。

指示を実行

据付工事をするときに

⚠ 警告

梱包材は破棄すること。
- 窒息事故のおそれあり。

指示を実行

⚠ 注意

販売店または専門業者が取付説明書に従って取り付け工事を行うこと。
- けが・感電・故障・火災のおそれあり。

指示を実行

移設・修理をするときに

⚠ 警告

ユニットの分解・改造はしないこと。
移設・修理は販売店または専門業者に依頼すること。

禁止

- けが・感電・火災のおそれあり。

1. 使用部品

1-1. 同梱部品

下記部品が同梱されていますので確認してください。

名称	吹き分けプレート	固定金具	ねじ　4 × 10
数量	61・63 形：小 1 個、大 1 個 64 形　　：小 1 個、中 1 個、 大 1 個 、特大 1 個※1	61・63 形：1 個 64 形　　：2 個	61・63 形：1 個 64 形　　：2 個
形状	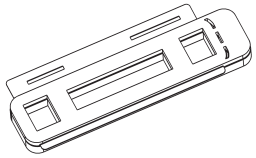	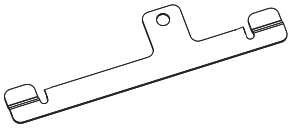	

※1　64 形吹き分けプレートの小・中・大・特大サイズの見分け方（右図参照）

- スリット部がある物で、短い方が『中』長い方が『特大』。スリット部がない物で、短い方が『小』長い方が『大』

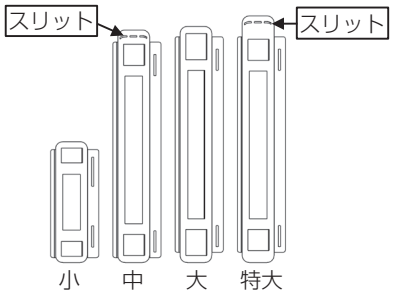

1-2. 別売部品

本別売部品は下記別売部品との組合わせが可能です。
適用機種を必ず確認し、誤使用のないようにお願いします。

（ ）内は個数を示し、記載がない場合は 1 とする。

品名	吹き分けプレート（7：3）：本品	高性能フィルター：別売部品		加湿器：別売部品
		比色法 65%	比色法 90%	
機種別対応形名	PAC-KW61SFP	PAC-KW31AF	PAC-KW41AF	PAC-KW16HUL または PAC-KW26HUR
	PAC-KW63SFP	PAC-KW33AF	PAC-KW43AF	
	PAC-KW64SFP	PAC-KW31AF (2)	PAC-KW41AF (2)	PAC-KW18HUL または PAC-KW28HUR

お願い

- 上記別売部品以外と組合わせると室内ユニットおよび別売部品の結露や騒音の増加につながるおそれがありますので、上記以外の別売部品と併用しないでください。
- 加湿器と併用する場合は、加湿器を取付けた側とは反対の吹き出し口に吹き分けプレートを取付けてください。
  吹き分けプレートと加湿器を同じ側に取付けると、加湿器を通過する風量が減少し加湿能力が低下します。
  また、加湿器２台との併用はできません。

2. 使用箇所

2-1. 取付け時の外観

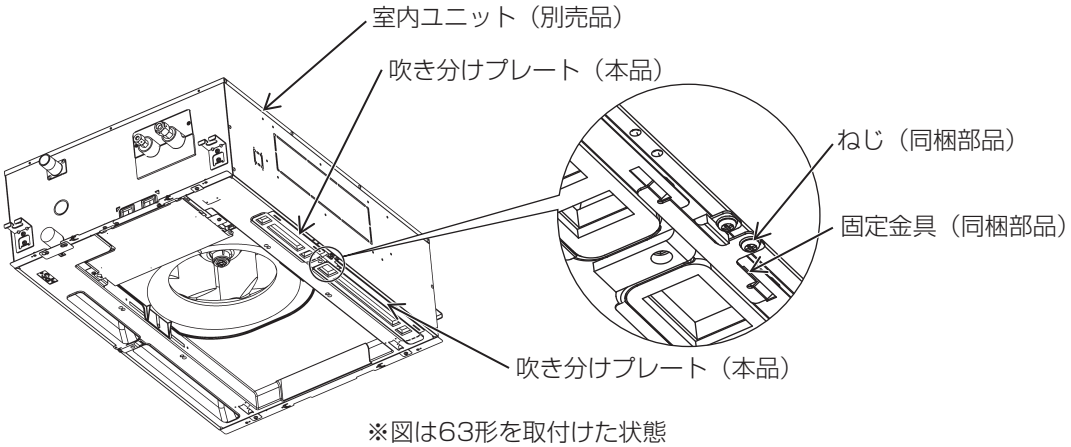

※図は63形を取付けた状態

2-2. 適用機種

お願い

- 適用機種を確認し、取付け間違いのないようにお願いします。

形名	適用機種（室内ユニット）
PAC-KW61SFP	PLFY-P22 ～ 45LMG4 以降 PL-RP40LA13 以降
PAC-KW63SFP	PLFY-P56 ～ 71LMG4 以降 PL-RP45 ～ 80LA13 以降
PAC-KW64SFP	PLFY-P80 ～ 140LMG4 以降 PL-RP112 ～ 160LA13 以降

3. 取付要領

3-1. 室内ユニットへの取付け

お願い

- 吹き分けプレートは室内ユニットの吹き出し口に取付けますので、化粧パネルを外した状態にしてください。

手順

1. 吹き出し量を減らしたい側（7：3 の 3 側）を選択する。
   - 右側および左側は室内ユニットの吹き出し口を上にして床に置き、配管側から見た状態の位置を示しています（図 1 参照）
   - 吹き出し口は 61・63 形は小・大の 2 口、64 形は小・中・大・特大の 4 口あります。

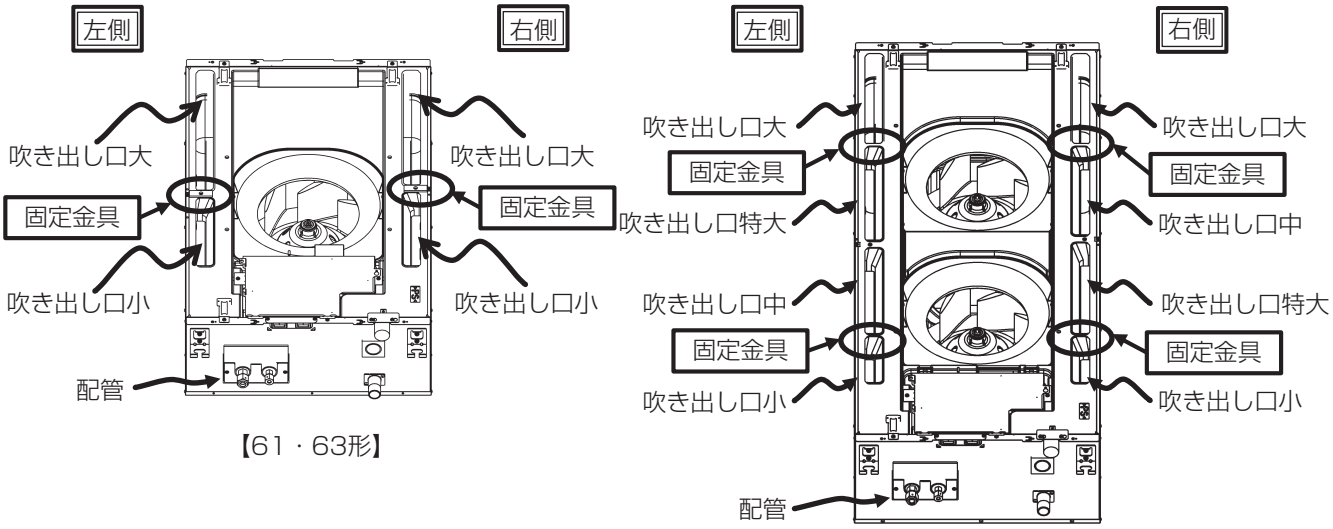

図1　室内ユニットを床に置いた様子　　【64形】

2. 吹き分けプレートの長さを調整します。
   表 1 を確認し、吹き分けプレートの調整が『必要』な場合はスリットに沿って断熱材をカットしてください。（図 2 参照）
   調整『不要』の場合はそのまま使用します。

お願い

- 吹き分けプレートの調整を行う前に必ず吹き分けプレートと吹き出し口のサイズを確認してください（図 1 参照）
- 右側取付け、左側取付けにより吹き分けプレートの長さ調整要否が異なりますので、表 1 を参照し調整してください。

表 1

形名	取付け位置	吹き分けプレート調整			
		小	中	大	特大
PAC-KW61SFP	右側取付け	不要	ー	必要	ー
	左側取付け	必要	ー	不要	ー
PAC-KW63SFP	右側取付け	不要	ー	必要	ー
	左側取付け	必要	ー	不要	ー
PAC-KW64SFP	右側取付け	不要	不要	不要	必要
	左側取付け	不要	必要	不要	不要

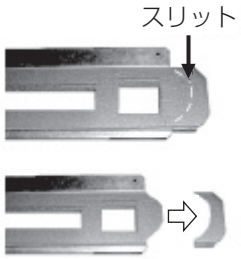

図 2　吹き分けプレートの長さ調整

3. 吹き分けプレートを取り付け、固定金具で固定します。
   - 長さ調整した吹き分けプレートの角穴部が室内ユニット外側にくるように合わせます。（図 3 参照）
   - 吹き分けプレート 2 個の間にある角穴部に固定金具を挿入し、吹き分けプレートを室内ユニットの吹き出し口に挿入します。（図 4 参照） 吹き分けプレート固定位置は 61･63 形は 1 ヵ所、64 形は 2 ヵ所あります（図 1 固定金具部参照）
   - 固定金具をねじ（4 × 10）で固定します（図 5 参照）

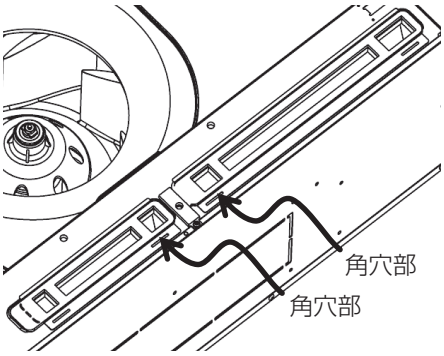

図3 吹き分けプレート角穴部の取付け

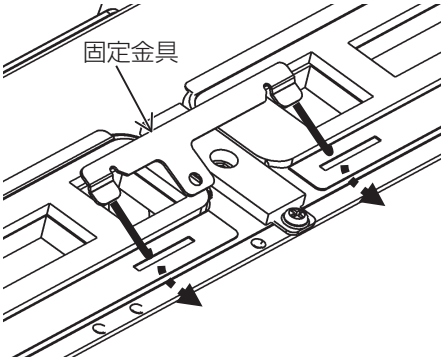

図4 固定金具の取付け

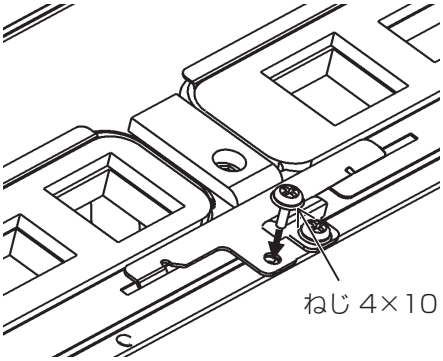

図5 ねじ止め

3-2. 室内ユニット設定変更要領

PLFY-P22～140LMG4以降の場合

- 本部材を取付ける場合制御基板上のスイッチ（SW21-1,2,5）または､リモコンによる機能選択にて設定が必要となります。（対象リモコン：PAR-32MA 以降、PAR-F30ME 以降）
  吹き分けプレート取り付け後、下記要領に従ってリモコンまたはスイッチにより設定を変更してください。

お願い

- 別売部品組込・高天井設定をリモコンで設定した場合、最新操作を優先するため、制御基板上のスイッチ設定と実際の設定は異なる場合があります。最新の設定を確認する場合は、リモコンから確認してください。

手順

1. 設定方法（スイッチ設定または機能選択）を確認し選択する。
   設定の手順、操作方法はリモコンに付属の説明書及び下記手順に従ってください。
   - スイッチから設定する場合【初期設定】・・・ 機能設定 No.32 の設定値を『1』にする。
   - リモコンから設定する場合・・・・・・・・・機能設定 No.32 の設定値を『2』にする。

スイッチ設定／機能選択切換	機能設定 No.	初期設定	チェック欄
	No.32		
スイッチ設定	1	○	
機能選択	2		

2. 設定番号一覧表から設定番号を確認する
下表の設定番号一覧から別売部品組合せにより設定番号を確認する。

設定番号一覧表

				別売部品組合せ														
別売部品	ロングライフフィルター			○	○	○	○	○					○	○	○	○	○	○
別売部品	高性能フィルター								○	○	○	○	○	○	○			
別売部品	パワー脱臭フィルター															○	○	○
別売部品	吹き分けプレート（7：3）				○	○				○								
別売部品	加湿器	1 台取付け				○	○				○			○			○	
別売部品	加湿器	2 台取付け						○				○			○			○
設定番号	低天井	リモコン機能設定 No.	No.08	1	3	1	2	2	3	2	3	1	1	2	2	3	3	1
設定番号	低天井	リモコン機能設定 No.	No.10	1	1	2	1	1	1	2	1	2	2	2	2	1	1	2
設定番号	低天井	スイッチ設定番号		①	③	④	②	②	③	⑤	③	④	④	⑤	⑤	③	③	④
設定番号	低天井	チェック欄																
設定番号	標準	リモコン機能設定 No.	No.08	2	1	2	3	3	1	3	1	2	2	3	3	1	1	2
設定番号	標準	リモコン機能設定 No.	No.10	1	2	2	1	1	2	2	2	2	2	2	2	2	2	2
設定番号	標準	スイッチ設定番号		②	④	⑤	③	③	④	⑥	④	⑤	⑤	⑥	⑥	④	④	⑤
設定番号	標準	チェック欄																
設定番号	高天井 3.0m	リモコン機能設定 No.	No.08	3	2	3	1	1	2	–	2	3	3	–	–	2	2	3
設定番号	高天井 3.0m	リモコン機能設定 No.	No.10	1	2	2	2	2	2	–	2	2	2	–	–	2	2	2
設定番号	高天井 3.0m	スイッチ設定番号		③	⑤	⑥	④	④	⑤	–	⑤	⑥	⑥	–	–	⑤	⑤	⑥
設定番号	高天井 3.0m	チェック欄								–				–	–			–
設定番号	高天井 3.3m	リモコン機能設定 No.	No.08	1	3	–	2	2	3	–	3	–	–	–	–	3	3	–
設定番号	高天井 3.3m	リモコン機能設定 No.	No.10	2	2	–	2	2	2	–	2	–	–	–	–	2	2	–
設定番号	高天井 3.3m	スイッチ設定番号		④	⑥	–	⑤	⑤	⑥	–	⑥	–	–	–	–	⑥	⑥	–
設定番号	高天井 3.3m	チェック欄				–				–		–	–	–	–		–	–
設定番号	高天井 3.5m	リモコン機能設定 No.	No.08	2	–	–	3	3	–	–	–	–	–	–	–	–	–	–
設定番号	高天井 3.5m	リモコン機能設定 No.	No.10	2	–	–	2	2	–	–	–	–	–	–	–	–	–	–
設定番号	高天井 3.5m	スイッチ設定番号		⑤	–	–	⑥	⑥	–	–	–	–	–	–	–	–	–	–
設定番号	高天井 3.5m	チェック欄				–				–	–	–	–	–	–	–	–	–
設定番号	高天井 3.5m 以上	リモコン機能設定 No.	No.08	3	–	–	–	–	–	–	–	–	–	–	–	–	–	–
設定番号	高天井 3.5m 以上	リモコン機能設定 No.	No.10	2	–	–	–	–	–	–	–	–	–	–	–	–	–	–
設定番号	高天井 3.5m 以上	スイッチ設定番号		⑥	–	–	–	–	–	–	–	–	–	–	–	–	–	–
設定番号	高天井 3.5m 以上	チェック欄			–	–	–	–	–	–	–	–	–	–	–	–	–	–

※ 別売部品の組合せによっては、高天井設定ができません。

3. 制御基板上のスイッチにより設定する場合

お願い

- 室外ユニットの電源を OFF 状態で実施してください。

制御基板上のスイッチ（SW21-1,2,5）を「設定番号一覧表」で選択したスイッチ設定番号に該当する設定に変更します。

【設定例】ロングライフフィルター＋吹き分けプレート（7：3）を組合せた場合（標準）
・SW21-1『OFF』、SW21-2『ON』、SW21-5『ON』に設定する（スイッチ設定番号④）

スイッチ設定番号	アドレス基板上の設定			スイッチ図（SW21）	初期出荷設定	チェック欄
	SW21-1	SW21-2	SW21-5			
①	OFF	ON	OFF		―	
②	OFF	OFF	OFF		○	
③	ON	OFF	OFF		―	
④	OFF	ON	ON		―	
⑤	OFF	OFF	ON		―	
⑥	ON	OFF	ON		―	

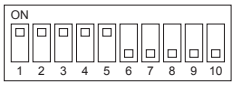

スイッチの見方例：左記スイッチは１～5がON、6～10がOFFを示します。

4. リモコンにより設定する場合（対象リモコン：PAR-32MA 以降、PAR-F30ME 以降）

お願い

- リモコン設定の手順、操作方法はリモコンに付属の説明書に従ってください。
- 機能選択により室内ユニットの機能を変更した場合は、必ず全ての設定内容を表のチェック欄に記入してください。

リモコンの機能選択より、機能設定 No.08 および機能設定 No.10 を選択し、「設定番号一覧表」に従い機能設定値を変更します。

【設定例】ロングライフフィルター＋吹き分けプレート（7：3）を組合せた場合（標準）
・機能設定 No.32 の設定値を『2』にする。機能設定 No.08 を『1』、機能設定 No.10 を『2』に設定する。

PL-RP40 ～ 160LA13 以降の場合

- 本部材を取付ける場合リモコンによる機能選択にて設定が必要となります。（対象リモコン：PAR-32MA 以降）
  吹き分けプレート取り付け後、下記要領に従ってリモコンにより設定を変更してください。

お願い

- 最新の設定を確認する場合は、リモコンから確認してください。

手順

1. 設定方法（機能選択）を確認する。
   設定の手順、操作方法はリモコンに付属の説明書に従ってください。
2. 設定番号一覧表から設定番号を確認する。
   下表の設定番号一覧から別売部品組合せにより設定番号を確認する。

設定番号一覧表

				別売部品組合せ														
別売部品	ロングライフフィルター			○	○	○	○	○					○	○	○	○	○	○
	高性能フィルター								○	○	○	○	○	○	○			
	パワー脱臭フィルター															○	○	○
	吹き分けプレート（7：3）				○	○				○								
	加湿器	1 台取付け				○	○				○			○			○	
		2 台取付け						○				○			○			○
設定番号	低天井	リモコン設定	No.08	2	1	2	3	3	1	3	1	2	2	3	3	1	1	2
			No.10	1	2	2	1	1	2	2	2	2	2	2	2	2	2	2
		チェック欄																
	標準	リモコン設定	No.08	3	2	3	1	1	2	1	2	3	3	1	1	2	2	3
			No.10	1	2	2	2	2	2	3	2	2	2	3	3	2	2	2
		チェック欄																
	高天井 3.0m	リモコン設定	No.08	1	3	1	2	2	3	-	3	1	1	-	-	3	3	1
			No.10	2	2	3	2	2	2	-	2	3	3	-	-	2	2	3
		チェック欄								-				-	-			
	高天井 3.3m	リモコン設定	No.08	2	1	-	3	3	1	-	1	-	-	-	-	1	1	-
			No.10	2	3	-	2	2	3	-	3	-	-	-	-	3	3	-
		チェック欄				-				-		-	-	-	-			-
	高天井 3.5m	リモコン設定	No.08	3	-	-	1	1	-	-	-	-	-	-	-	-	-	-
			No.10	2	-	-	3	3	-	-	-	-	-	-	-	-	-	-
		チェック欄			-	-			-	-	-	-	-	-	-	-	-	-
	高天井 3.5m 以上	リモコン設定	No.08	1	-	-	-	-	-	-	-	-	-	-	-	-	-	-
			No.10	3	-	-	-	-	-	-	-	-	-	-	-	-	-	-
		チェック欄			-	-	-	-	-	-	-	-	-	-	-	-	-	-

※ 別売部品の組合せによっては、高天井設定ができません。

お願い

- 機能選択により室内ユニットの機能を変更した場合は、必ず全ての設定内容を表のチェック欄に記入してください。

3. リモコンにより設定する。（対象リモコン：PAR-32MA 以降）
   リモコンの機能選択より、機能設定 No.08 および機能設定 No.10 を選択し、「設定番号一覧表」に従い機能設定値を変更します。

   【設定例】ロングライフフィルター＋吹き分けプレート（7：3）を組合せた場合（標準）
   ・機能設定 No.08 を『2』、機能設定 No.10 を『2』に設定する。

4. 取付工事後の確認

取付工事が完了しましたら、下表に従ってもう一度点検してください。
不具合がありましたら必ず直してください。（機能が発揮できないばかりか、安全性が確保できません。）

No.	チェック項目	チェック欄
1	接合部に隙間がないことを確認してください。不備がある場合、風漏れのおそれがあります。	
2	取付けネジにゆるみがないか確認してください。	
3	取付後に作業に漏れがないかもう一度確認してください。	
4	室内ユニット設定が要領通りに変更されているか確認してください。	

5. お客様への説明

- お使いになる方に正しい使い方をご説明ください。
  お使いになる方が不在の場合は、オーナー様・ゼネコン関係者様や建物の管理人様にご説明ください。
- 「安全のために必ず守ること」の項は、安全に関する重要な注意事項を記載していますので、必ず守るようにご説明ください。
- この取付説明書は、取付け後、お使いになる方にお渡しください。
- お使いになる方が代わる場合、この取付説明書を新しくお使いになる方にお渡しください。

ご不明な点がございましたらお客様相談窓口にお問い合わせください。

三菱電機冷熱相談センター

0037-80-2224(フリーボイス)/073-427-2224(携帯電話対応)

FAX(365 日・24 時間受付)
0037(80)2229(フリーボイス)・073(428)-2229(通常 FAX)

三菱電機株式会社

本社　〒100-8310　東京都千代田区丸の内2-7-3(東京ビル)
冷熱システム製作所　〒640-8686　和歌山市手平6-5-66

WT08578X01