MITSUBISHI ELECTRIC

三菱電機 ビル・店舗用 エアコン別売部品 ロングライフフィルター

形名

PAC-KF01LAF
PAC-KF02LAF
PAC-KF03LAF

高性能フィルター

形名

PAC-KF11AF
PAC-KF12AF
PAC-KF13AF
PAC-KF21AF
PAC-KF22AF
PAC-KF23AF

取付説明書（販売店・工事店様用）

もくじ　ページ

安全のために必ず守ること …… 2
1. 使用部品 …… 4
1-1. 同梱部品 …… 4
1-2. 別売部品 …… 5
1-3. 製品運搬と開梱時のお願い …… 5
2. 使用箇所（取付作業の概要） …… 6
2-1. 使用部品の取付位置 …… 6
2-2. 適用機種 …… 7
3. 取付場所の選定 …… 8
4. 取付作業 …… 9
4-1. 後吸込フィルターボックス使用時 …… 9
4-2. 下吸込フィルターボックス使用時 …… 10
5. 取付作業後の確認 …… 11
5-1. 取付作業のチェックリスト …… 11
6. 試運転 …… 12
6-1. 試運転の準備 …… 12
6-2. 試運転の方法（設定時の動作） …… 12
7. お客様への説明 …… 13

この製品の性能・機能を十分に発揮させ、また安全を確保するために、正しい取付作業が必要です。取付作業の前に、この説明書を必ずお読みください。

- 「取付説明書」は大切に保管してください。
- お客様ご自身では、取付けないでください。（安全や機能の確保ができません。）
- この製品は、日本国内用に設計されていますので、国外では使用できません。また、アフターサービスもできません。
  This appliance is designed for use in Japan only and the contents in this document cannot be applied in any other country. No servicing is available outside of Japan.

WT08735X01

安全のために必ず守ること

- この「安全のために必ず守ること」をよくお読みのうえ、取り付けてください。
- ここに記載した注意事項は、安全に関する重要な内容です。必ずお守りください。

⚠ 警告	取扱いを誤った場合、使用者が死亡または重傷を負うおそれのあるもの
⚠ 注意	取扱いを誤った場合、使用者が軽傷を負う、または物的損害が発生するおそれのあるもの

- 図記号の意味は次のとおりです。

（一般禁止）　（一般指示）

- お読みになったあとは、お使いになる方に必ず本書をお渡しください。
- お使いになる方は、本書をいつでも見られるところに大切に保管してください。移設・修理の場合、工事をされる方にお渡しください。また、お使いになる方が代わる場合、新しくお使いになる方にお渡しください。

一般事項

⚠ 警告

以下の特殊な環境では使用しないこと。
- **油・蒸気・有機溶剤・腐食ガス（アンモニア・硫黄化合物・酸など）の多いところ**
- **酸性やアルカリ性の溶液・特殊なスプレーなどを頻繁に使うところ**

- 性能低下・腐食による水漏れ・けが・感電・故障・発煙・火災のおそれあり。

使用禁止

改造はしないこと。
- けが・感電・火災のおそれあり。

禁止

⚠ 注意

作業する場合は保護具を身に付けること。
- けがのおそれあり。

指示を実行

取付作業をするときに

⚠ 警告

梱包材は廃棄すること。
- けがのおそれあり。

指示を実行

梱包材は破棄すること。
- 窒息事故のおそれあり。

指示を実行

取付作業は、販売店または専門の工事店が実施すること。

- 間違った取り付けは、事故のおそれあり。
- お客様ご自身での取り付けは、事故のおそれあり。

指示を実行

取付部品は、必ず付属部品および指定の部品を使用すること。

- 当社指定部品を使用しないと、事故のおそれあり。

指示を実行

1. 使用部品

1-1. 同梱部品

■ PAC-KF01LAF形

No.	品名	個数	寸法（mm）
D-1	ロングライフフィルター	1	231 × 320
D-2	ロングライフフィルター	1	231 × 520

■ PAC-KF02LAF形

No.	品名	個数	寸法（mm）
D-1	ロングライフフィルター	2	231 × 520

■ PAC-KF03LAF形

No.	品名	個数	寸法（mm）
D-1	ロングライフフィルター	1	231 × 320
D-2	ロングライフフィルター	2	231 × 520

■ PAC-KF11AF形

No.	品名	個数	仕様・寸法（mm）
D-1	高性能フィルター	1	比色法 65%　231 × 320
D-2	高性能フィルター	1	比色法 65%　231 × 520

■ PAC-KF12AF形

No.	品名	個数	仕様・寸法（mm）
D-1	高性能フィルター	2	比色法 65%　231 × 520

■ PAC-KF13AF形

No.	品名	個数	仕様・寸法（mm）
D-1	高性能フィルター	1	比色法 65%　231 × 320
D-2	高性能フィルター	2	比色法 65%　231 × 520

■ PAC-KF21AF形

No.	品名	個数	仕様・寸法（mm）
D-1	高性能フィルター	1	比色法 90%　231 × 320
D-2	高性能フィルター	1	比色法 90%　231 × 520

■ PAC-KF22AF形

No.	品名	個数	仕様・寸法（mm）
D-1	高性能フィルター	2	比色法 90%　231 × 520

■ PAC-KF23AF形

No.	品名	個数	仕様・寸法（mm）
D-1	高性能フィルター	1	比色法 90%　231 × 320
D-2	高性能フィルター	2	比色法 90%　231 × 520

1-2. 別売部品

フィルターを取り付ける場合は、後吸込フィルターボックス（別売部品 P-1）、または下吸込フィルターボックス（別売部品 P-2）が必要です。
以下の部品は三菱電機指定の純正部品を使用してください。

No.	品名	形名・使用数
P-1	後吸込フィルターボックス	いずれかを 1 個使用します 形名は「2-2. 適用機種（7ページ）」を参照してください
P-2	下吸込フィルターボックス	

1-3. 製品運搬と開梱時のお願い

同梱部品に不足がないか、個数と寸法を確認してください。

2. 使用箇所（取付作業の概要）

2-1. 使用部品の取付位置

後吸込フィルターボックス使用時

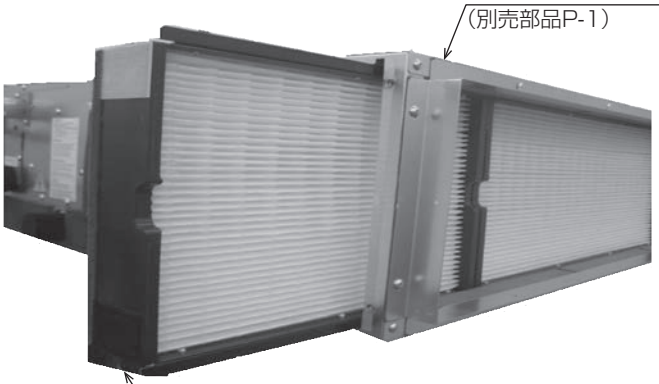

下吸込フィルターボックス使用時

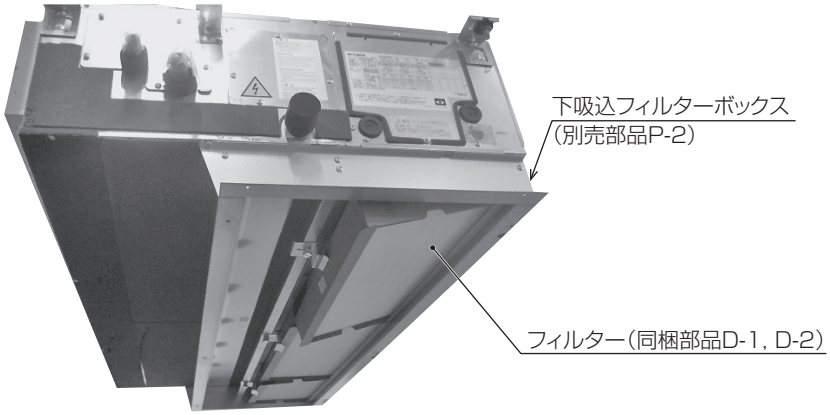

2-2. 適用機種

お願い

- 適用機種を必ず確認し、取付け間違いのないようにしてください。

[1] 後吸込フィルターボックス使用時

形名	品名・仕様	適用フィルターボックス（別売部品 P-1）	適用機種
PAC-KF01LAF	ロングライフフィルター	PAC-KF51TB	PE-RP50,56DA形 PD-RP40,50,56GA形 PDFY-P45,56GMG形
PAC-KF11AF	高性能フィルター（比色法65%）		
PAC-KF21AF	高性能フィルター（比色法90%）		
PAC-KF02LAF	ロングライフフィルター	PAC-KF52TB	PE-RP63,71,80DA形 PD-RP63,71,80GA形 PDFY-P71,80,90GMG形
PAC-KF12AF	高性能フィルター（比色法65%）		
PAC-KF22AF	高性能フィルター（比色法90%）		
PAC-KF03LAF	ロングライフフィルター	PAC-KF53TB	PE-RP112,140,160DA形 PD-RP112,140,160GA形 PDFY-P112,140GMG形
PAC-KF13AF	高性能フィルター（比色法65%）		
PAC-KF23AF	高性能フィルター（比色法90%）		

[2] 下吸込フィルターボックス使用時

形名	品名・仕様	適用フィルターボックス（別売部品 P-2）	適用機種
PAC-KF11AF	高性能フィルター（比色法65%）	PAC-KD51STB	PD-RP40,50,56GA形 PDFY-P45,56GMG形
PAC-KF21AF	高性能フィルター（比色法90%）		
PAC-KF12AF	高性能フィルター（比色法65%）	PAC-KD52STB	PD-RP63,71,80GA形 PDFY-P71,80,90GMG形
PAC-KF22AF	高性能フィルター（比色法90%）		
PAC-KF13AF	高性能フィルター（比色法65%）	PAC-KD53STB	PD-RP112,140,160GA形 PDFY-P112,140GMG形
PAC-KF23AF	高性能フィルター（比色法90%）		

3. 取付場所の選定

本フィルターはユニット内のフィルターボックス（別売部品 P-1 または P-2）に取り付けてください。

4. 取付作業

⚠注意

作業する場合は保護具を身に付けること。

- けがのおそれあり。

指示を実行

取付場所に取り付けられる状態になりましたら、取付工事を行ってください。

4-1. 後吸込フィルターボックス使用時

手順

1. フィルターボックス側面のつまみねじを緩め、フタを取り外す。(**写真・左**)
2. フィルターを挿入する。
   - フィルターのフランジ方向を間違えないように挿入してください。(**写真・右**)
3. 1.で外したフタを取り付け、ねじを締める。(**写真・左**)

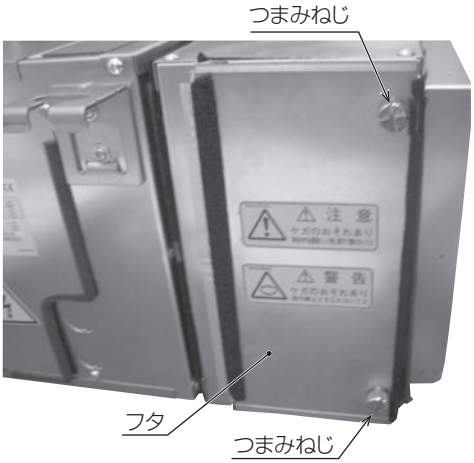

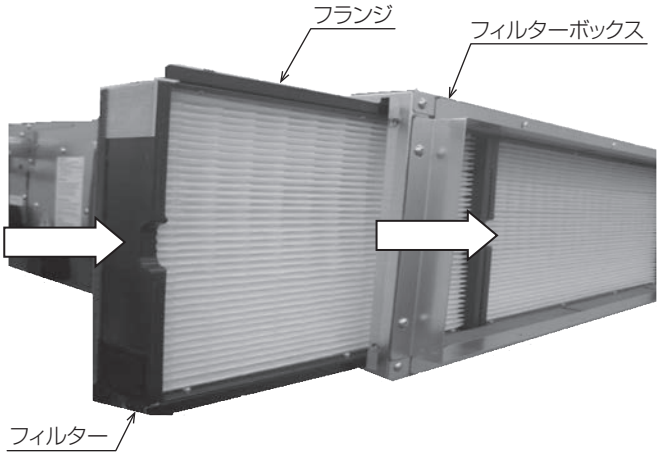

4-2. 下吸込フィルターボックス使用時

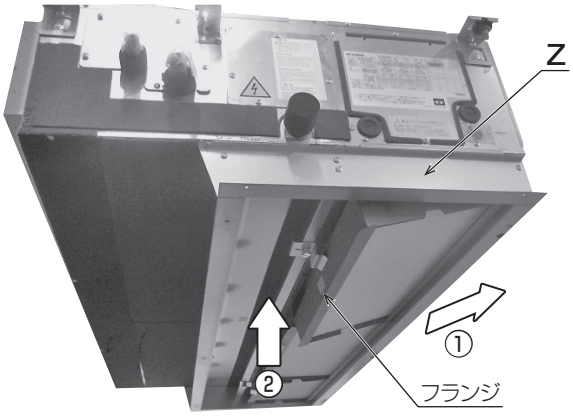

手順

1. フィルターボックスのつまみねじを緩める。
2. 高性能フィルターを右図記載の順に挿入する。
   - フィルターのフランジ方向を間違えないように挿入してください。
   - 面ファスナーによりフィルターが挿入しにくい場合はフィルター間に紙を挟むなど、ファスナーどうしが接触しないように挿入してください。
     挿入後、紙を抜いてください。
3. つまみねじを締める。
   フィルターが固定されていることを確認してください。

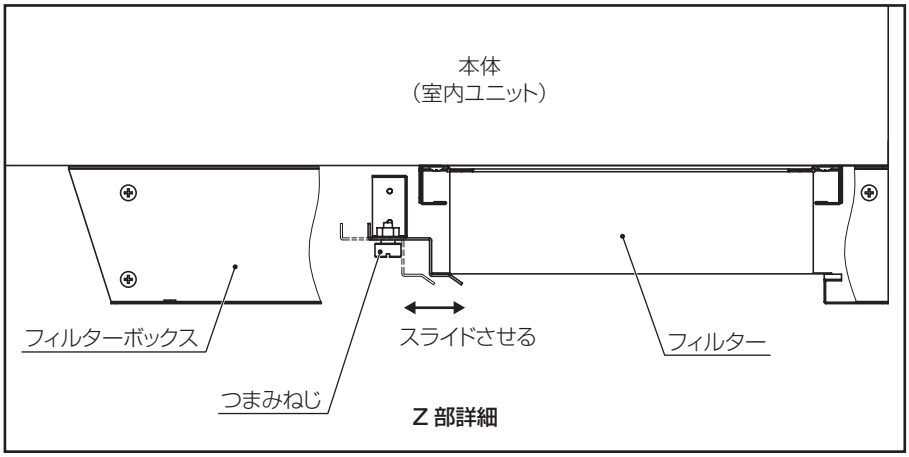

お願い

- 高性能フィルターとロングライフフィルターは併用できません。フィルターはいずれかの種類を使用してください。
- 後吸込フィルターボックスに高性能フィルターを取り付けた場合、取得機外静圧が変わります。必要に応じ、静圧設定を変更してください。
  （切換え手順は制御ボックスのフタに記載しています。なお、詳細は技術マニュアルを参照してください。）

5. 取付作業後の確認

取付作業が完了しましたら、下表に従ってもう一度点検してください。
不具合がありましたら必ず直してください。（機能が発揮できないばかりか、安全性が確保できません。）

5-1. 取付作業のチェックリスト

No.	チェック項目	チェック欄
1	フィルターは固定されていますか。 （不備がある場合、ゴミが詰まり故障のおそれがあります。）	
2	作業の漏れはありませんか。	
3	「安全のために必ず守ること」を確認しましたか。	

6. 試運転

お客様立ち会いで試運転を行ってください。

6-1. 試運転の準備

取付要領に従ってフィルターを取り付けてください。

6-2. 試運転の方法（設定時の動作）

運転を実施し、フィルターが振動しないか、および、フィルターがはずれていないか確認してください。

7. お客様への説明

- この取付説明書に従って、正しい使い方をご説明ください。とくに「安全のために必ず守ること」の項は、安全に関する重要な注意事項を記載していますので、必ず守るようにご説明ください。
- お使いになる方が不在の場合は、オーナー様・ゼネコン関係者様や建物の管理人様にご説明ください。
- この取付説明書は、取付け後お客様にお渡しください。
- お使いになる方が代わる場合は、この取付説明書を新しくお使いになる方にお渡しください。

MEMO

MEMO

三菱電機冷熱相談センター

0037-80-2224(フリーボイス)/073-427-2224(携帯電話対応)

FAX(365日・24時間受付)
0037(80)2229(フリーボイス)・073(428)-2229(通常FAX)

三菱電機株式会社

本社　〒100-8310　東京都千代田区丸の内2-7-3（東京ビル）
冷熱システム製作所　〒640-8686　和歌山市手平6-5-66

2017年7月作成

WT08735X01