Recycled Paper

三菱電機パッケージエアコン別売部品（PAC-CZ47TD,48TDB）
防雪フード

1. 同梱部品

この箱の中には、この説明書のほかに下表に示す部品が入っていますのでご確認ください。

部品	品　名	個数
①	フレーム　中	1
②	パネル　左	1
③	パネル　右	1

部品	品　名	個数
④	パネル　後ろ左	1
⑤	パネル　後ろ右	1
⑥	パネル　上	2

部品	品　名	個数	
⑦	パネル　前左	1	
⑧	パネル　前右	1	
⑨	ねじ	54	予備２個含む

2. 取付要領

1. ユニット天面の中央に部品①を取り付けてください。（ねじ止め：背面２か所）
2. フード左（部品②,④,⑥）およびフード右（部品③,⑤,⑥）をそれぞれ組み立ててください。（ねじ止め：９か所×２）
3. フード左・右を部品①とユニット天面の両端に固定してください。
   後部中央のみ、前面からねじ止めします。（ねじ止め：２２か所）
4. 最後に部品⑦,⑧を取り付けてください。
   前面４か所と中央部で下向きに１か所ずつ固定します。（ねじ止め：５か所×２）
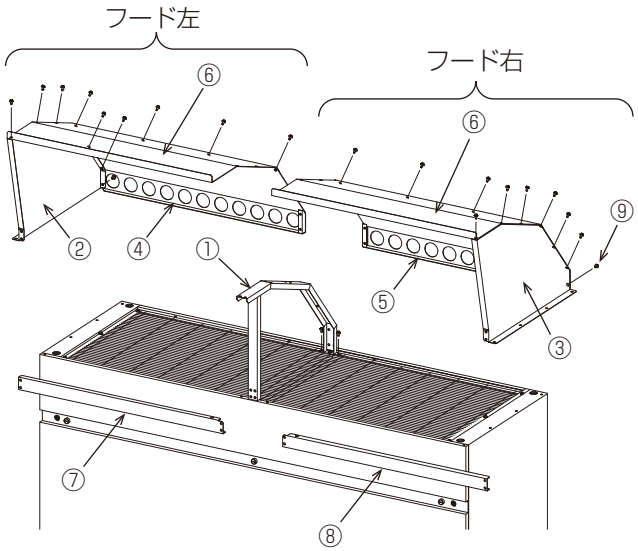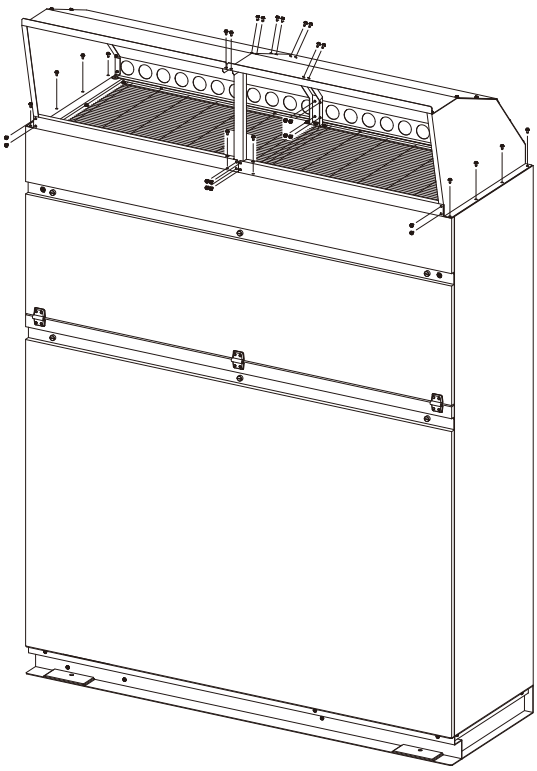
- 静圧の設定変更はユニット本体の据付工事説明書をご覧ください。