MITSUBISHI

R410A対応品

三菱電機パッケージエアコン別売部品

左配管部品取付説明書

PAC-CE64RP・65RP

WT04173X01

●取付の前には、安全を確保するため必ずこの「取付説明書」をよくお読みください。
取付完了後はこの「取付説明書」を大切に保存してください。移設など重サービスを行うとき、きっとお役にたちます。
安全のために必ず守っていただく項目を ⚠警告 ⚠注意の形で記載しました。

安全のために必ず守ること

●取付工事はこの「安全のために必ず守ること」をよくお読みの上、確実に守ってください。
●ここに示した注意事項は、安全に関する重大な内容を記載していますので、必ず守ってください。
●誤った扱いをしたときに生じる危険とその程度を、次の表示で区分して表示しています。

⚠警告	誤った取扱いをしたときに、死亡や重傷などに結びつく可能性があるもの。
⚠注意	誤った取扱いをしたときに、傷害または家屋・家財などの損害に結びつくもの。

●取付工事完了後、試運転を行い異常がないことを確認すると共に、取付説明書にそってお客様に「安全のために必ず守ること」や使用方法・お手入れなどについて説明してください。
●取付説明書は取扱説明書・保証書と共に、お客様で保管いただくよう依頼してください。お使いになる方が変わる場合は、新しくお使いになる方にお渡しいただくよう依頼してください。

⚠警告

取付けは、販売店又は専門業者に依頼する。
●ご自分で取付工事をされ不備があると、火災・感電・水漏れ等の原因になります。

取付工事は取付説明書に従って確実に行う。
●取付けに不備があると、火災・感電・水漏れ等の原因になります。

改造はしない。
●改造し不備があると、火災・感電・水漏れ等の原因になります。

お客様自身で分解・修理・移設はしない。
●修理・移設等に不備があると、爆発・火災・感電・水漏れ等の原因になります。お買い上げの販売店または専門業者にご相談ください。

⚠注意

製品内部の金属エッジに素手で触れない。
●ケガの原因になります。

製品を水洗いしない。
●感電の原因になります。

製品の運搬には十分注意する。
●２０ｋｇ以上の製品の運搬は、一人では行わないでください。製品の破損および健康を害する原因になります。

パネルやファンガード等を取り外した状態で運転しない。
●回転部・高温部・高電圧部に触れると、火傷やケガの原因になります。

※本部品はR410A用となっています。
右記の工具は、専用ツールが必要となりますのでご注意ください。
※R410A使用機種としての注意点も製品据付工事説明書や、工事マニュアルで再度ご確認ください。

工具名（R410A用）	
ゲージマニホールド	フレアーツール
チャージホース	出し代調整用銅管ゲージ
ガス漏れ検知器	真空ポンプ用アダプター
トルクレンチ	冷媒充てん用電子はかり

1．部品

この箱には、この説明書のほかに下記部品が入っていますのでご確認ください。

NO.	①	②	③	④	⑤	⑥
部品名	配管（液）	パイプカバー	支え板	固定板	パッキン	ネジ
形状		L=250				サイズ　5×14
個数	1個	1個	1個	1個	1個	4個

2．取付要領

注意事項

・本作業を行う場合は、必ず製品本体の据付説明書と照らし合わせて行ってください。
・冷媒左配管の接続は本体据付前に行ってください。
・ロウ付は必ず無酸化ロウ付を行い、配管内に異物、水分が混入しないようにしてください。
・ロウ付作業は必ずフィルターを取外して行ってください。
・ロウ付時、周囲の部材（ゴム・グラスウール・配線など）にトーチの炎を当てないようご注意ください。
・ガス配管は製品本体に付属されています。

（1）製品本体の前パネル(下)のツマミねじ2本を緩めて外し、後吸込みガード(ネジ2本)も取外してください。…【図1】
（2）左側サイドパネルのサービスパネルを外し（ネジ10本）、φ62, φ37ノックアウト穴を打抜いてください。…【図1】
（3）配管(液)①を【図2】に示すようにロウ付接続してください。
　※ガス管の接続は本体の据付工事説明書をご参照ください。
　※配管(液)①は、製品本体背面から入れてください。
（4）支え板③、固定板④、パッキン⑤を【図2】A部詳細図に示すようにネジ⑥にて取付けてください。
（5）パイプカバー②を【図3】に示す位置に取付けてください。
（6）前パネル（下）及び後吸込みガードを元通り取付けてください。

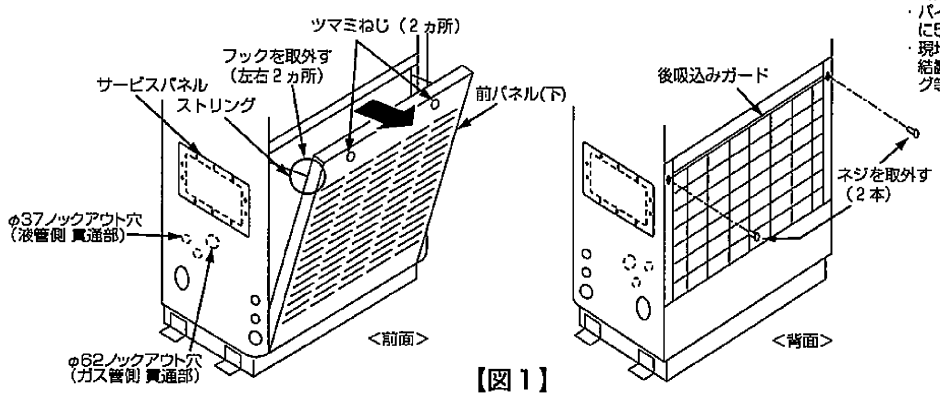

【図1】

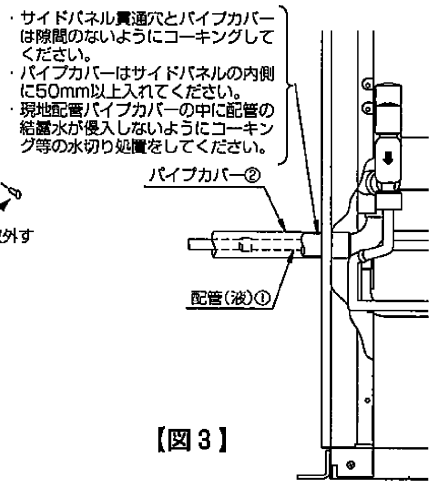

【図3】

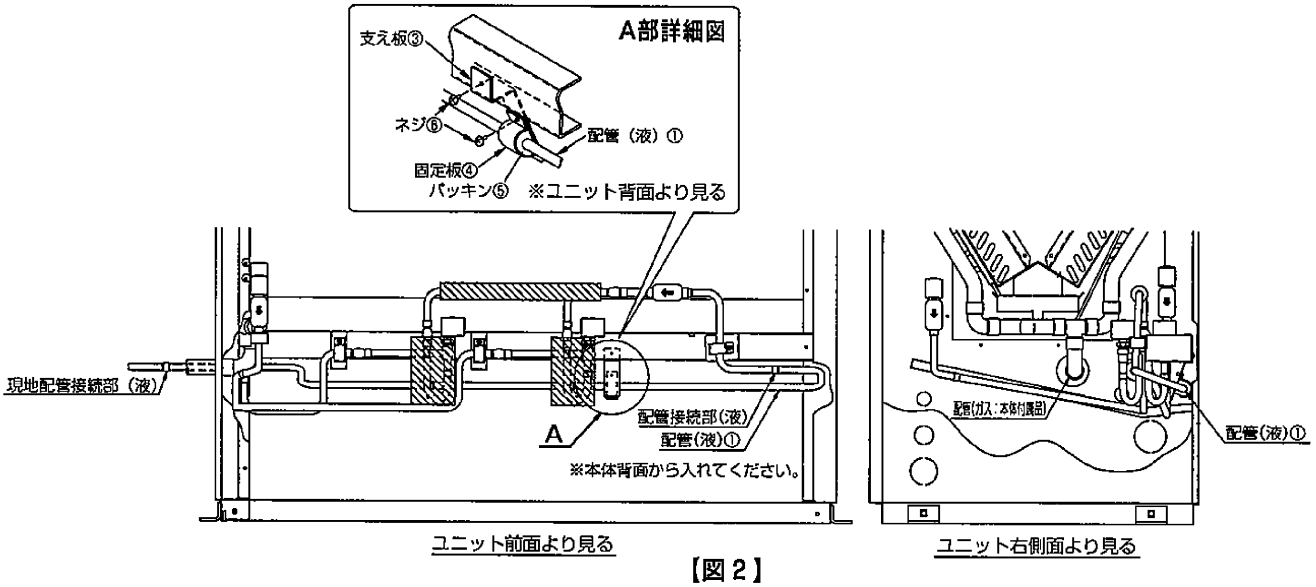

【図2】

三菱電機株式会社

WT04173X01