MITSUBISHI ELECTRIC

三菱電機 パッケージエアコン別売部品
下面防護網（ＰＡＣ－ＣＺ５５ＰＮ）取付説明書

Recycled Paper

1 箱の中には下記の物が入っています。作業を始める前にご確認ください。

① ｶﾞｰﾄﾞA-1	② ｶﾞｰﾄﾞA-2	③ ｶﾞｰﾄﾞB-1	④ ｶﾞｰﾄﾞB-2	⑤ ｶﾞｰﾄﾞC	⑥ 固定金具Ａ	⑦ 固定金具Ｂ	⑧ 固定金具Ｃ	⑨ 固定金具Ｄ	⑩ M4ﾀｯﾋﾟﾝﾈｼﾞ	⑪ ｼｰﾙｻﾞｲ
１個	１個	１個	１個	１個	６個	２個	２個	１個	３０個	２個

2 下記手順で下面防護網をユニットに取付けてください。

1）ユニットのパネル（図１）を取り外してください。
（つまみネジ４箇所取り外し）

2）⑥～⑨固定金具Ａ～Ｄを⑩Ｍ４タッピンネジで
ユニットに取付けて下さい。（図２）

3）⑪シールザイをユニットに貼付けてください。（図２）

4）①～⑤ガードを⑩Ｍ４タッピンネジで固定金具及び
ユニットに取付けてください。（図２）

5）ユニットのパネルを元通りに取付けてください。

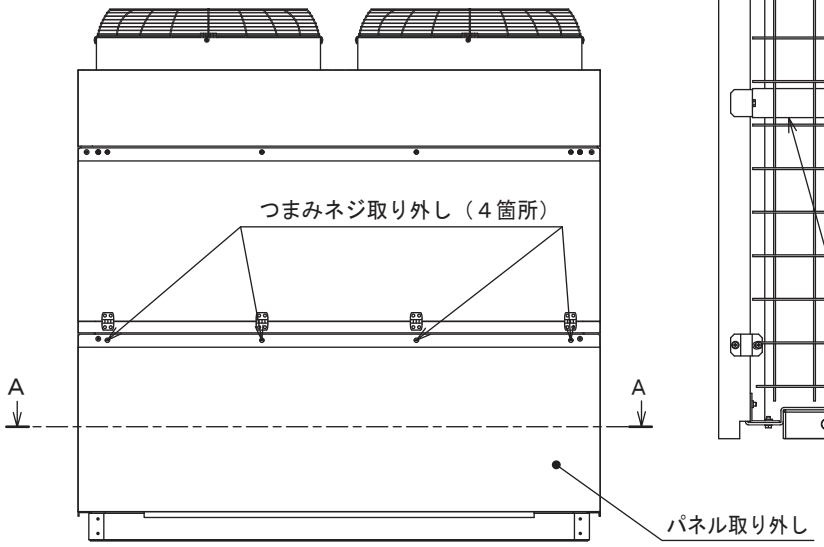

図１. ユニット前面図

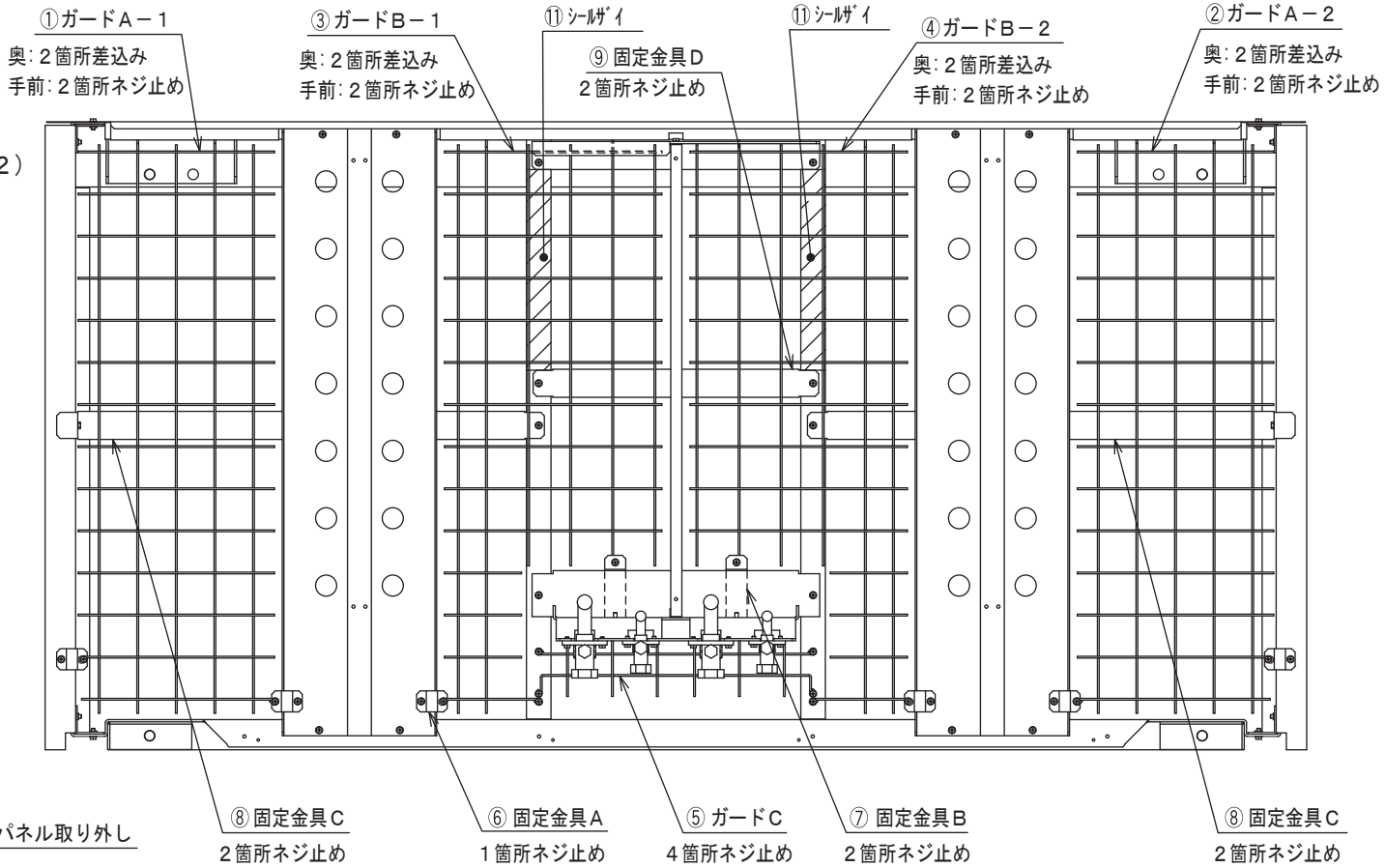

図２. 断面図Ａ－Ａ（拡大図）

WT51240X03