MITSUBISHI ELECTRIC

Recycled Paper

三菱電機 IT装置用空調機別売部品
下面防護網(PAC−CZ56PN)取付要領書

[1] 箱の中には下記の物が入っています。作業を始める前にご確認ください。
また、ユニットに取付ける前に右記<X>,<Y>を予め組み立てておいてください。

	①ガードA	②ガードB	③ガードC	④固定金具1		⑨ガードD	⑩固定金具3	⑪固定キャップ <X>,<Y>共通
	1個	1個	1個	1個	<X>	1個	1個	4個
	⑤固定金具2	⑥受け金具	⑦M4タッピンネジ	⑧M5タッピンネジ		⑫ガードE	⑬固定金具4A	⑭固定金具4B
	1個	3個	13個(内2個予備)	23個(内2個予備)	<Y>	1個	1個	1個

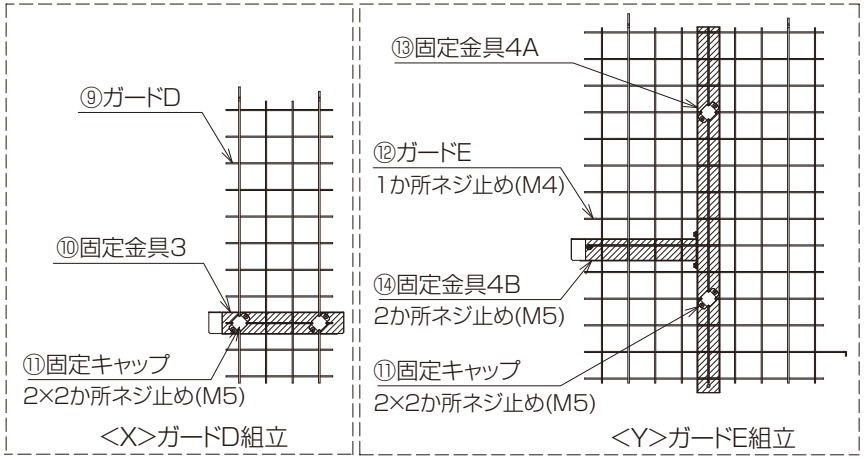

[2] 下記手順で下面防護網をユニットに取付けてください。

1)ユニットのパネル(図1)を取外してください。
(つまみネジ4か所取外し)

2)⑥受け金具を⑧M5タッピンネジでユニットに取付けてください。

3)④,⑤固定板金を⑦M4タッピンネジで⑥受け金具及びユニットに取付けてください。

4)①〜③ガードと<X>,<Y>ガード組立を⑦,⑧M4,M5タッピンネジで⑥受け金具及びユニットに取付けてください。(図2)

5)ユニットのパネルを元通りに取付けてください。

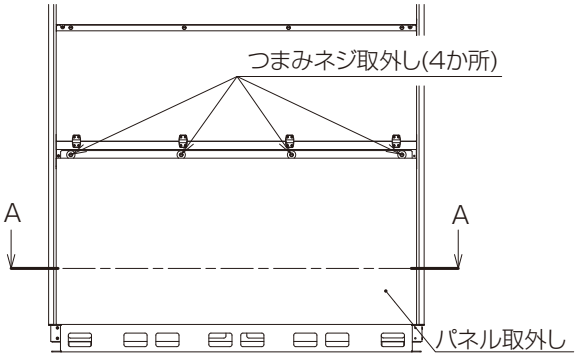

図1.ユニット前面図

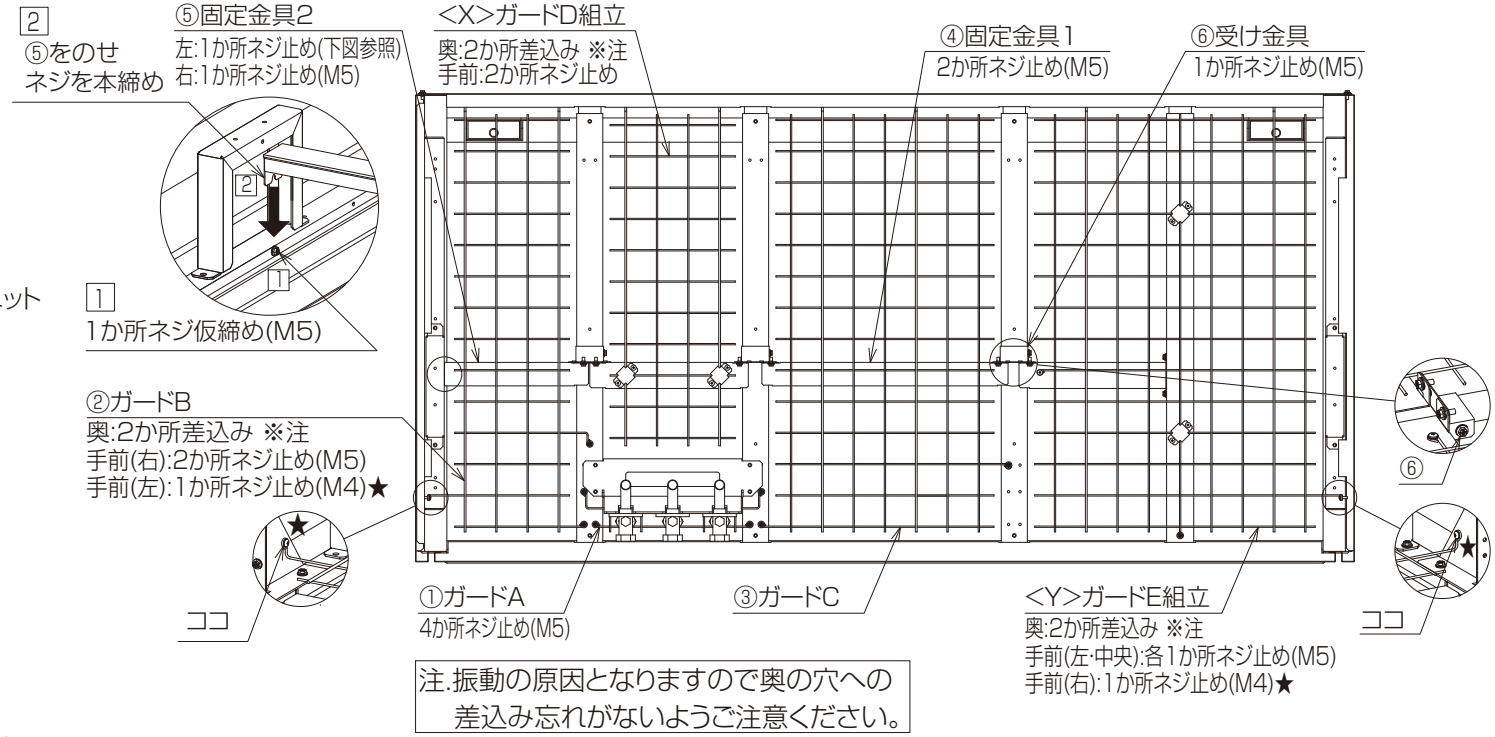

図2.断面図A-A(拡大図)

WT51380X01