ガス管用

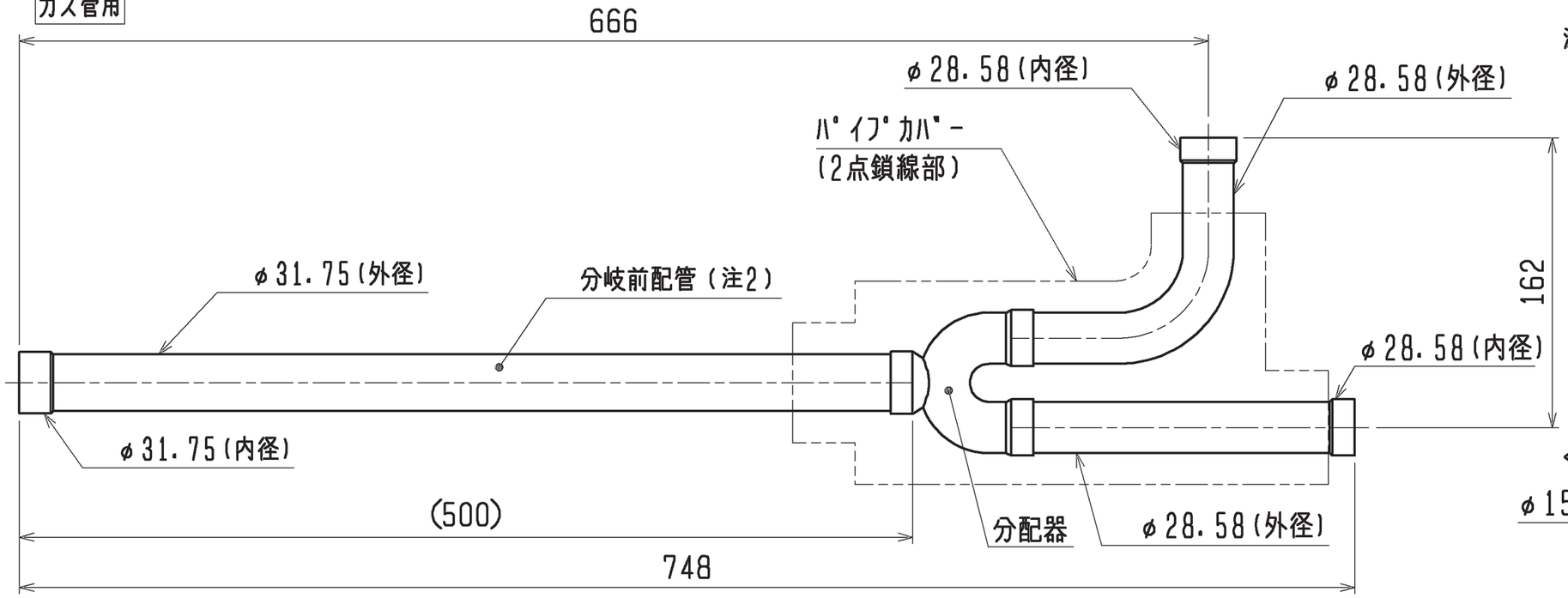

注1. 分岐管の取付姿勢は下図を参照して下さい。

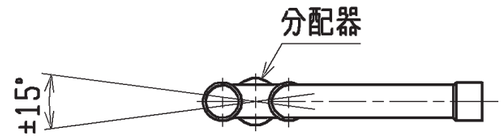

分配器の傾きは水平面に対して±15°以内

2. 分岐前配管の直管部長さは500mm以上確保してください。分岐前配管の取外し、切断、曲げを行うと機器損傷の原因となります。

<異径管(付属品)>

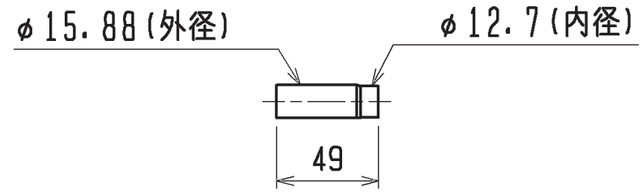

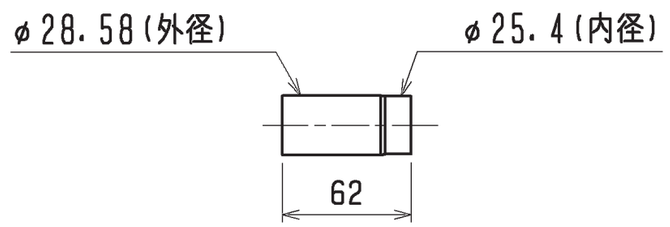

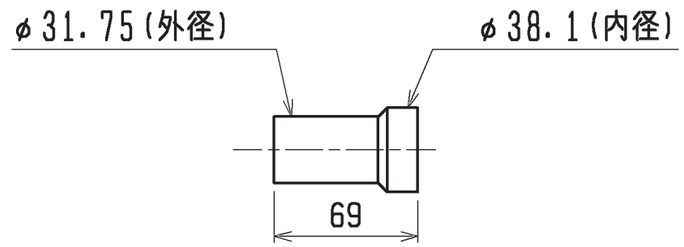

液管用

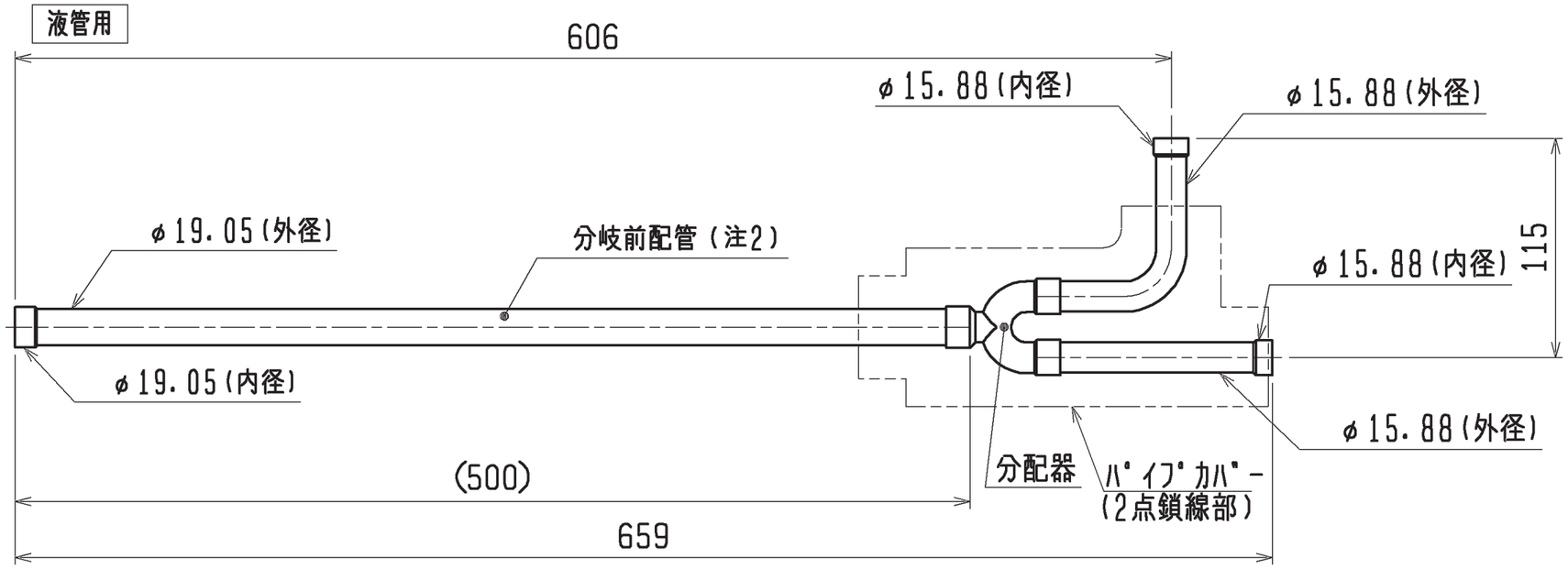

	作成日付 ISSUED	改定日付 REVISED	TITLE CMY-S200BK 設備用インバーターエアコン 別売品 分岐管キット外形図		
DIM. mm	11-05-20	12-02-29			
SCALE NTS	三菱電機株式会社		DRW. NO. WKD94D811	REV. A	PAGE 1/1

A