業務用

水冷式パッケージエアコンMBHV 仕様書　WRN-56-064-F

項目 ＼ 形名				MBHV－P25MT－C	MBHV－P50MT－C
標準性能 ※1	定格冷房能力		kW	2.5 (1.1～3.7)	5.0 (1.7～5.5)
	定格暖房能力		kW	3.0 (1.5～4.8)	6.0 (2.6～7.0)
	COP	冷房		6.10	4.20
		暖房		8.82	5.36
		冷暖平均		7.46	4.78
定格電源				三相 200V 50/60Hz	
電気特性 ※1	冷 房	消費電力	kW	0.41	1.19
		運転電流	A	1.54	3.73
		運転力率	%	77	92
	暖 房	消費電力	kW	0.34	1.12
		運転電流	A	1.36	3.51
		運転力率	%	72	92
騒音値 ※2	冷房		dB(PWL)	55.5	59.5
	暖房		dB(PWL)	54.5	59.5
外 装				本体：溶融亜鉛メッキ鋼板　パネル：ﾏﾝｾﾙ 6.4Y 8.9/0.4	
外形寸法（本体）<高さX幅X奥行>			mm	340 X 1290 X 655	
外形寸法（ﾊﾟﾈﾙ）<高さX幅X奥行>			mm	20 X 1360 X 710	
圧縮機	形式×台数			全密閉ロータリー式×1	
	始動方式			インバータ駆動	
	称呼出力		kW	0.65	0.9
冷凍機油				FV-50S（出光興産、Poly-vinyl-ether）	
冷媒	種類			R410A	R410A
	制御方式			電子膨張弁	
水側熱交換器	形式×個数			プレート式熱交換器×1	
	冷却水回路数			1	
空気側熱交換器				クロスフィン	
送風機	形式×個数			ターボファン×1	
	出力		W	50	50
	標準風量（強、中、弱）		㎥/min	9.1 － 8 － 6.5	10.4 － 9.5 － 8.5
	標準機外静圧		Pa	0	0
エアフィルタ				PPﾊﾆｶﾑ（ ﾛﾝｸﾞﾗｲﾌ、抗菌・防ｶﾋﾞ仕様 ）	
運転装置	温度調節器			＜液晶ﾘﾓｺﾝ（別売）内蔵温度ｾﾝｻと本体内蔵温度ｾﾝｻの選択切換可能＞	
	操作スイッチ			＜別売：液晶ﾘﾓｺﾝ PAR-45MA＞	
冷却水	入口温度		℃	冷房時：30℃、暖房時25℃（15℃ ～ 45℃）	
	水量		㎥/h	0.54	1.10
	水圧損失		kPa	3	9
配管寸法	冷却水出入口			Rc 3/4 （ﾒﾈｼﾞ）	
	冷却器ドレン管		mm	外形φ32（PVC管 VP-25接続可）	
保護装置	圧力開閉器		MPa	高圧側(3.73)	
	圧縮機保護			サーモスタット、カレントトランス	
	送風機保護			ヒューズ	
製 品 質 量			kg	本体：66　パネル：11	本体：67　パネル：11
付 属 品				ボールバルブ、ドレンホース、ドレンアップメカ(本体内蔵)、吊り用座金	
別 売 部 品				高性能フィルター：比色法 65%/90% 、熱源水ホース 化粧パネル、フィルタボックス、吹き分けプレート（7：3）	

1. 冷房能力及び電気特性は室内側吸込空気乾球温度27℃、湿球温度19℃、入口冷却水温30℃、標準水量時の値です。(※1)
   暖房能力及び電気特性は室内側吸込空気乾球温度20℃、入口冷却水温25℃、標準水量時の値です。(※1)
2. 騒音値(PWL)は、JIS B 8616 :2015 に規定した値です。(※2)
   (騒音値（SPL〔dB(A)〕）は、冷房定格/暖房定格: 41/40 (MBHV-P25MT-C)、45/45 (MBHV-P50MT-C)となります。ユニット直下1.5m、無響室データです。)
3. 製品の仕様は、改良のため、予告なく変更する場合があります。

添付図面	
	外形図　WRN-56-063-B
	電気回路　WRN-56-065-D

三菱電機冷熱応用システム株式会社

注1. 吊りボルトは耐震など必要に応じ、振れ止め用耐震支持部材にて補強を行ってください。
2. 吊りボルトおよび振れ止め用耐震支持部材はM10を使用してください。（現地御手配）
3. 分ダクト接続口は両側面にあります。（どちらか片方のみご使用可能です。）
4. エアフィルタはパネルに同梱されています。
5. ドレンポンプ内蔵です。
6. ドレンホースは、接着方式で室内ユニットと現地配管を固定してください。

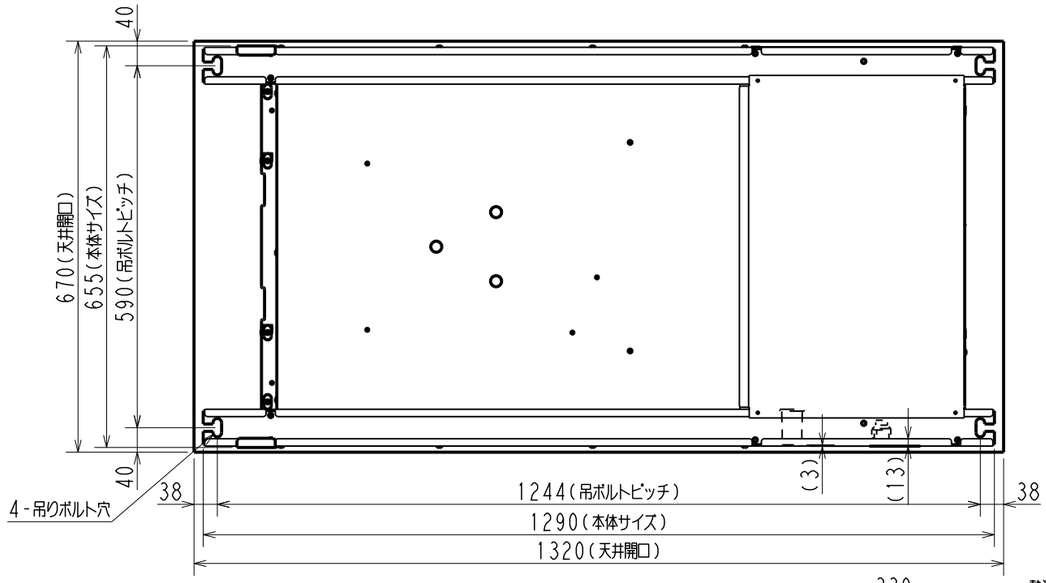

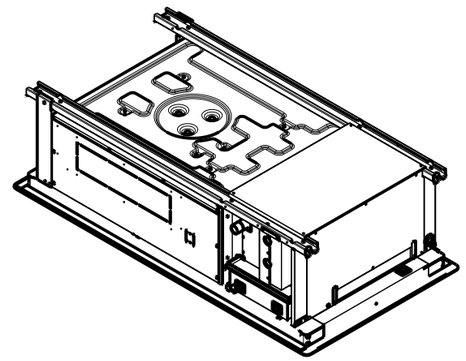

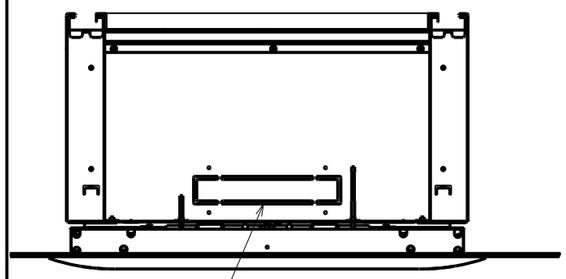

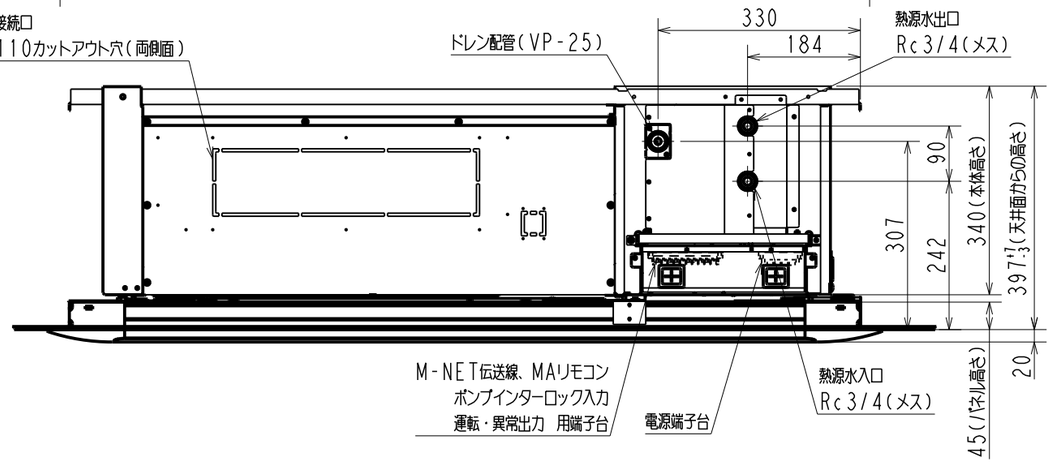

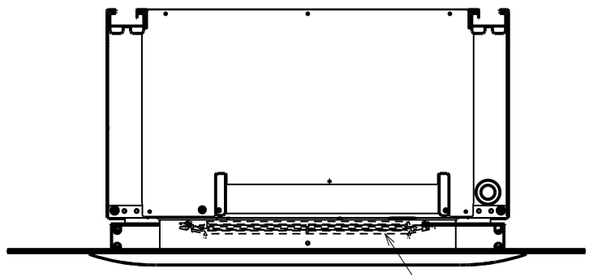

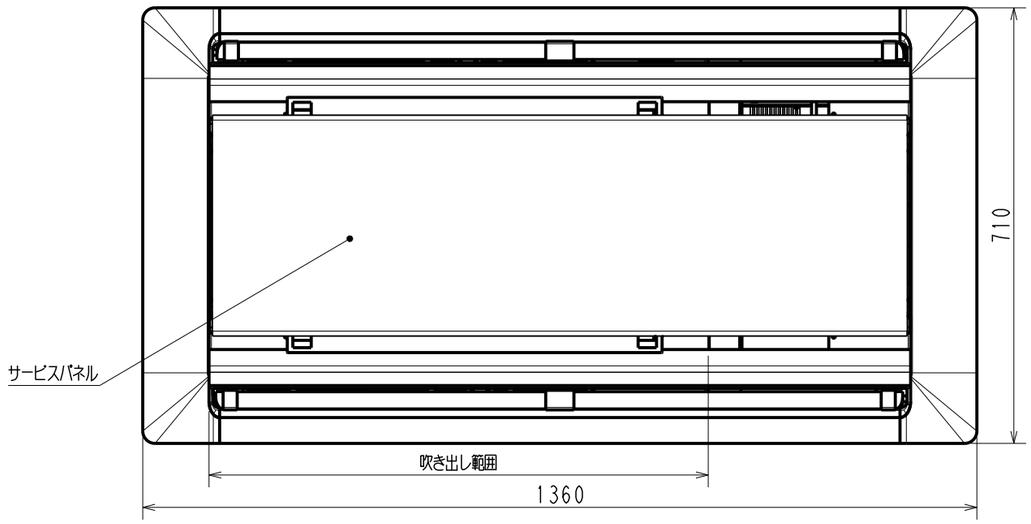

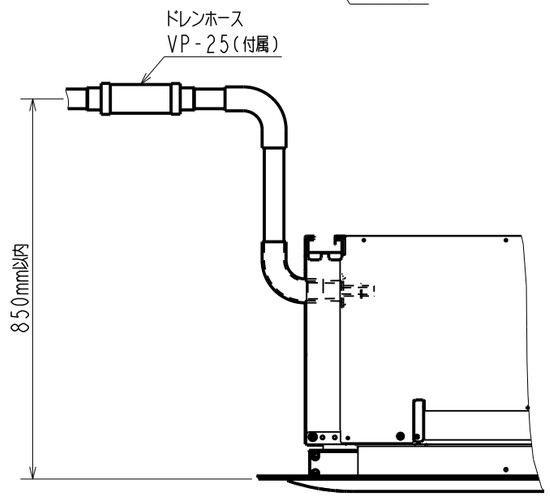

ドレン接続配管図

	作成日付 ISSUED	改定日付 REVISED	TITLE MBHV-P25/50MT-C MBHインバータカセット外形図
DIM. mm	16-04-27	16-11-21	
SCALE 1:10	三菱電機冷熱応用システム株式会社	DRW.NO. WRN-56-063	REV. B / PAGE 1/1

水冷式パッケージエアコン
MBHV-P25・50MT-C 電気回路図

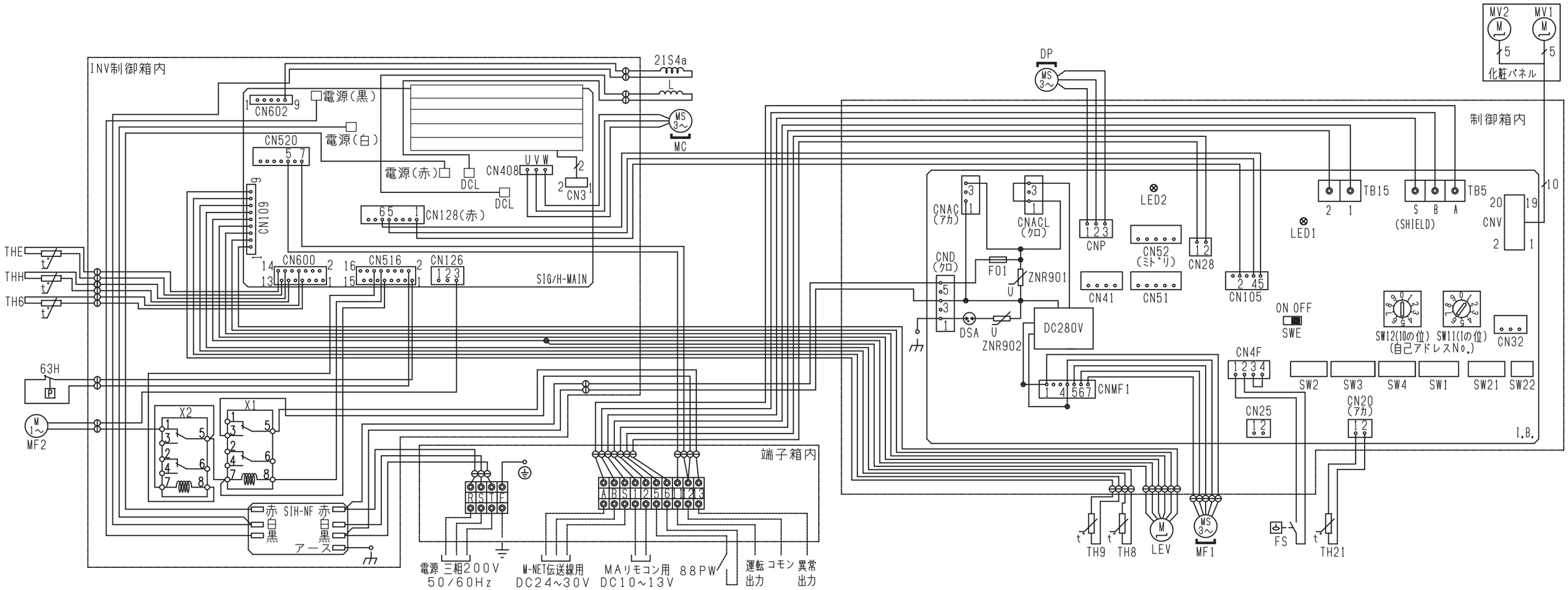

記号説明

記号	名称
I.B.	室内コントローラ基板
CN25	コネクタ(加湿器信号)
CN32	コネクタ(遠方発停用アダプタ)
CN41	コネクタ(JEMA標準HA端子-A)
CN51	コネクタ(集中管理)
CN52	コネクタ(遠方表示)
CNAC	コネクタ(加湿器電源用)
SW1	スイッチ(機能切換1)
SW2	スイッチ(能力設定)
SW3	スイッチ(機能切換2)
SW4	スイッチ(機種設定)
SW11	スイッチ(アドレス設定用1の位)
SW12	スイッチ(アドレス設定用10の位)

記号	名称
I.B. SW21	スイッチ(別売対応)
I.B. SW22	スイッチ(機能切換3)
I.B. SWE	スイッチ(送風機・ドレンポンプ試運転用)
SIG/H-MAIN	インバータ基板
SIH-NF	ノイズフィルタ基板
TB1	電源端子台
TB2	通信用端子台
DP	ドレンポンプ
FS	フロートスイッチ
LEV	電子式リニア膨張弁
MF1	送風機用電動機
MF2	ヒートシンク冷却用送風機
MC	圧縮機
21S4a	四方弁(冷房/暖房切替)

記号	名称
L	リアクタ
63H	圧力開閉器(高圧)
X1	補助継電器
X2	補助継電器
THE	サーミスタ(吐出温度検出用)
THH	サーミスタ(暖房時蒸発温度用)
TH6	サーミスタ(入口水温)
TH8	サーミスタ(冷房時蒸発温度用)
TH9	サーミスタ(暖房時凝縮温度用)
TH21	サーミスタ(室内温度検知用)
MV1,2	ベーンモータ
88PW	電磁接触器(ポンプインターロック)

注1．記号説明
　――――(太破線)：現地配線 ／――――(細破線)：別売部品
　⊖：コネクタ／ ◎：端子台
　2．ドレンポンプ試運転時は室内コントローラ基板上コネクタ
　　(SWE)をONに差替えください。ドレンポンプがまわります。

室内基板サービス用LEDの動作説明

記号	名称
LED1	主電源(室内機200V)印加時→点灯
LED2	MAリモコン給電時→点灯

	作成日付 ISSUED	改定日付 REVISED	TITLE
DIM. IN mm	16-6-20	21-02-01	MBHV-P25・50MT-C パッケージエアコン電気配線図
SCALE NTS	三菱電機冷熱応用システム株式会社	DWG. No. WRN-56-065	REV. D / PAGE 1/1