年　月　日

スポットエアコン仕様書	仕様書番号	

ご使用先	殿	電源	三相 200V 50/60Hz (操作回路 単相 200V 50/60Hz)
用途		始動方式	直入
ご注文先	殿	法定冷凍トン／台	0.46／0.55
弊社工事番号		製品質量(概算)	84kg

形　名	MD-40TF$_1$-F	台 数	

冷房能力		kW	4.2／4.8
消費電力		kW	1.6／2.1
運転電流		A	5.8／6.7
力率		%	80／90
冷却器	標準風量	m^3/min	急冷 13.5／強冷 12.5／弱冷 11
	標準機外静風圧	Pa	0
	吸込空気温度	℃	乾球温度=35　湿球温度=28.2
凝縮器	風量	m^3/min	急冷 30／強冷 28／弱冷 25
	吸込空気温度	℃	乾球温度=35　湿球温度=28.2
送風機電動機出力		kW	0.31
圧縮機(全密閉形)電動機		kW	1.1
冷媒／冷凍機油		R-22 0.95kg／ダイヤモンド MS-56　0.52ﾘｯﾄﾙ	
エアフィルタ(炉材)		PVCエンビハニカム織	
塗装色		マンセル3.4Y　7.7／0.8	
運転可能範囲		乾球温度25℃,相対湿度50%～乾球温度45℃,相対湿度40%	
吸込口		グリル／右側面	
吹出口		フレキシブルダクト／上面	
電気配線接続方向		右	

注1、上記表示能力は、冷却器吸込空気　乾球温度=35℃　湿球温度=28.2℃　、凝縮器吸込空気乾球温度=35℃　湿球温度=28.2℃にて運転した場合の値です。

注2、本製品を長く安心してお使いいただく為には定期的な保守・点検が必要です。各部品の点検・保全周期については日本冷凍空調工業会発行のガイドラインを参考にしてください。

添付図面	外形図　＜W600185・B＞ 電気系統図　＜W835797・A＞

◎除外工事　据付・基礎工事,給排水工事,電気接続工事,ダクト工事,防熱工事,電源開閉器,温調・湿調用電磁弁,止弁,その他本仕様書に明示なき事項

改定		作成	
		検認	

MEN31－298

三菱電機株式会社

Ap092

区分	図面番号 DRAWING No.	ページ PAGE	日付 DATE	副番 REV.	部品ファイル番号 FILE No.	名称 TITLE
2	W600185		920120	B		ガイケイズ V36239

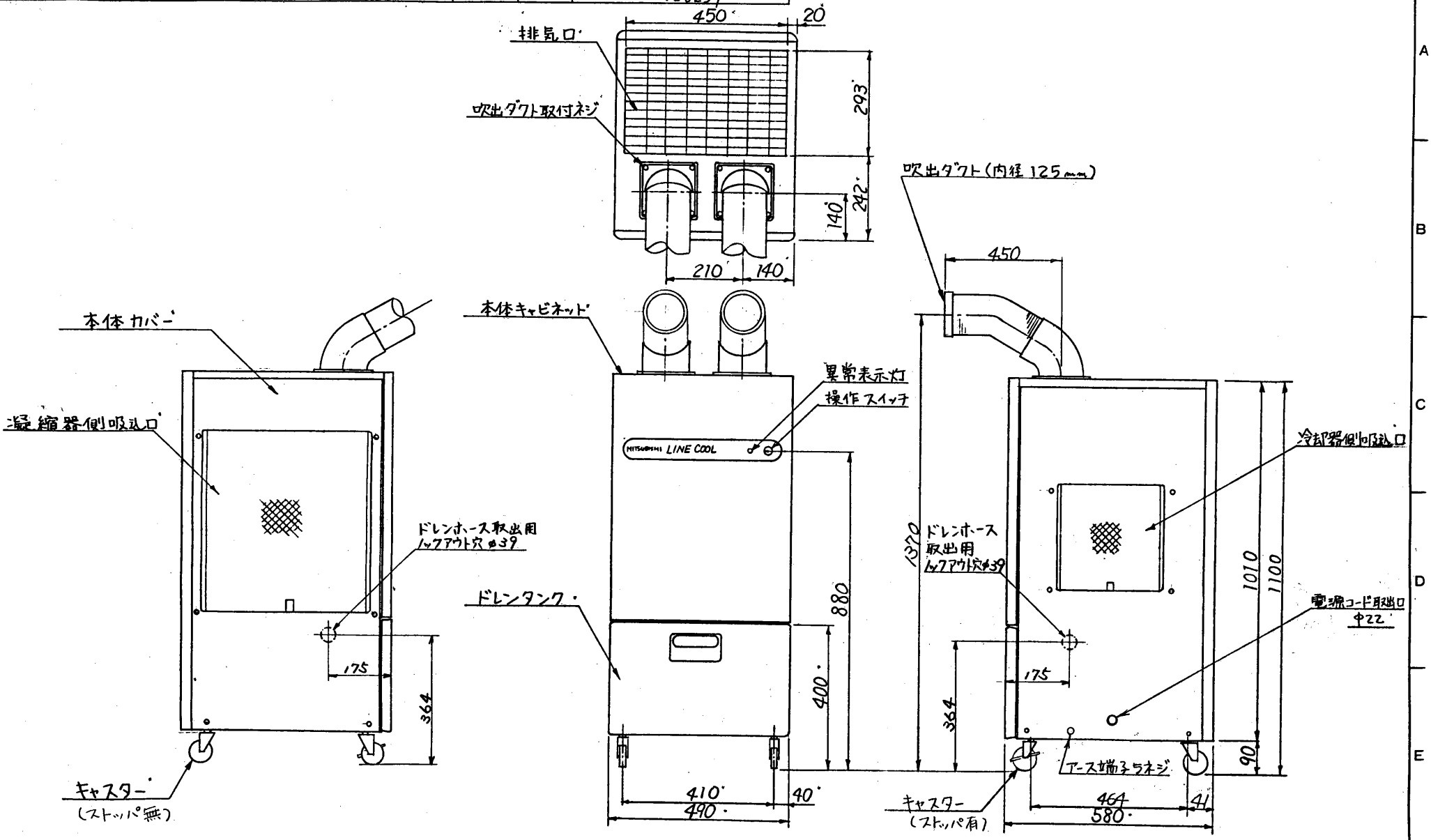

改定 CHANGE		
A	ノックアウト穴φ39追加 91-7-15	鈴木,中井,倉橋
B	誤記MD-40TF,-F 追加 91-1-20	鈴木,中井,倉橋

出図先( )

控

DIM. IN mm

尺度 SCALE

NTS

MITSUBISHI ELECTRIC CORPORATION

作成日付 DATE	90-12-7	検認 APPROVED
作成 DRAWN	森本(美), 増井	倉橋, 今西
照査 CHECKED	倉橋	
設計 DESIGNED	中井	

TITLE MD-40TF-F, TF,-F
ガイケイズ

DWG. No. W600185

MD－40TF(1)－F　電気系統図

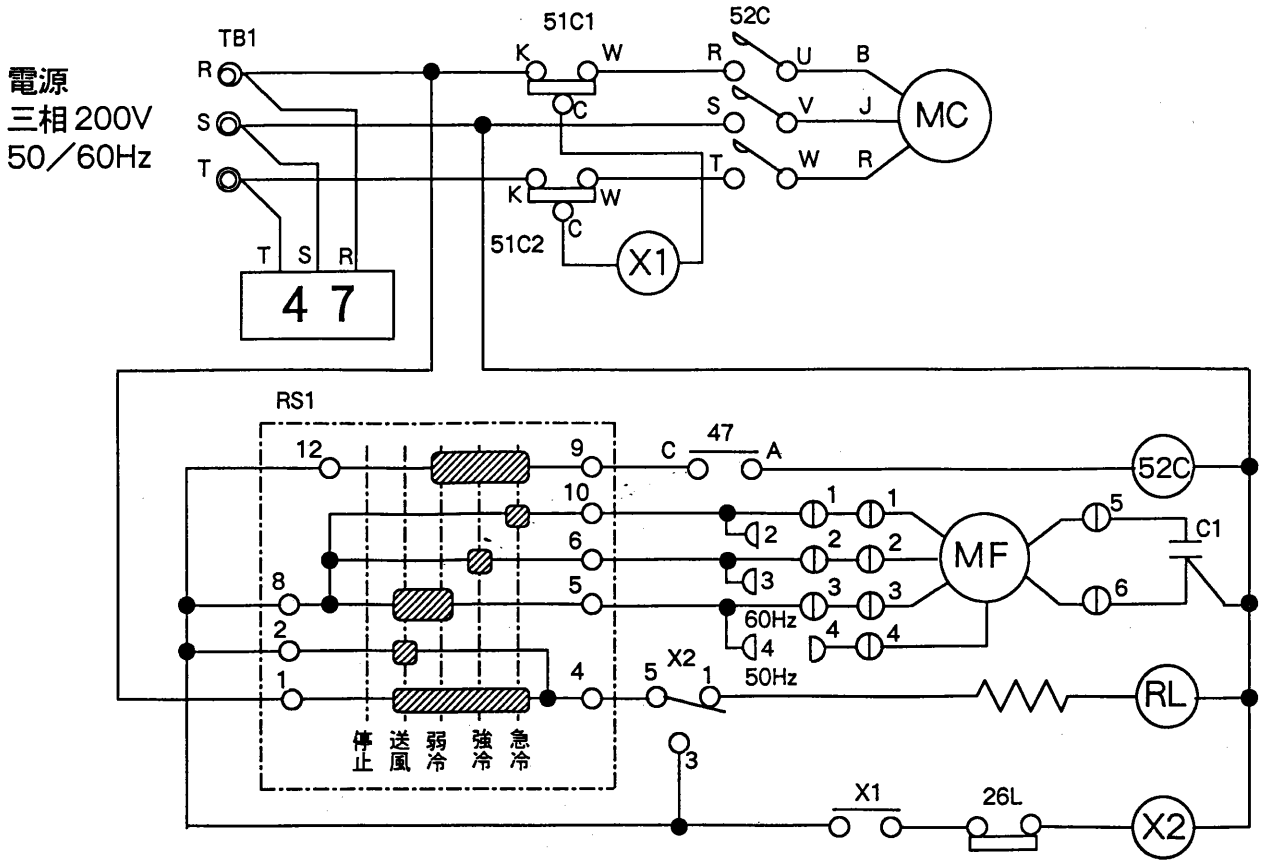

注1. 配線図中 ⦶ はコネクタ, ◉ は端子盤を示します。
2.電源周波数が50Hzの場合は、送風機用電動機配線のコネクタを差し換えてください。

記　号	名　　称	記　号	名　　称
MC	圧縮機用電動機	RS1	ロータリースイッチ
MF	送風機用電動機	X1・2	補助継電器
51C1・2	熱動過電流継電器＜圧縮機＞	C1	コンデンサ＜送風機運転＞
47	逆相防止器	RL	表示灯＜異常＞
TB1	電源端子盤	26L	温度開閉器＜凍結防止＞
52C	電磁接触器＜圧縮機＞		

改定 CHANGE	形名MD-40TF1-F追加 92-1-17 森,中井,瞬 A
区分	2
図面番号 DRAWING No.	W835797
ページ PAGE	
日付 DATE	920117
副番 REV.	A
部品ファイル番号 FILE No.	
名称 TITLE	デンキケイトウズ
	V98912

MITSUBISHI ELECTRIC CORPORATION

出図先			
控			
DIM. IN mm	作成日付 DATE	90-12-10	検認 APPROVED
尺度 SCALE	作成 DRAWN	森本(美),中井	
:	照査 CHECKED	倉橋	倉橋
NTS	設計 DESIGNED	中井	

TITLE MD-40TF-F, TF1-F 電気系統図

DWG. No. W835797