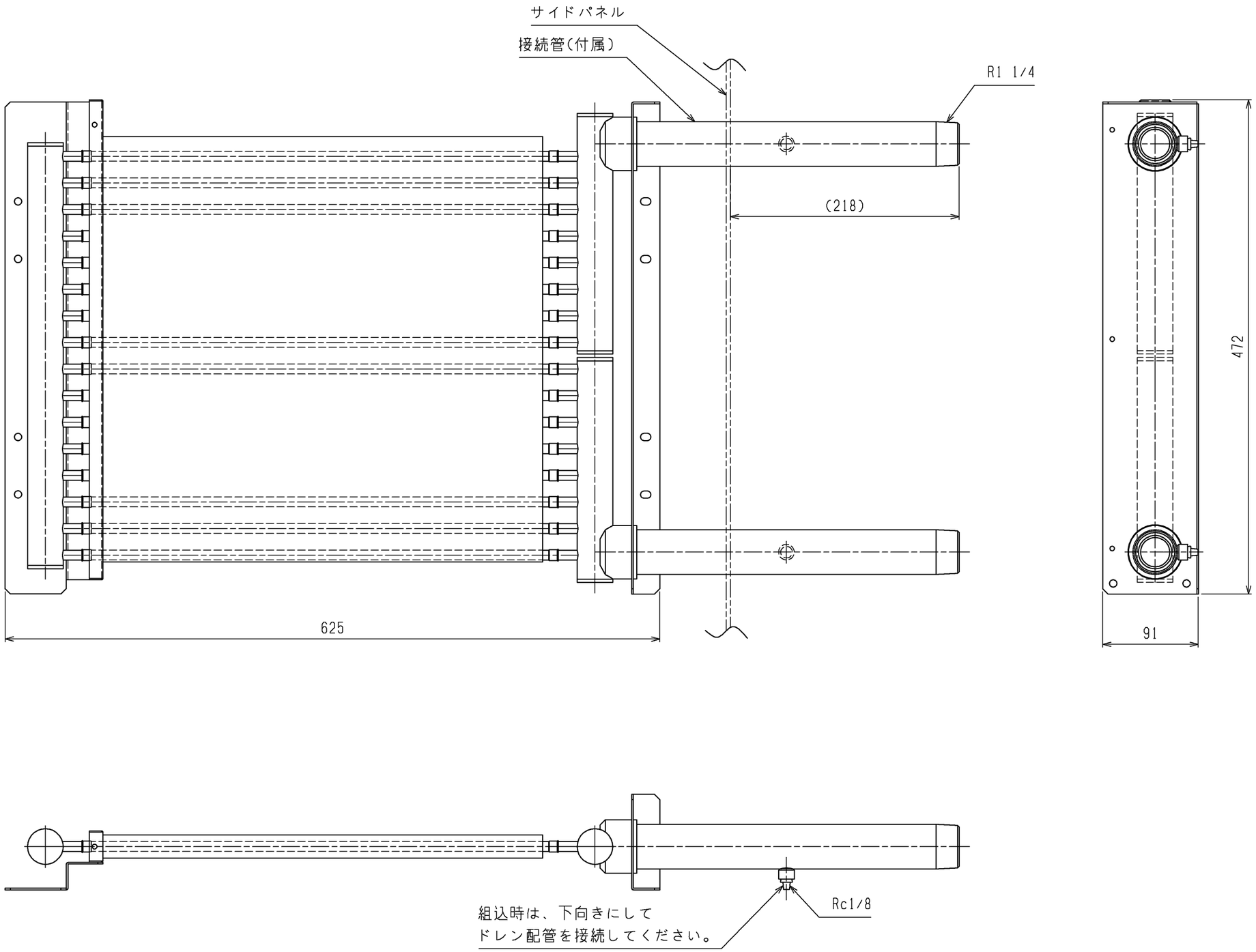

	作成日付 ISSUED	改定日付 REVISED	TITLE PAC-CA31XH 蒸気・温水ヒータ外形図		
DIM. mm	16-12-03				
SCALE NTS	三菱電機株式会社		DRW.NO. W KQ94R543	REV.	PAGE 1/1

*