ご注意
使用補給水圧 : 0.03～0.5MPa
補給水温　　: 0～80℃

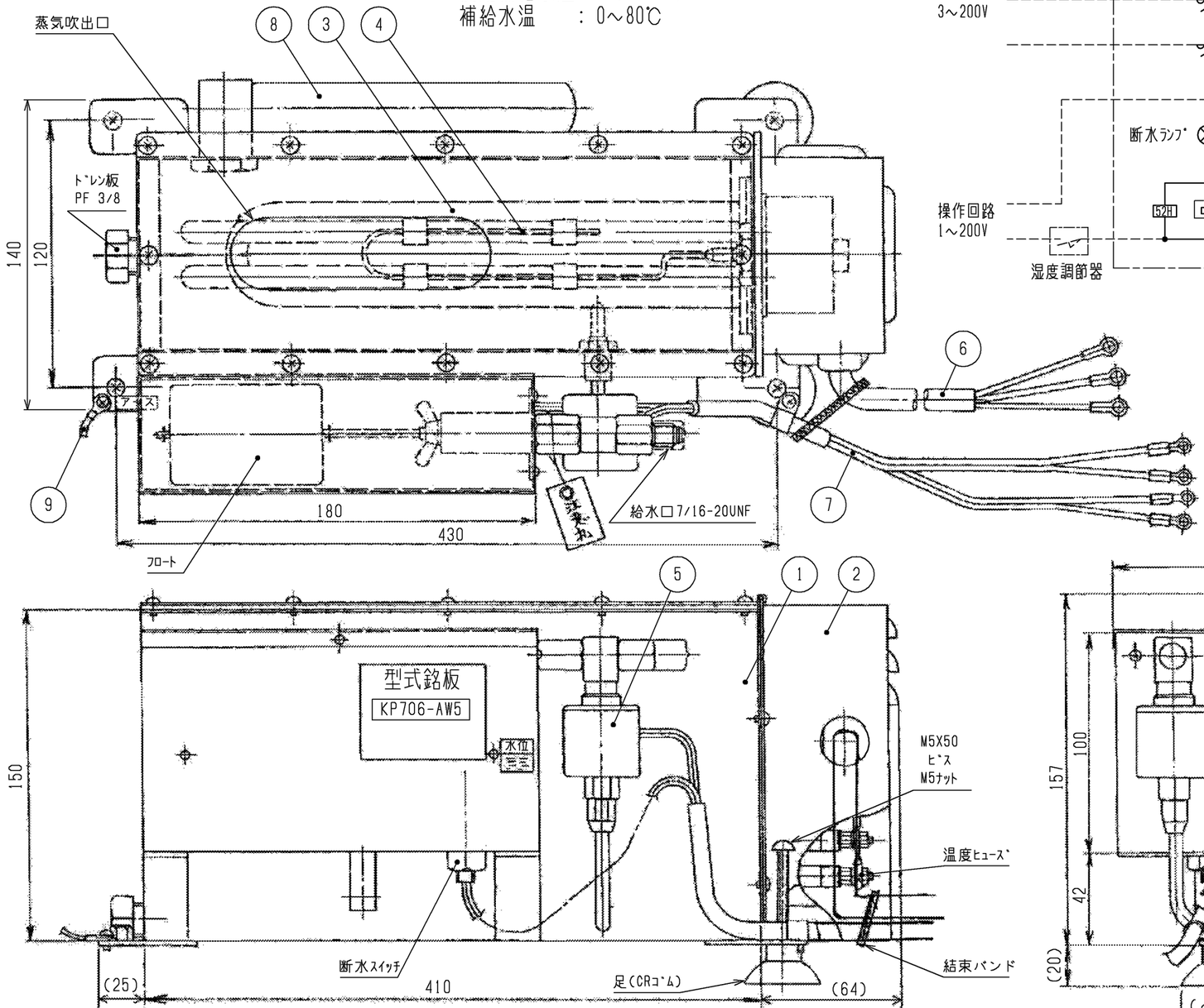

配線図

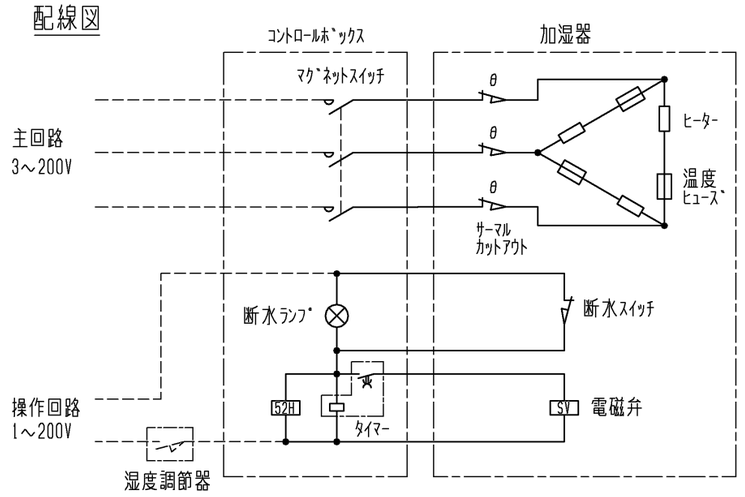

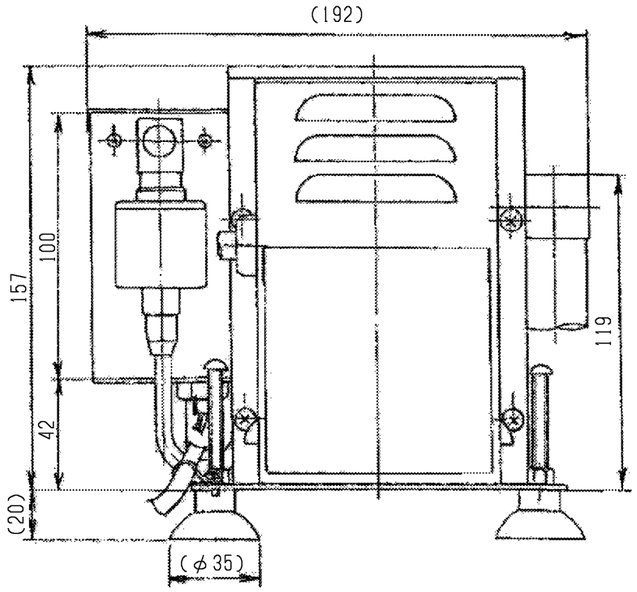

品番	品　名	個数	仕　様
1	水槽	1	18-8 ｽﾃﾝﾚｽ鋼
2	電装箱	1	〃
3	ｼｰｽﾞﾋｰﾀｰ	1	ﾌﾟﾗｸﾞ型 Cut,Niﾒｯｷ
4	過熱防止装置	1	ｻｰﾏﾙｶｯﾄｱｳﾄ
5	洗浄用電磁弁	1	
6	主回路電線	1	3芯ｷｬﾌﾞﾀｲﾔ
7	保護回路電線	2	2芯ｺﾞﾑｺｰﾄﾞ
8	ｵｰﾊﾞｰﾌﾛｰﾎｰｽ	1	EPｺﾞﾑ L=500
9	ｱｰｽ線	1	1.25㎟

付属品

部品名	所要数	備考
ｺﾝﾄﾛｰﾙﾎﾞｯｸｽ	1	
両端ﾌﾚｱﾅｯﾄ付銅管	1	
ｽﾄﾚｰﾅ付ﾊｰﾌﾕﾆｵﾝ	1	黄銅　7/16-20UNFXR1/2
ｻﾎﾟｰﾄ板	1	
取付板	1	
ﾊﾞｲﾝﾄﾞﾈｼﾞ	5	取付板への固定用　呼び:M5X10
ﾀｯﾋﾟﾝﾈｼﾞ	4	取付板固定用　呼び:5X10
ﾀｯﾋﾟﾝﾈｼﾞ	4	ｺﾝﾄﾛｰﾙﾎﾞｯｸｽ取付用　呼び:4X10
ｺﾞﾑﾌﾞｯｼｭ	2	
ｹｰﾌﾞﾙｸﾗﾝﾌﾟ	1	
保護ﾁｭｰﾌﾞ	1	
ﾘﾚｰ組立	1	
ﾀｯﾋﾟﾝﾈｼﾞ	3	ﾘﾚｰ取付用　呼び:3.5X10
ﾘｰﾄﾞ線	1	
結束ﾊﾞﾝﾄﾞ	8	
取付説明書	1	

機　種	加湿能力	消費電力	定格電圧	結　線	発 熱 体	温度ﾋｭｰｽﾞ	過熱防止装置
PAC-CB34VP	7.8kg/h	6kW	3～200V	△	200V,2kW×3	119℃ OFF	150℃ OFF

※加湿能力は、加湿器単体の加湿能力を示します。
　ユニット組込時、冷房運転で使用する場合は、ユニットの運転状態により加湿量が低下します。

本図面の所有権は三菱電機株式会社にある。
THIS DOCUMENT IS THE PROPERTY OF MITSUBISHI ELECTRIC CORPORATION.

	作成日付 ISSUED	改定日付 REVISED	TITLE
DIMENSIONS ARE IN MILLIMETERS	2026-10-06		PAC-CB34VP ベーパーパン　外形図
尺度 SCALE DO NOT SCALE	三菱電機株式会社	DWG.NO. W KP94C3MW	REV. / PAGE 1/1

*