注：1. オプションの高性能フィルタ組込時は本体高さが32㎜アップします。
2. 天井材組込タイプの化粧パネルをご使用の場合、天井材組込可能最大厚さは20㎜です。
3. 吊りボルトはM10を使用してください。（現地手配）
4. 加湿エレメントのサービススペースとして必要ですので必ず確保してください。

・22~45タイプ　＜配管サイズ＞　＜スパナサイズ＞
冷媒配管(ガス) フレア接続 φ12.7 (本体側23HEX, フレアナット側27HEX)… ①
〃 (エキ) 〃 φ6.35 (本体側17HEX, フレアナット側17HEX)… ②

・56~90タイプ
冷媒配管(ガス) フレア接続 φ15.88 (本体側26HEX, フレアナット側29HEX)… ①
〃 (エキ) 〃 φ9.52 (本体側19HEX, フレアナット側22HEX)… ②

ドレン VP-25＜フレキ継手200㎜＞(付属)…… ③

機種	A	B	C	D	E	F	G	H	J
PDFY-J22・28・36M-A	1040	1000	710	686	165	320	—	270	600
PDFY-J45・56M-A	1240	1200	960	936	225	450	—	220	600
PDFY-J71・80・90M-A	1590	1550	1160	1136	230	320	320	370	1100

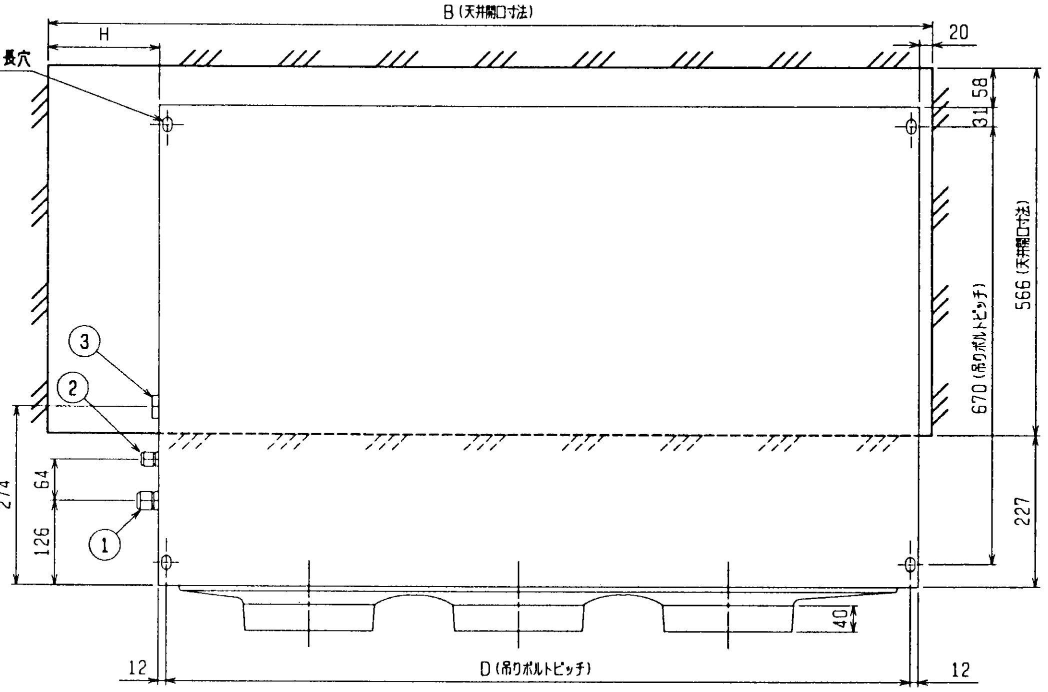

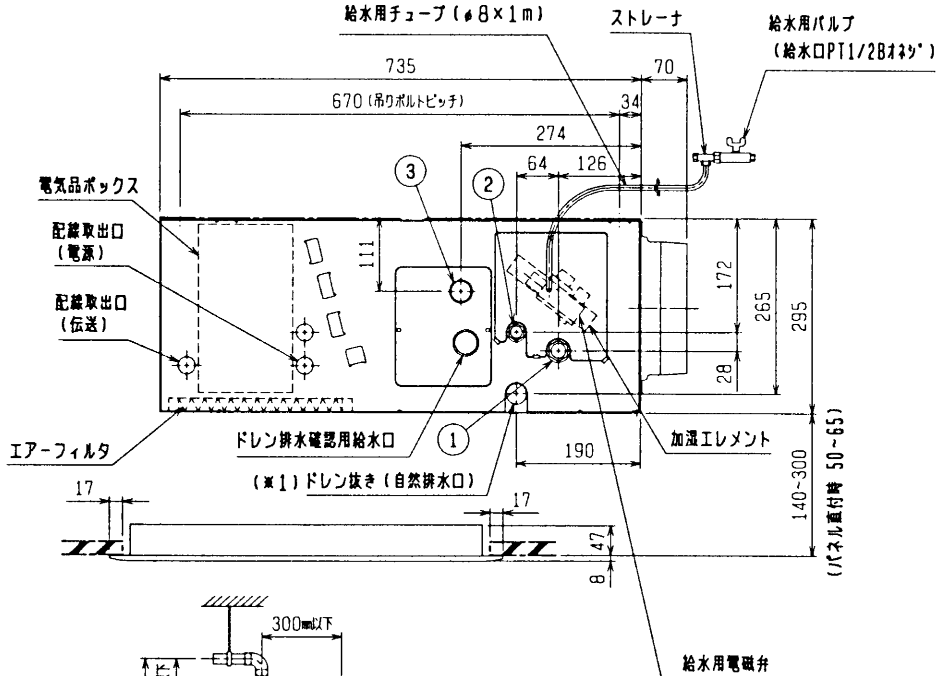

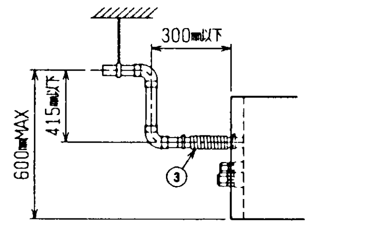

※上図範囲内で付属のフレキシブルホースを使用してドレン揚程の処理をお願いします。

注：ドレンアップメカをご使用にならない場合は(※1)部に付属のフレキシブルホースを接続してください。

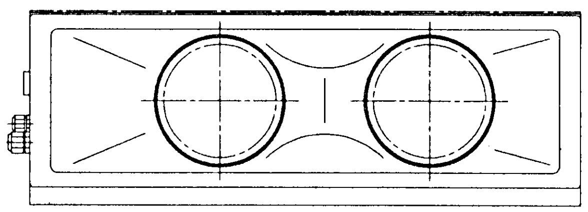

*J22~J56の場合

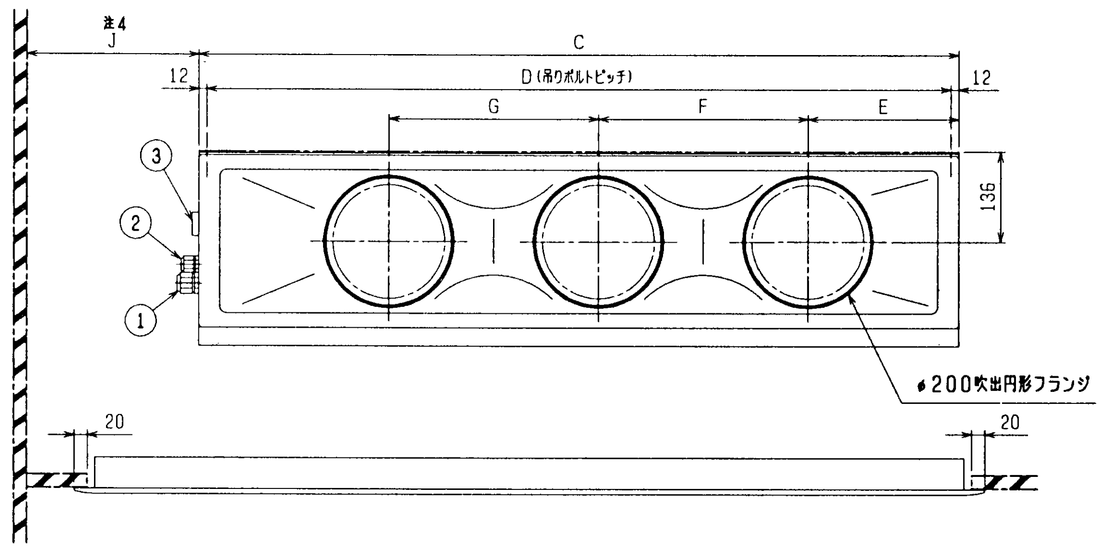

これはJ71~J90形の場合です。J22~J56形の場合は2口になります。〔*〕

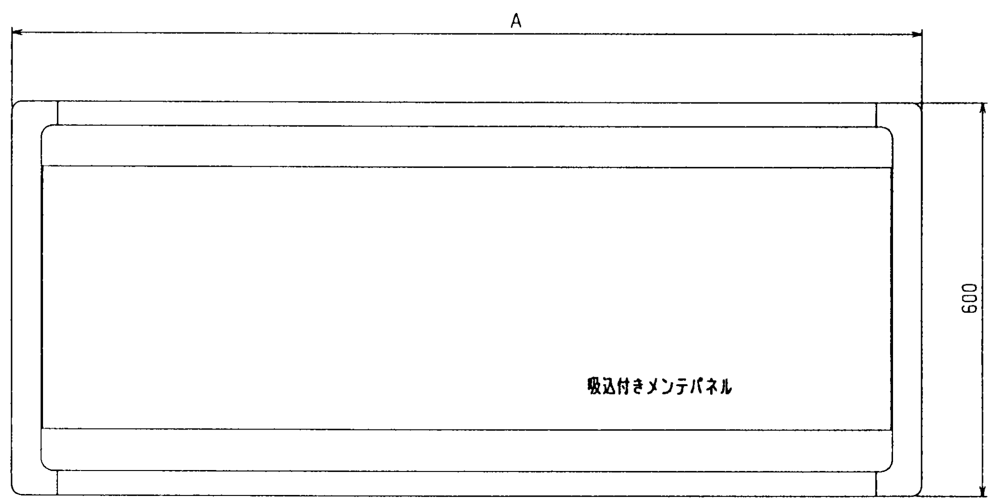

加湿エレメント外形図

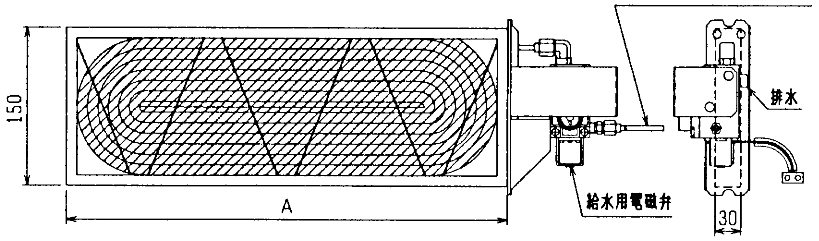

名称	透湿膜式加湿器		
形名	PAC-KD10CH	PAC-KD11CH, PAC-KD16CH	PAC-KD13CH, PAC-KD18CH
適用機種	PDFY-J22, 28, 36M-A	PDFY-J45, 56M-A	PDFY-J71, 80, 90M-A
A寸法	485		935
加湿量	400cc/h		800cc/h
消費電力	3W		
水圧	4.9~686kPa		
メンテナンス	本エレメントに関しては軟水装置の設置は不要です。5年で加湿量の確認をお願いします。		

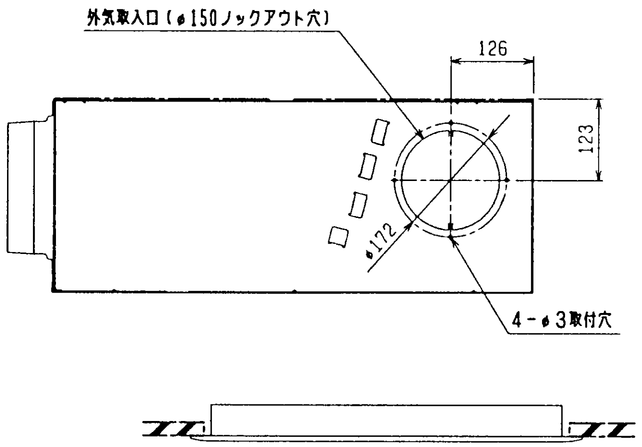

接続図

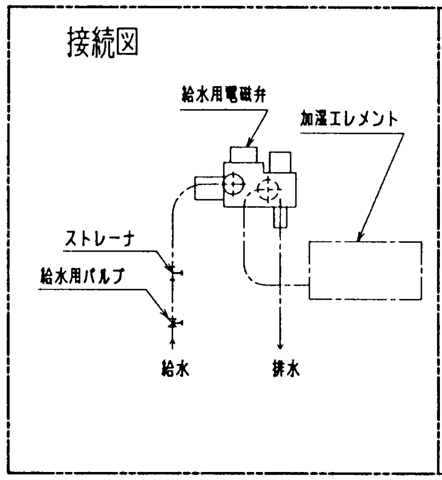

配線図

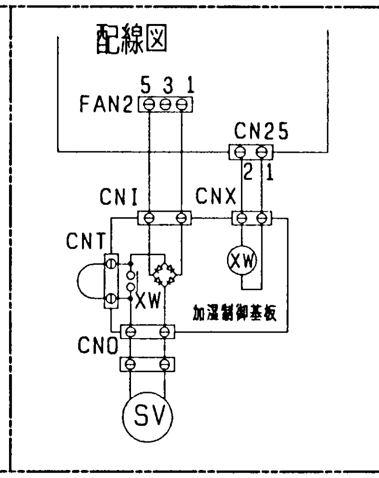

下吸込仕様＜透湿膜式加湿器組込み＞

改変 CHANGE	C
MITSUBISHI ELECTRIC CORPORATION	PDFY-J22~90M-A
DIM. IN mm	インバータマルチエアコン フリープランシステム 天井ビルトイン形室内ユニット外形図
作成日付 DATE	94-8-29
承認 APPROVED	倉地
尺度 SCALE	/ NTS
作成 DRAWN	林田
照査 CHECKED	岡部
設計 DESIGNED	林田 山中
USER / FILE	W257006
PAGE	/