DRAWING NO. W267711 ページ PAGE

注：1. 吊りボルトはM10を使用してください。(現地手配)
2. 天井材組込タイプの化粧パネルをご使用の場合、天井材組込可能最大厚さは16mmです。
3. 電気品ボックスの外付への変更が必要です。
4. 加湿エレメントのサービススペースとして必要ですので必ず確保してください。

・22~45タイプ　<配管サイズ>　<スパナサイズ>
冷媒配管(ガス) フレア接続 ϕ12.7 (本体側23HEX，フレアナット側27HEX)…①
〃 (エキ) 〃 ϕ6.35 (本体側17HEX，フレアナット側17HEX)…②

・56~90タイプ
冷媒配管(ガス) フレア接続 ϕ15.88 (本体側26HEX，フレアナット側29HEX)…①
〃 (エキ) 〃 ϕ9.52 (本体側19HEX，フレアナット側22HEX)…②

ドレン VP-25<フレキ継手200mm> (付属)…③

機種	A	B	C	D	E	F	G	H	J
PDFY-J/P22·28·36M-C	1000	986	710	686	165	320	—	251	600
PDFY-J/P45·56M-C	1440	1426	960	936	225	450	—	441	600
PDFY-J/P71·80·90M-C	1440	1426	1160	1136	230	320	320	241	1100

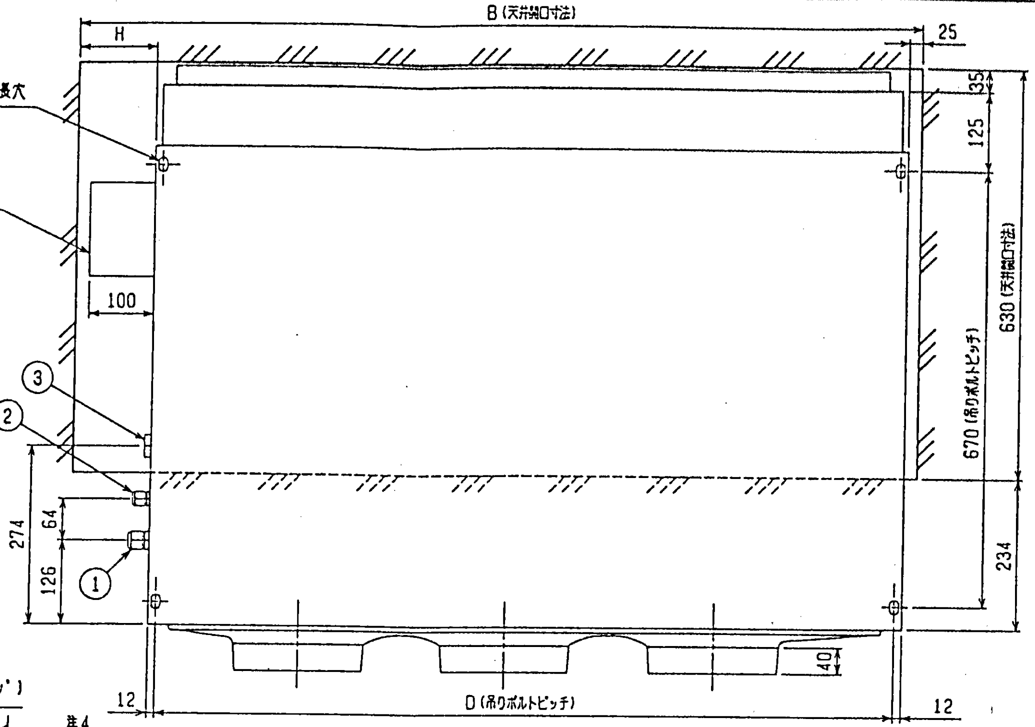

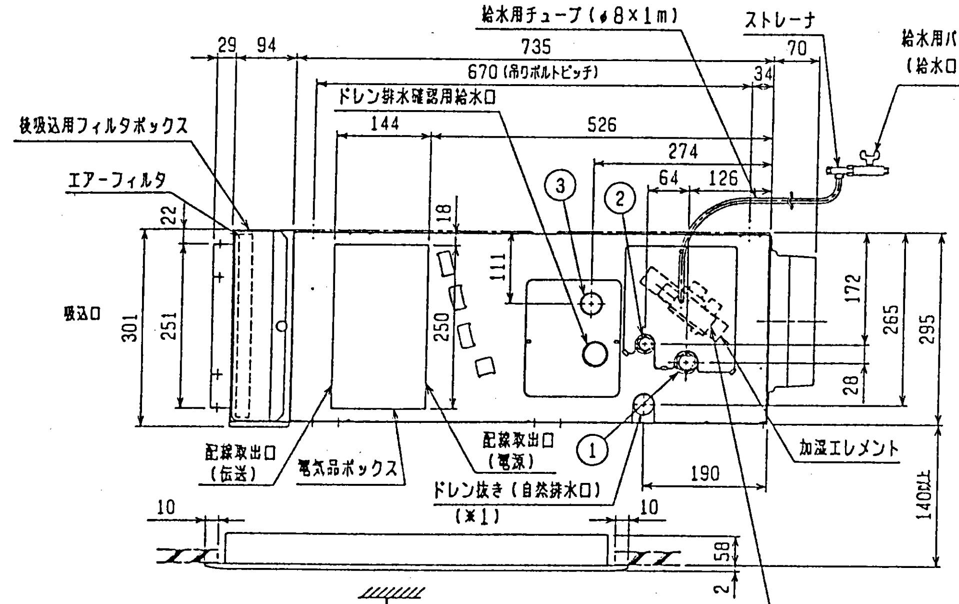

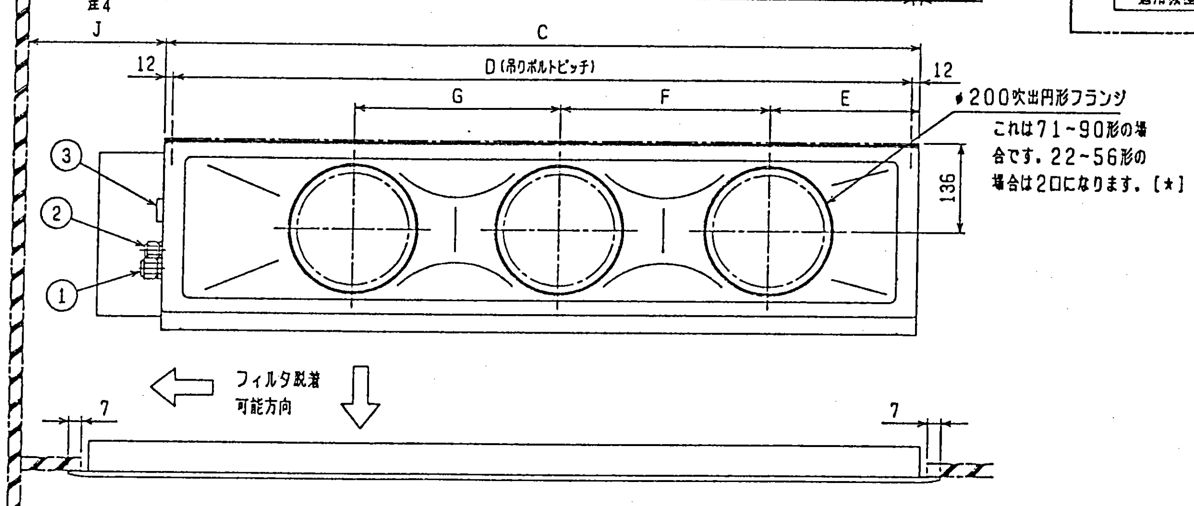

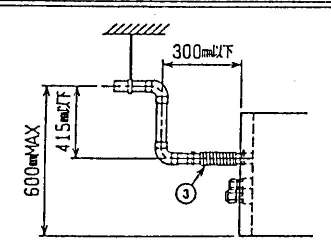

注：ドレンアップメカをご使用にならない場合は (※1) 部に付属のフレキシブルホースを接続してください。

※上図範囲内で付属のフレキシブルホースを使用してドレン排管の処理をお願いします。

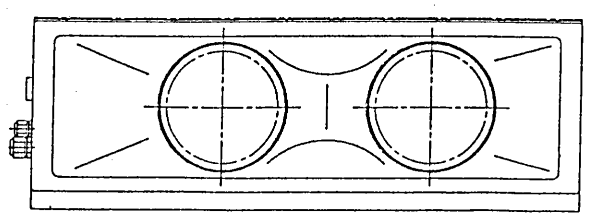

★22~56形の場合

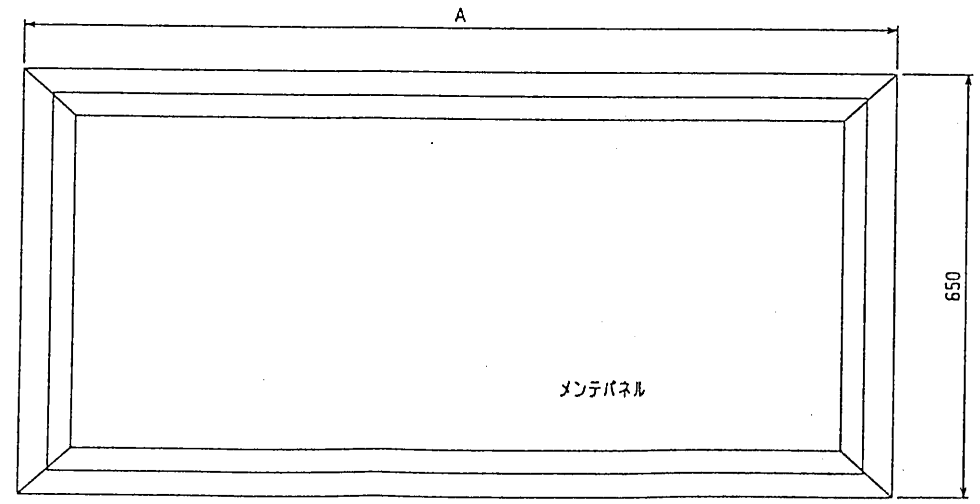

加湿エレメント外形図

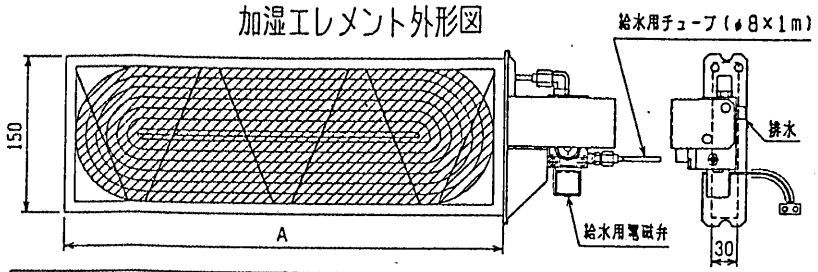

名称	透湿膜式加湿器		
形名	PAC-KD10CH	PAC-KD11CH, PAC-KD16CH	PAC-KD13CH, PAC-KD18CH
適用機種	PDFY-J/P22, 28, 36M-C	PDFY-J/P45, 56M-C	PDFY-J/P71, 80, 90M-C
A寸法	485		935
加湿量	0.4ℓ/h		0.8ℓ/h
消費電力	3W		
水圧	49~686kPa		
メンテナンス	本エレメントに関しては軟水装置の設置は不要です。 加湿器の寿命は一般の上水で5年です。加湿能力の低下や、エレメントからの水漏れが確認されたら交換してください。		

後吸込用フィルタボックス

形名	PAC-KD80RTB	PAC-KD81RTB	PAC-KD83RTB
適用機種	PDFY-J/P22, 28, 36M-C	PDFY-J/P45, 56M-C	PDFY-J/P71, 80, 90M-C

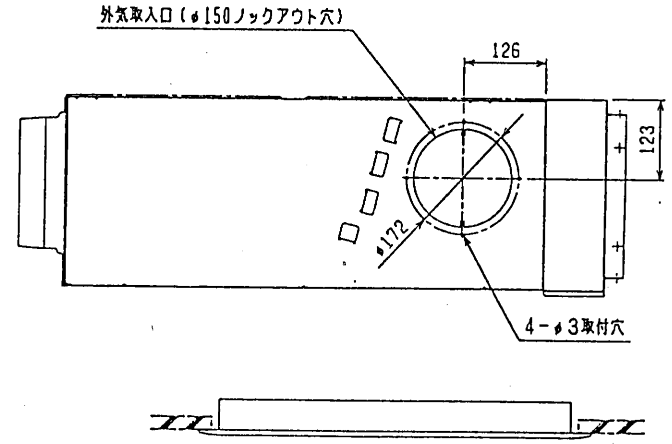

接続図

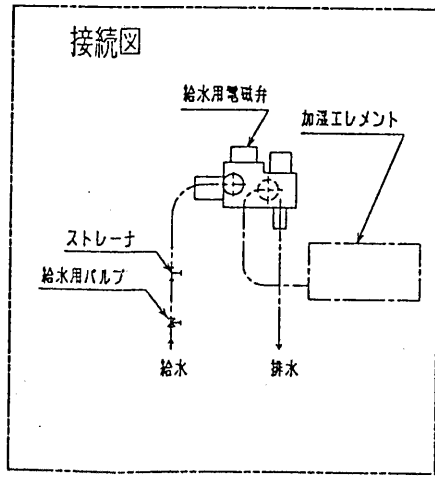

配線図

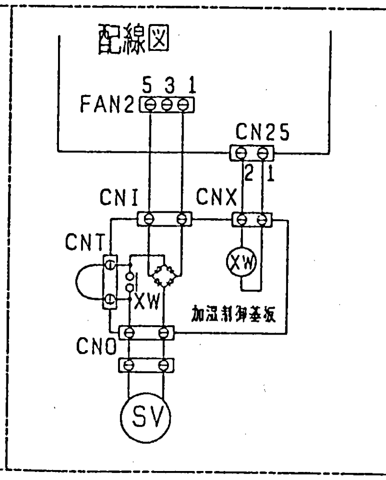

後吸込仕様<透湿膜式加湿器組込み>

MITSUBISHI ELECTRIC CORPORATION		PDFY-J/P22~90M-C
DIM. IN mm	作成日付 DATE 99-10-19	承認 APPROVED
尺度 SCALE	作成 DRAWN 本田(憲)	インバータマルチエアコン　フリープランシステム 天井ビルトイン形室内ユニット外形図
/ NTS	検査 CHECKED 山中	USER　FILE
	設計 DESIGNED 榎原	中村
		W267711　PAGE 1

改定 CHANGE