図面番号 DRAWING NO.	W265176	ページ PAGE	

注；1. 天井材組込タイプの化粧パネルをご使用の場合、天井材組込可能最大厚さは20mmです。
2. 吊りボルトはM10を使用してください。（現地手配）
3. オプションの内蔵形加湿器を組込時は、加湿エレメエントのメンテナンスがサイドスライドメンテになりますので、1ランク上のパネルを使用ください。（サービススペースの詳細は、加湿器組込の外形図を参照ください。）

・22~45タイプ　<配管サイズ>　<スパナサイズ>
冷媒配管(ガス) フレア接続 ϕ12.7 (本体側23HEX, フレアナット側27HEX)… ①
〃 (エキ) 〃 ϕ6.35 (本体側17HEX, フレアナット側17HEX)… ②

・56~90タイプ
冷媒配管(ガス) フレア接続 ϕ15.88 (本体側26HEX, フレアナット側29HEX)… ①
〃 (エキ) 〃 ϕ9.52 (本体側19HEX, フレアナット側22HEX)… ②

ドレン VP-25<フレキ継手200mm>(付属)…………………… ③

機　種	A	B	C	D	E	F	G	H	J
PDFY-J/P22·28·36M-A1	790<1040>	750<1000>	710	686	165	320	—	<250>	20<270>
PDFY-J/P45·56M-A1	1040<1240>	1000<1200>	960	936	225	450	—	<200>	20<220>
PDFY-J/P71·80·90M-A1	1240<1590>	1200<1550>	1160	1136	230	320	320	<350>	20<370>

< >寸法はオプションの内蔵形加湿器組込時です

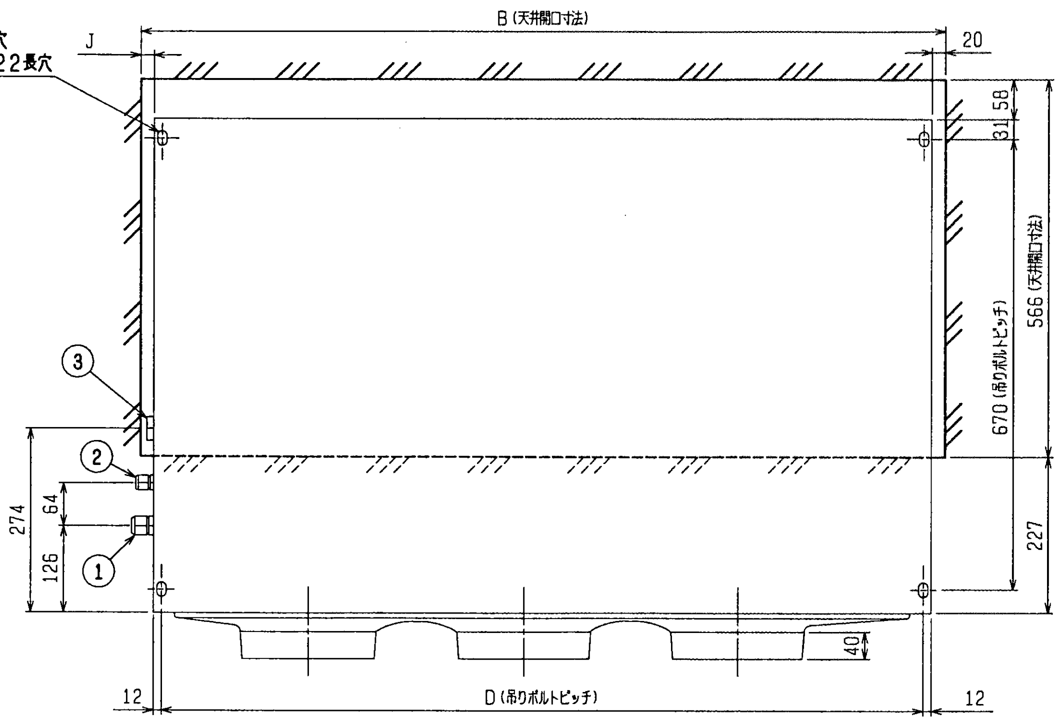

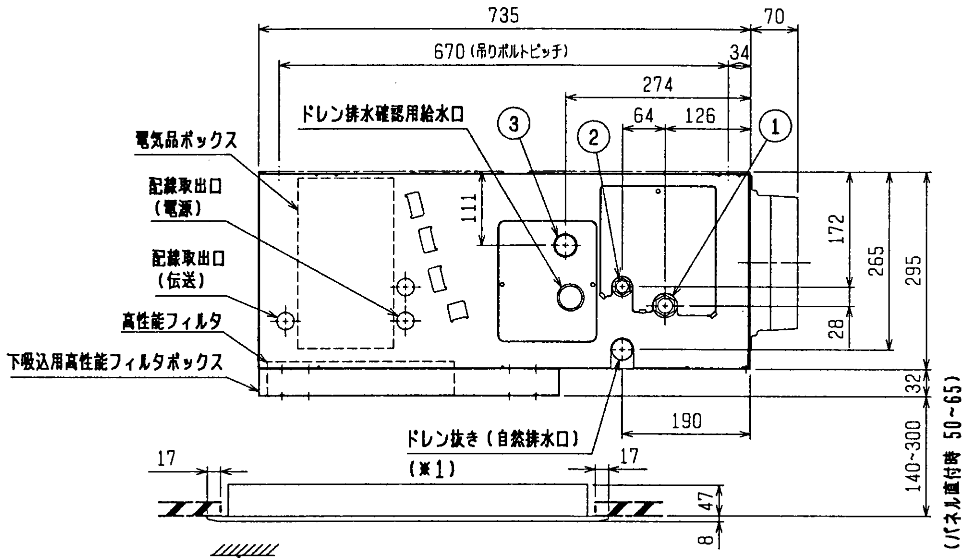

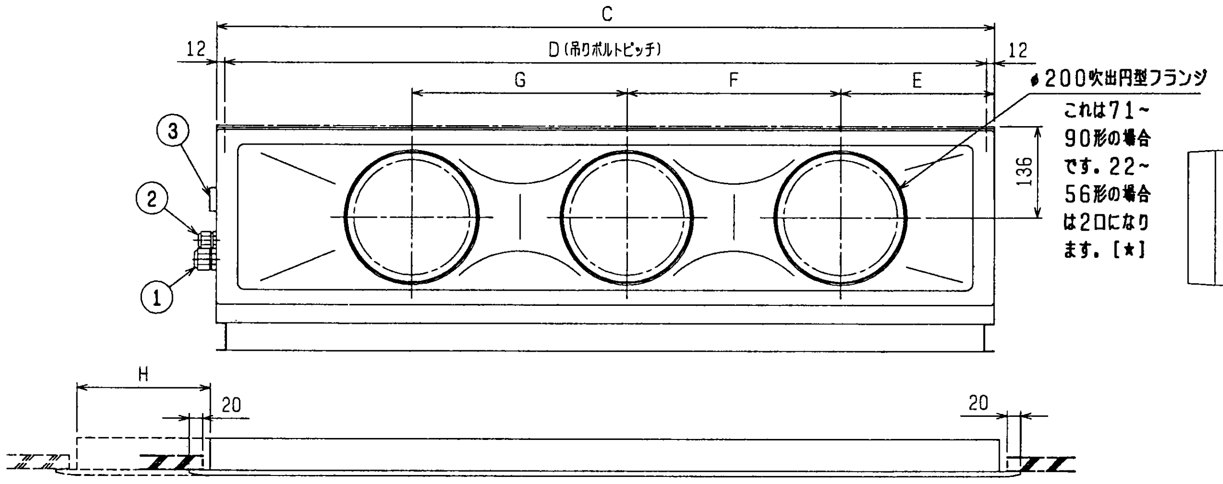

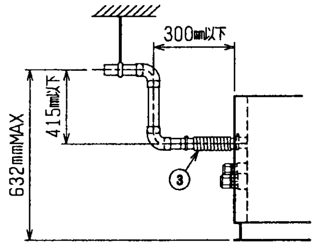

※上図範囲内で付属のフレキシブルホースを使用してドレン揚程の処理をお願いします。

注：ドレンアップメカを御使用にならない場合は（※1）部に付属のフレキシブルホースを接続してください。

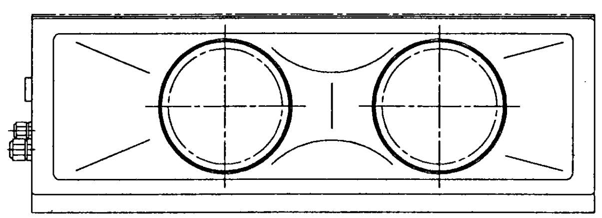

★22~56形の場合

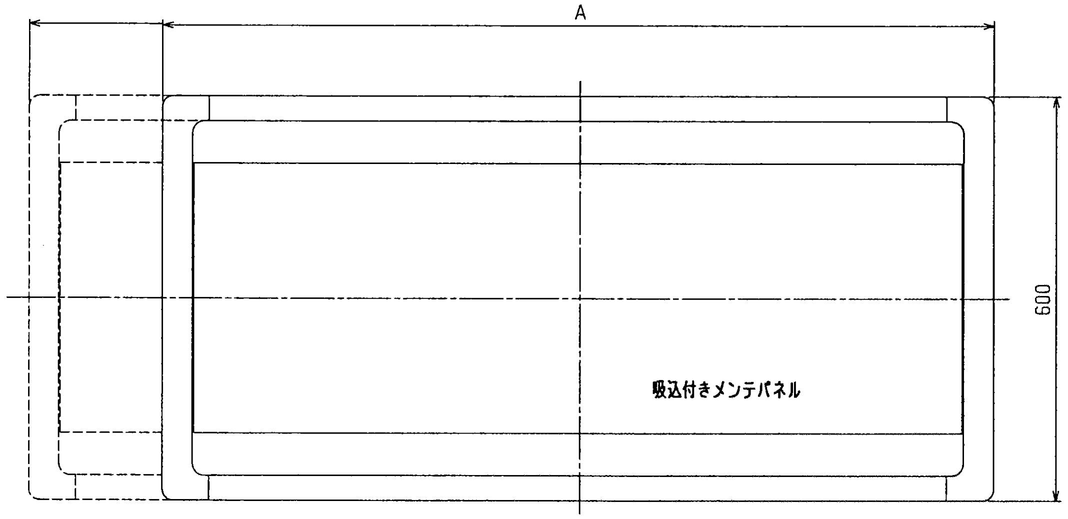

下吸込用高性能フィルタボックス外形図

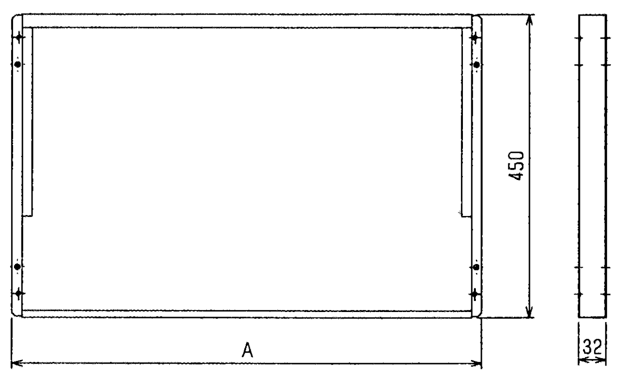

形　名	A
PAC-KD70TB	710
PAC-KD71TB	960
PAC-KD73TB	1160

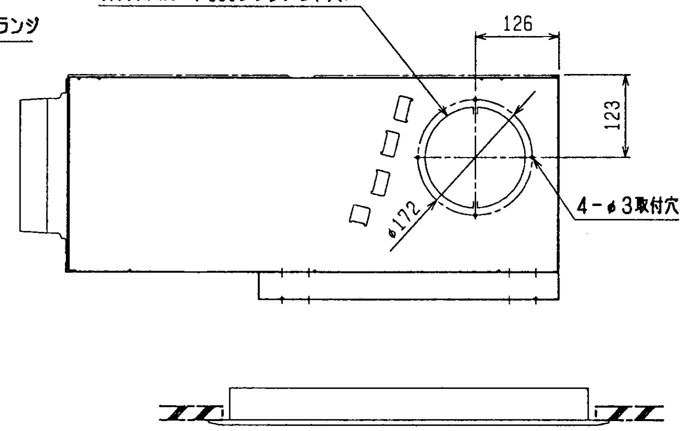

高性能フィルタ外形図

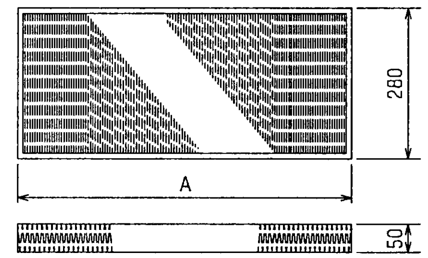

形　名	適　用　機　種	比色法	AXフィルタ個数	フィルタボックス形名
PAC-KD30AF, PAC-KD35AF	PDFY-J/P22, 28, 36M-A1	65%	650X1	PAC-KD70TB
PAC-KD31AF, PAC-KD36AF	PDFY-J/P45, 56M-A1	65%	450X2	PAC-KD71TB
PAC-KD33AF, PAC-KD38AF	PDFY-J/P71, 80, 90M-A1	65%	450X1, 650X1	PAC-KD73TB
PAC-KD40AF, PAC-KD45AF	PDFY-J/P22, 28, 36M-A1	90%	650X1	PAC-KD70TB
PAC-KD41AF, PAC-KD46AF	PDFY-J/P45, 56M-A1	90%	450X2	PAC-KD71TB
PAC-KD43AF, PAC-KD48AF	PDFY-J/P71, 80, 90M-A1	90%	450X1, 650X1	PAC-KD73TB

下吸込仕様<高性能フィルタ組込み>

改定 CHANGE

DIM. IN mm	MITSUBISHI ELECTRIC CORPORATION			PDFY-J/P22~90M-A1
尺度 SCALE	作成日付 DATE	98 − 9 − 25	検認 APPROVED	インバータマルチエアコン フリープランシステム 天井ビルトイン形室内ユニット外形図
/ NTS	作成 DRAWN	榎原		USER FILE
	照査 CHECKED	山中	杉野 鈴木	W265176
	設計 DESIGNED	榎原		PAGE /