図面番号 DRAWING NO. W265188 ページ PAGE 1

注：1. 吊りボルトはM10を使用してください。(現地手配)
2. 天井材組込タイプの化粧パネルをご使用の場合、天井材組込可能最大厚さは16mmです。
3. 電気品ボックスの外付への変更が必要です。
4. フィルタを横方向より脱着する時に必要です。

・22~45タイプ　＜配管サイズ＞　＜スパナサイズ＞
冷媒配管(ガス) フレア接続 φ12.7 (本体側23HEX, フレアナット側27HEX)・・・①
〃 (エキ) 〃 φ6.35 (本体側17HEX, フレアナット側17HEX)・・・②

・56~90タイプ
冷媒配管(ガス) フレア接続 φ15.88 (本体側26HEX, フレアナット側29HEX)・・・①
〃 (エキ) 〃 φ9.52 (本体側19HEX, フレアナット側22HEX)・・・②

ドレン VP-25＜フレキ継手200mm＞(付属)・・・・・・・・・・・・・・・・・・・・・・・・③

機　種	A	B	C	D	E	F	G	H	J
PDFY-J/P22・28・36M-A1	1000	986	710	686	165	320	—	251	700
PDFY-J/P45・56M-A1	1440	1426	960	936	225	450	—	441	500
PDFY-J/P71・80・90M-A1	1440	1426	1160	1136	230	320	320	241	700

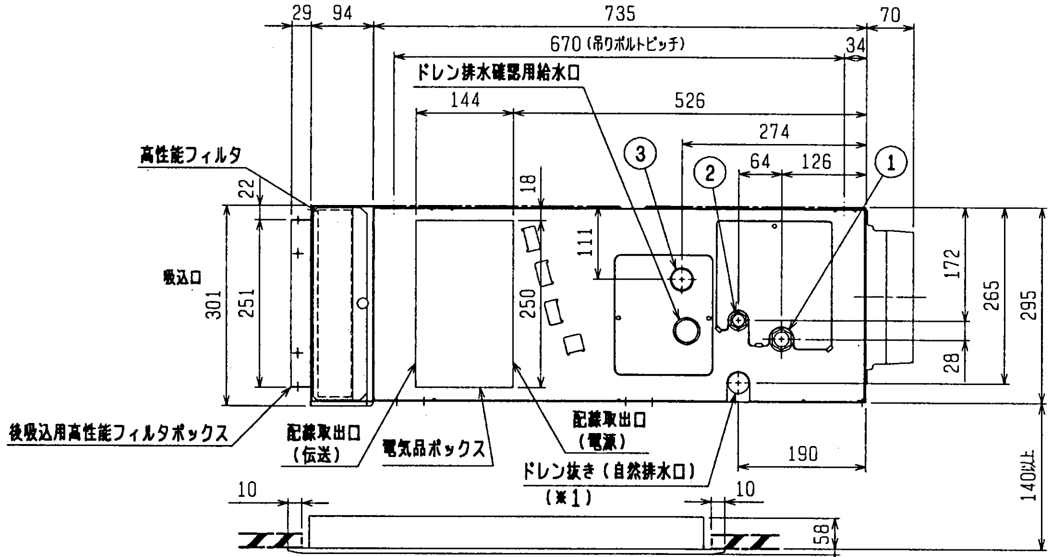

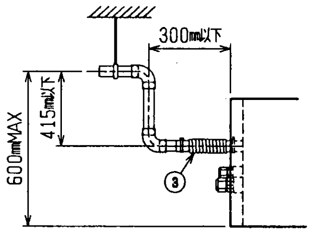

注：ドレンアップメカをご使用にならない場合は（※1）部に付属のフレキシブルホースを接続してください。

※上図範囲内で付属のフレキシブルホースを使用してドレン揚程の処理をお願いします。

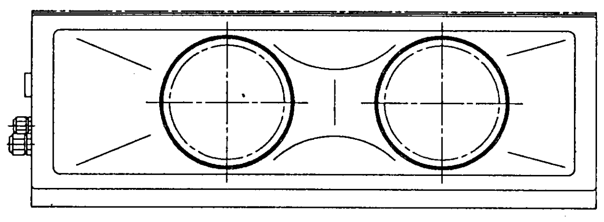

★22~56形の場合

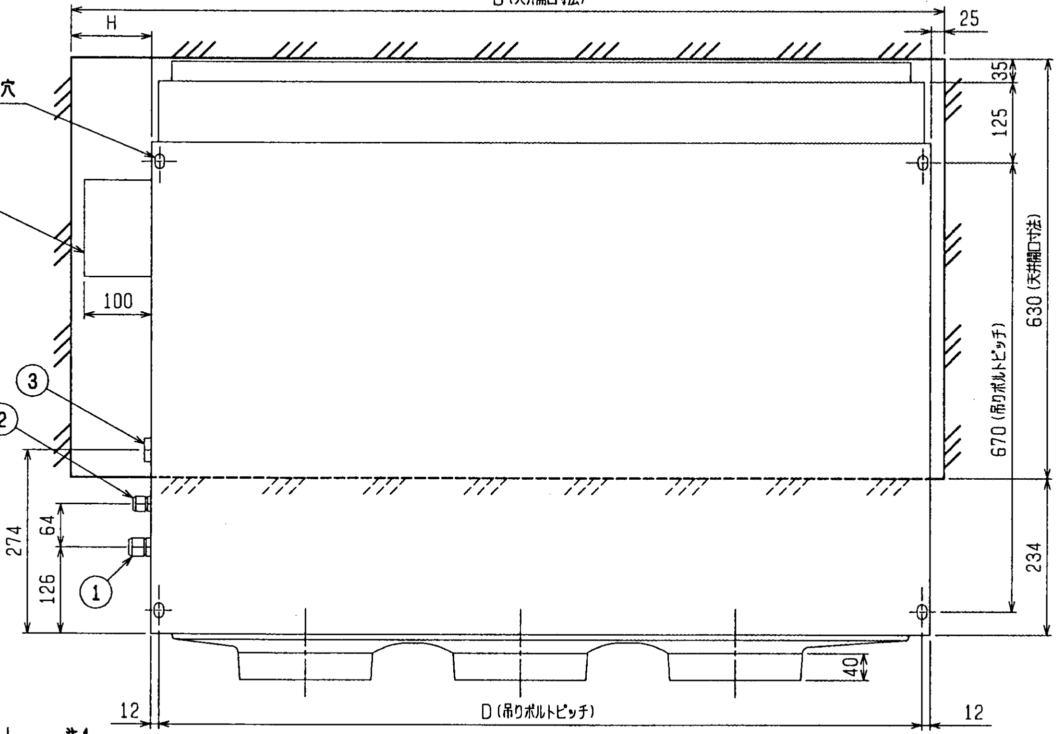

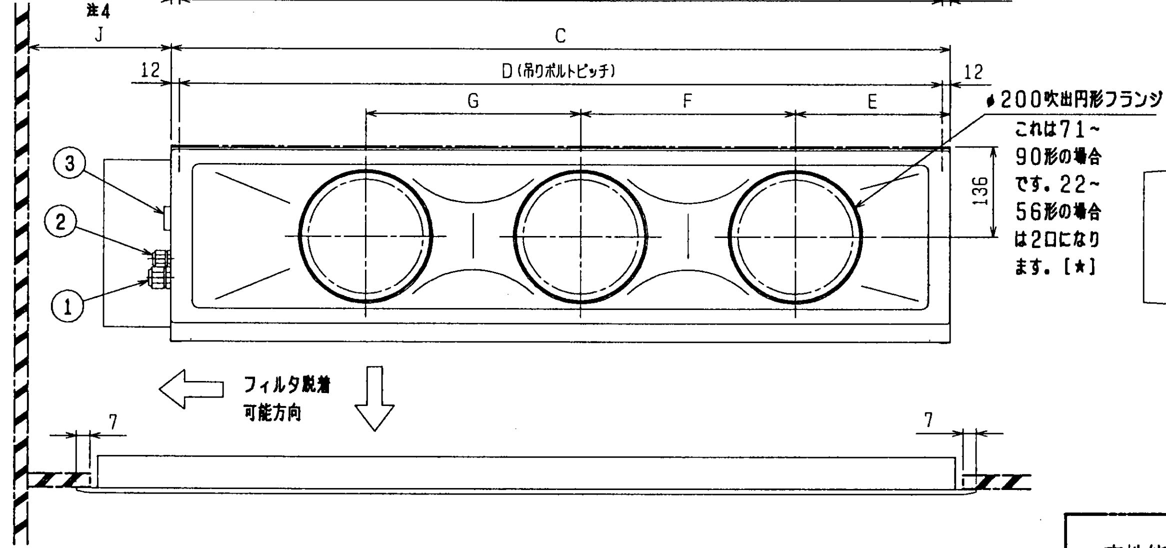

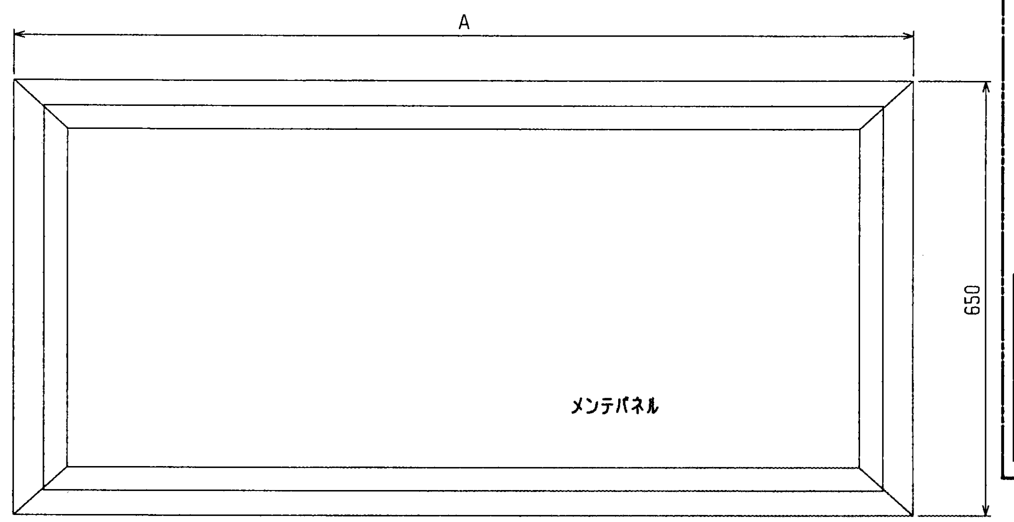

後吸込用フィルタボックス外形図

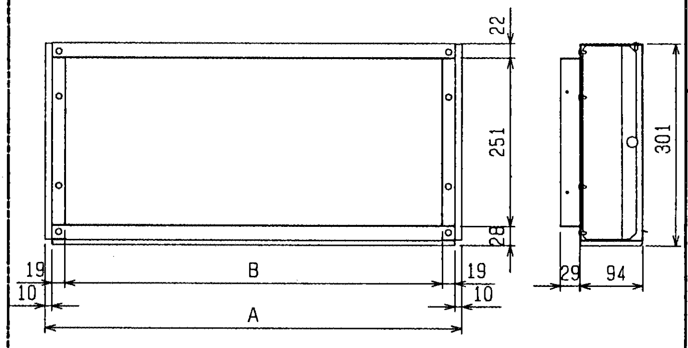

形　名	A	B
PAC-KD80RTB	710	652
PAC-KD81RTB	960	902
PAC-KD83RTB	1160	1102

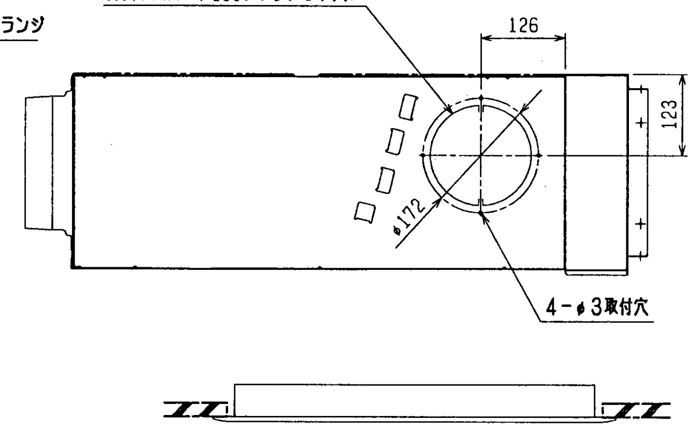

高性能フィルタ外形図

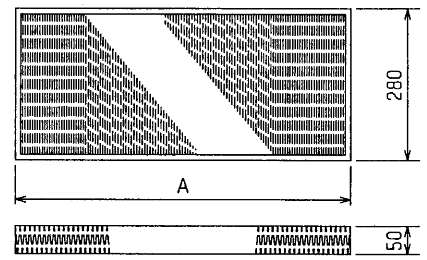

形　名	適　用　機　種	比色法	AXフィルタ個数	フィルタボックス形名
PAC-KD30AF, PAC-KD35AF	PDFY-J/P22, 28, 36M-A1	65%	650X1	PAC-KD80RTB
PAC-KD31AF, PAC-KD36AF	PDFY-J/P45, 56M-A1	65%	450X2	PAC-KD81RTB
PAC-KD33AF, PAC-KD38AF	PDFY-J/P71, 80, 90M-A1	65%	450X1, 650X1	PAC-KD83RTB
PAC-KD40AF, PAC-KD45AF	PDFY-J/P22, 28, 36M-A1	90%	650X1	PAC-KD80RTB
PAC-KD41AF, PAC-KD46AF	PDFY-J/P45, 56M-A1	90%	450X2	PAC-KD81RTB
PAC-KD43AF, PAC-KD48AF	PDFY-J/P71, 80, 90M-A1	90%	450X1, 650X1	PAC-KD83RTB

後吸込仕様＜高性能フィルタ組込み＞

改定 CHANGE

MITSUBISHI ELECTRIC CORPORATION

PDFY-J/P22~90M-A1

インバータマルチエアコン　フリープランシステム
天井ビルトイン形室内ユニット外形図

DIM. IN mm	作成日付 DATE	98-9-25	検認 APPROVED	
尺度 SCALE	作成 DRAWN	榎原		
/ NTS	照査 CHECKED	(signature)	(signature)	
	設計 DESIGNED	榎原		

USER　FILE

W265188　PAGE 1