注：1．吊りボルトはM10を使用してください。（現地手配）
2．天井材組込タイプの化粧パネルをご使用の場合、天井材組込可能最大厚さは16mmです。
3．電気品ボックスの外付への変更が必要です。
4．フィルタを横方向より脱着する時に必要です。

・22~45タイプ　<配管サイズ>　<スパナサイズ>
冷媒配管（ガス）フレア接続 φ12.7（本体側23HEX，フレアナット側27HEX）・・・①
〃（エキ）〃 φ6.35（本体側17HEX，フレアナット側17HEX）・・・②

・56~90タイプ
冷媒配管（ガス）フレア接続 φ15.88（本体側26HEX，フレアナット側29HEX）・・・①
〃（エキ）〃 φ9.52（本体側19HEX，フレアナット側22HEX）・・・②

ドレン VP-25<フレキ継手200mm>（付属）・・・・・・・・・・・・・・・・・・・・・・・・③

機種	A	B	C	D	E	F	G	H	J
PDFY-J/P22·28·36M-A1	1000	986	710	686	165	320	—	251	700
PDFY-J/P45·56M-A1	1440	1426	960	936	225	450	—	441	500
PDFY-J/P71·80·90M-A1	1440	1426	1160	1136	230	320	320	241	700

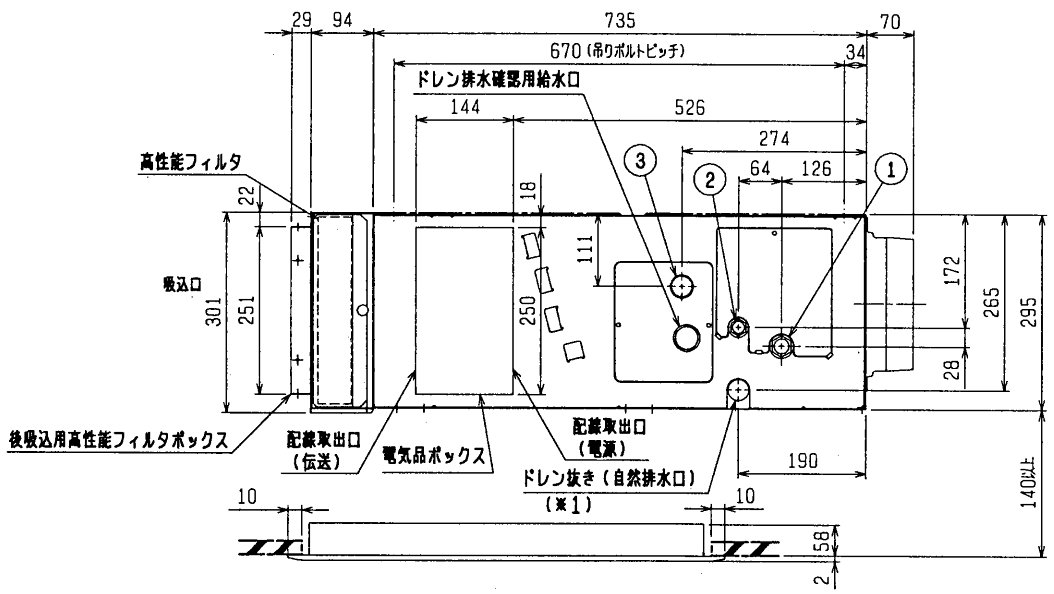

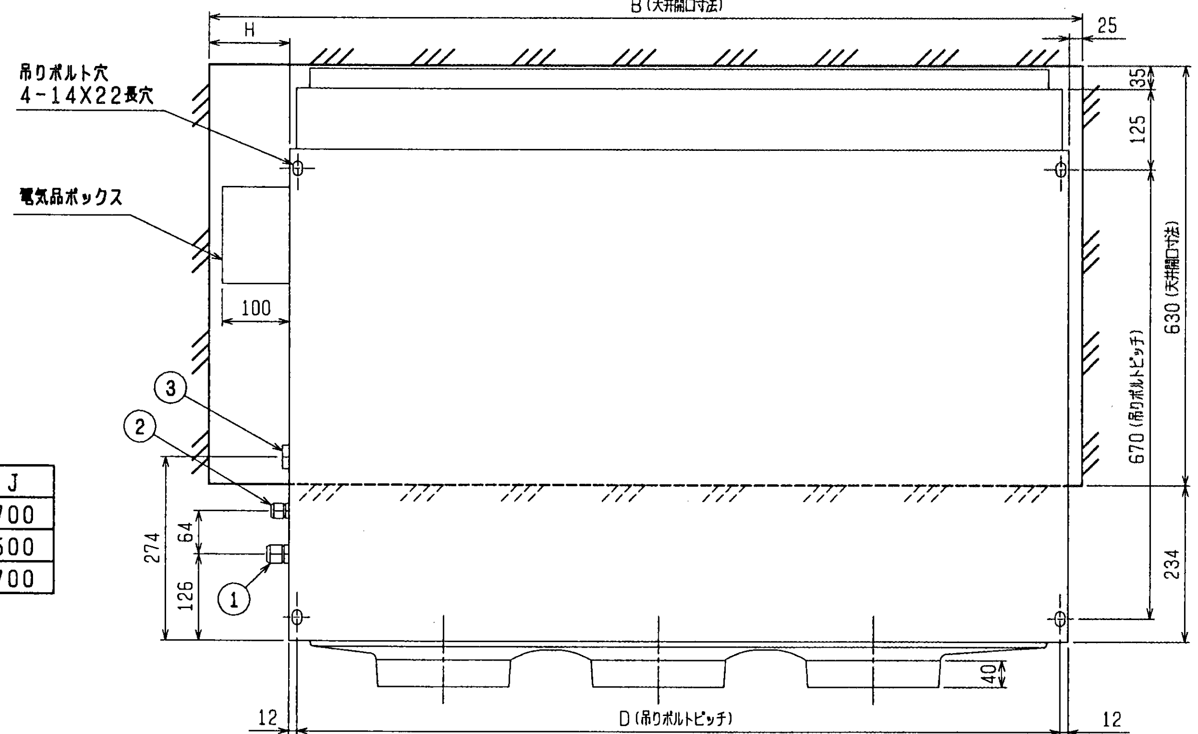

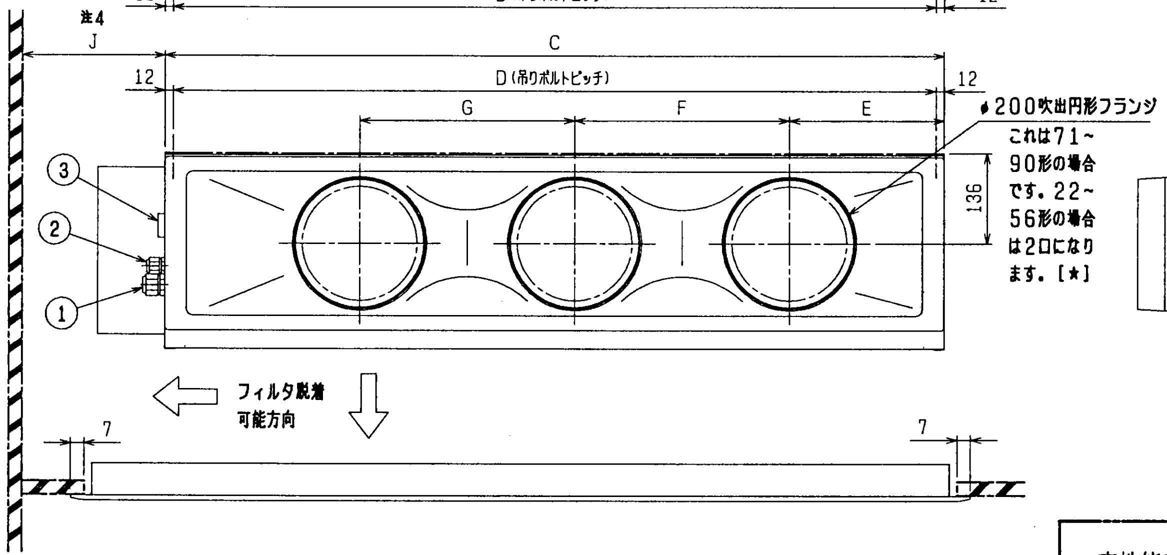

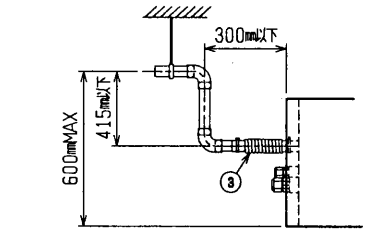

注：ドレンアップメカをご使用にならない場合は（※1）部に付属のフレキシブルホースを接続してください。

※上図範囲内で付属のフレキシブルホースを使用してドレン揚程の処理をお願いします。

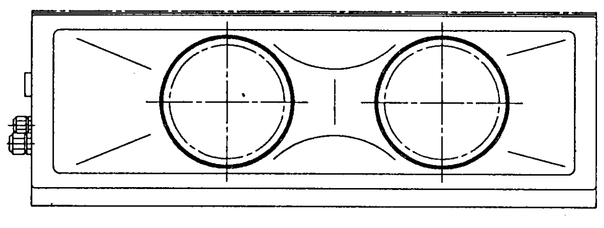

★22~56形の場合

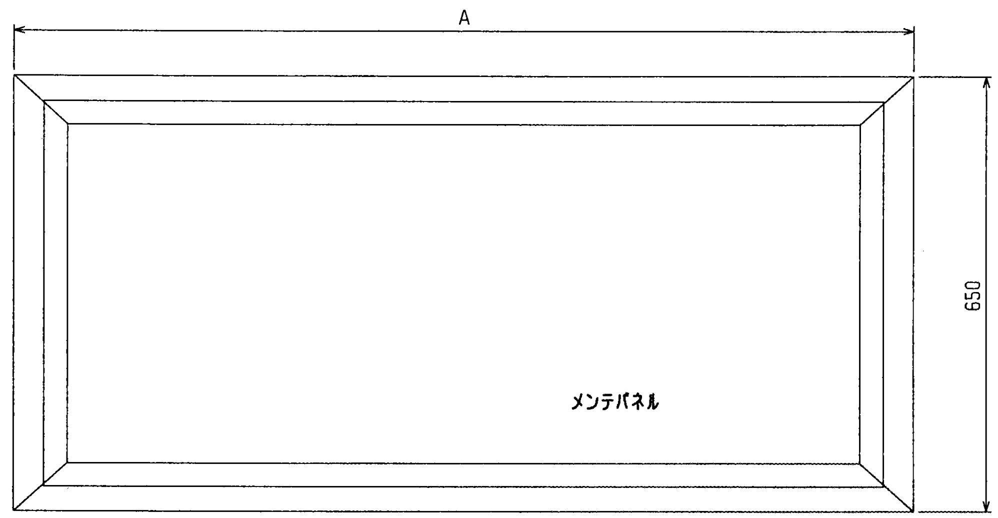

後吸込用フィルタボックス外形図

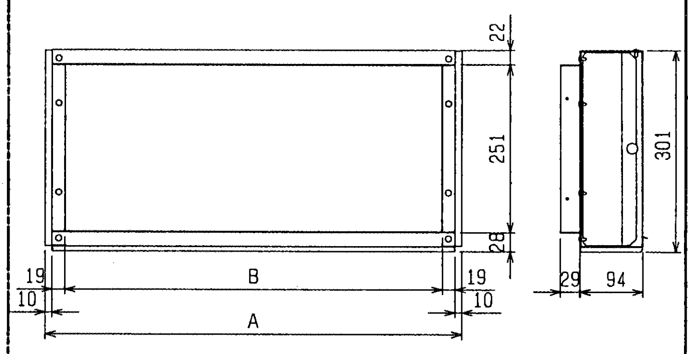

形名	A	B
PAC-KD80RTB	710	652
PAC-KD81RTB	960	902
PAC-KD83RTB	1160	1102

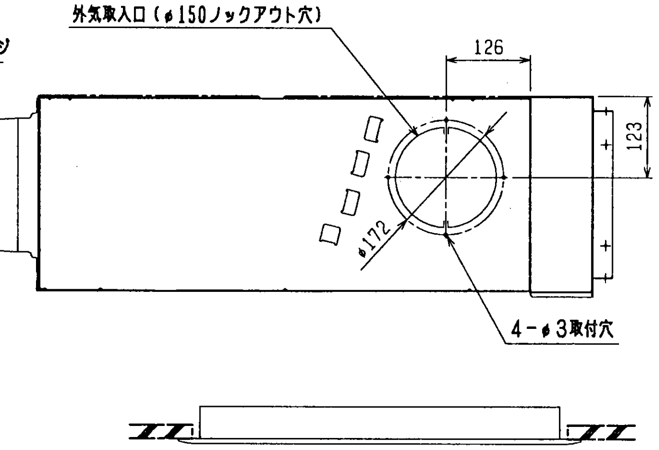

高性能フィルタ外形図

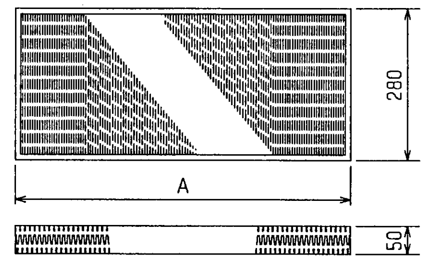

形名	適用機種	比色法	AXフィルタ個数	フィルタボックス形名
PAC-KD30AF, PAC-KD35AF	PDFY-J/P22, 28, 36M-A1	65%	650X1	PAC-KD80RTB
PAC-KD31AF, PAC-KD36AF	PDFY-J/P45, 56M-A1	65%	450X2	PAC-KD81RTB
PAC-KD33AF, PAC-KD38AF	PDFY-J/P71, 80, 90M-A1	65%	450X1, 650X1	PAC-KD83RTB
PAC-KD40AF, PAC-KD45AF	PDFY-J/P22, 28, 36M-A1	90%	650X1	PAC-KD80RTB
PAC-KD41AF, PAC-KD46AF	PDFY-J/P45, 56M-A1	90%	450X2	PAC-KD81RTB
PAC-KD43AF, PAC-KD48AF	PDFY-J/P71, 80, 90M-A1	90%	450X1, 650X1	PAC-KD83RTB

後吸込仕様<高性能フィルタ組込み>

改変 CHANGE

DIM. IN mm	MITSUBISHI ELECTRIC CORPORATION		PDFY-J/P22~90M-A1
尺度 SCALE / NTS	作成日付 DATE	98-9-25	検認 APPROVED
	作成 DRAWN	榎原	
	照査 CHECKED	（署名）	（署名）
	設計 DESIGNED	榎原	

インバータマルチエアコン フリープランシステム
天井ビルトイン形室内ユニット外形図

USER　FILE

W265188　PAGE 1