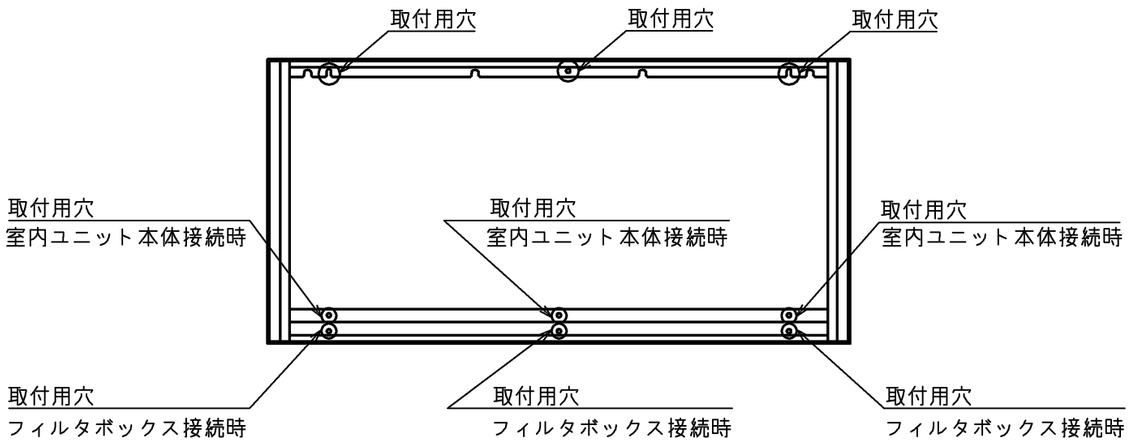

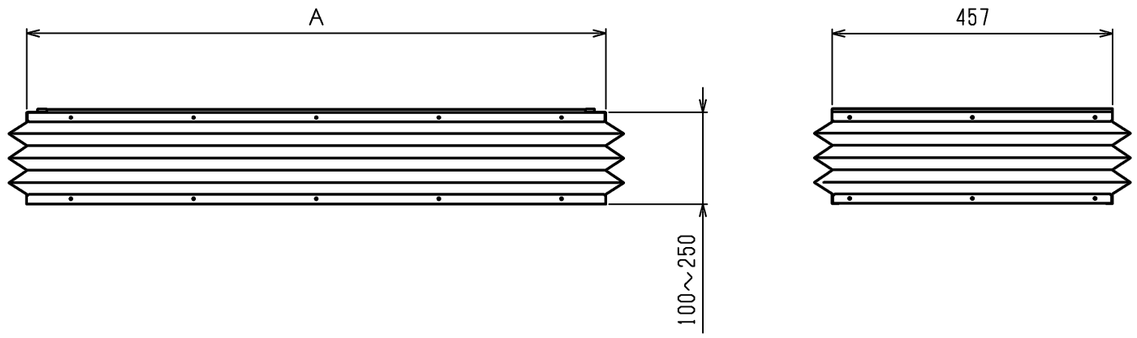

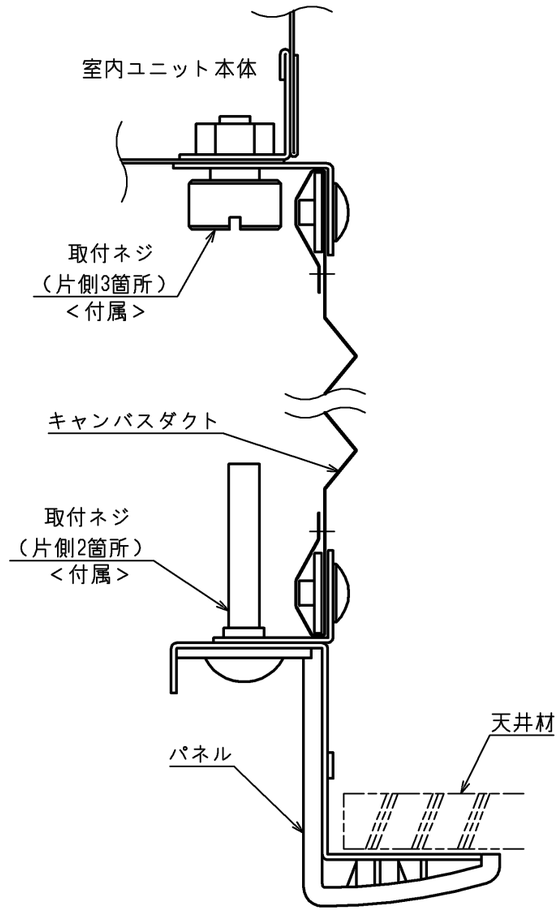

名　称	キャンバスダクト			
形　名	PAC-KD45CDF	PAC-KD46CDF	PAC-KD47CDF	PAC-KD48CDF
A寸法	744	944	1144	1444

注１．キャンバスダクト取付の詳細は付属の説明書を参照ください。

＜下吸込仕様＞

	作成日付 ISSUED	改定日付 REVISED	TITLE PAC-KD45・46・47・48CDF インバータマルチエアコン　フリープランシステム 天井ビルトイン形室内ユニット用 キャンバスダクト外形図		
DIM. mm	15-02-09				
SCALE NTS	三菱電機株式会社		DRW.NO. W KJ94T850	REV.	PAGE 1/1

*