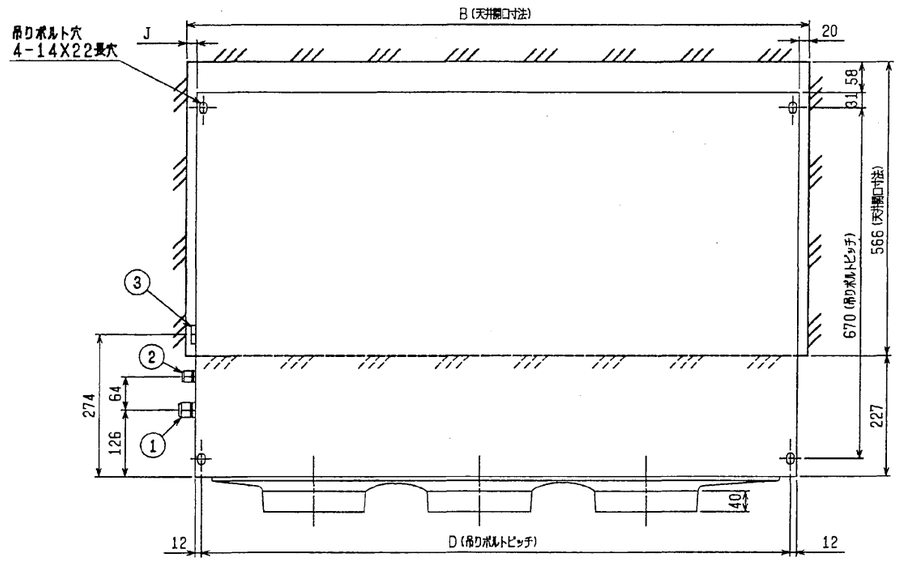


注：1. 天井材組込タイプの化粧パネルをご使用の場合、天井材組込可能最大厚さは20mmです。
2. 吊りボルトはM10を使用してください。（現地手配）
3. オプションの内蔵形加湿器を組込時は、加湿エレメエントのメンテナンスがサイドスライドメンテになりますので、1ランク上のパネルを使用ください。
（サービススペースの詳細は、加湿器組込の外形図を参照ください。）

| | <配管サイズ> | <スパナサイズ> | |
|---|---|---|---|
| ・22~45タイプ | | | |
| 冷媒配管(ガス) フレア接続 | φ12.7 | (本体側23HEX, フレアナット側27HEX) | ① |
| 〃 (エキ) 〃 | φ6.35 | (本体側17HEX, フレアナット側17HEX) | ② |
| ・56タイプ | | | |
| 冷媒配管(ガス) フレア接続 | φ12.7 | (本体側26HEX, フレアナット側29HEX) | ① |
| 〃 (エキ) 〃 | φ6.35 | (本体側19HEX, フレアナット側22HEX) | ② |
| ・71~90タイプ | | | |
| 冷媒配管(ガス) フレア接続 | φ15.88 | (本体側26HEX, フレアナット側29HEX) | ① |
| 〃 (エキ) 〃 | φ9.52 | (本体側19HEX, フレアナット側22HEX) | ② |

ドレン VP-25<フレキ継手200mm>(付属) ③

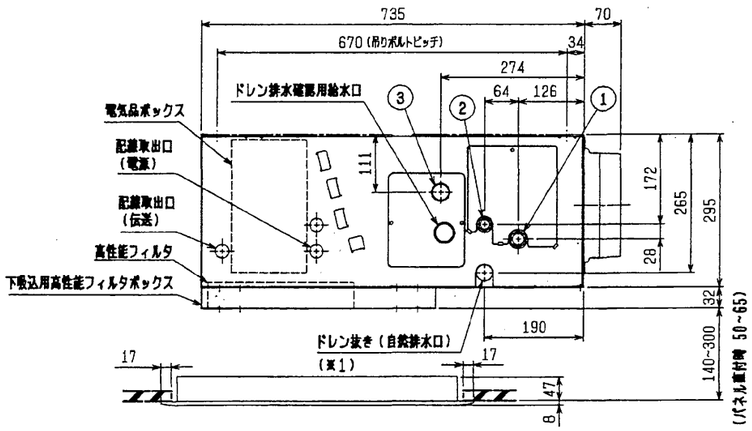


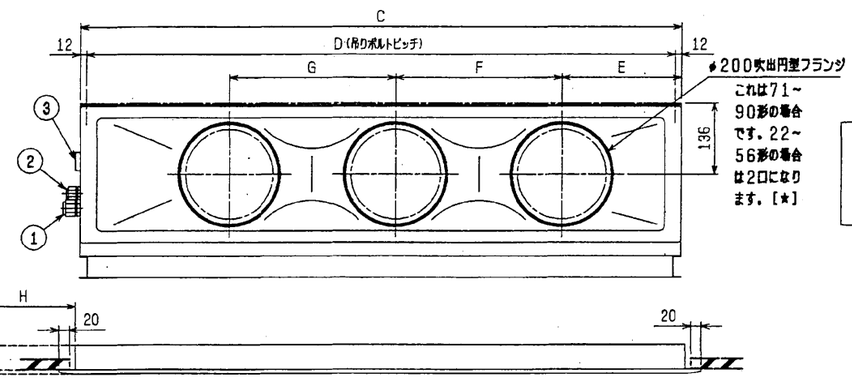


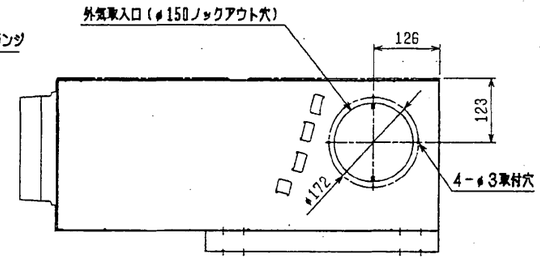


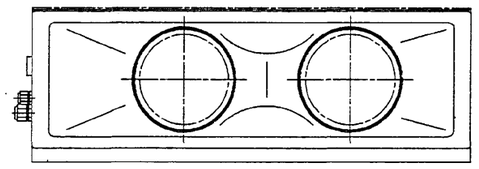

★22-56形の場合

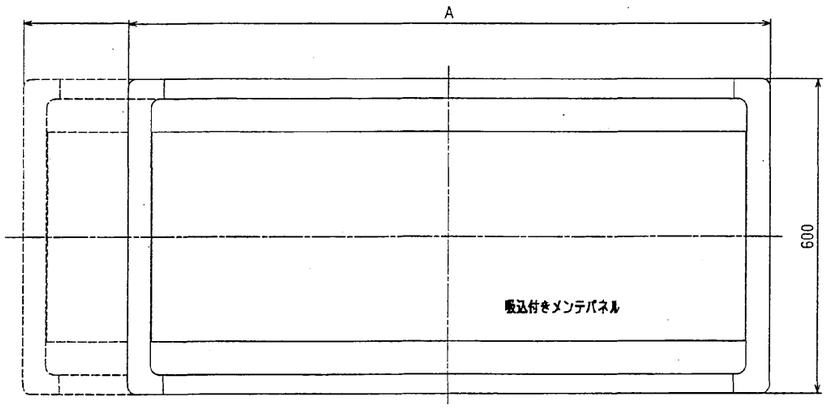


## 下吸込用高性能フィルタボックス

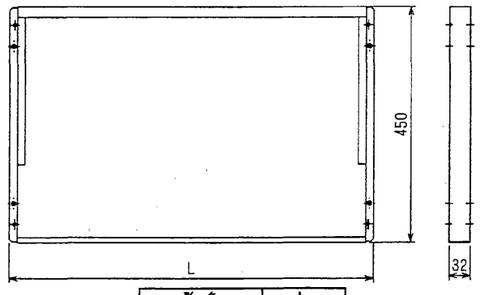


| 形名 | L |
|---|---|
| PAC-KD70TB | 710 |
| PAC-KD71TB | 960 |
| PAC-KD73TB | 1160 |

## 高性能フィルタ

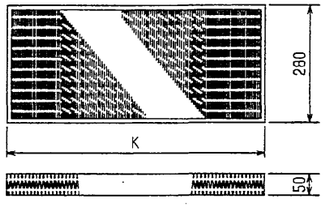


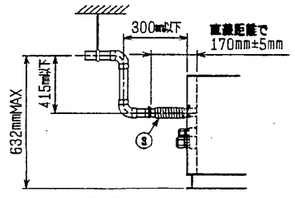


※上図範囲内で付属のフレキシブルホースを使用してドレン配管の処理をお願いします。

注：ドレンアップメカを御使用にならない場合は(※1)部に付属のフレキシブルホースを接続してください。

| 形名 | 適用機種 | 比色法 | KXフィルタ個数 | フィルタボックス形名 |
|---|---|---|---|---|
| PAC-KD30AF, PAC-KD35AF | PDFY-P22, 28, 36M-E | 65% | 650X1 | PAC-KD70TB |
| PAC-KD31AF, PAC-KD36AF | PDFY-P45, 56M-E | 65% | 450X2 | PAC-KD71TB |
| PAC-KD33AF, PAC-KD38AF | PDFY-P71, 80, 90M-E | 65% | 450X1, 650X1 | PAC-KD73TB |
| PAC-KD40AF, PAC-KD45AF | PDFY-P22, 28, 36M-E | 90% | 650X1 | PAC-KD70TB |
| PAC-KD41AF, PAC-KD46AF | PDFY-P45, 56M-E | 90% | 450X2 | PAC-KD71TB |
| PAC-KD43AF, PAC-KD48AF | PDFY-P71, 80, 90M-E | 90% | 450X1, 650X1 | PAC-KD73TB |

| 機種 | A | B | C | D | E | F | G | H | J |
|---|---|---|---|---|---|---|---|---|---|
| PDFY-P22・28・36M-E | 790<1040> | 750<1000> | 710 | 686 | 165 | 320 | — | <250> | 20<270> |
| PDFY-P45・56M-E | 1040<1240> | 1000<1200> | 960 | 936 | 225 | 450 | — | <200> | 20<220> |
| PDFY-P71・80・90M-E | 1240<1590> | 1200<1550> | 1160 | 1136 | 230 | 320 | 320 | <350> | 20<370> |

< >寸法はオプションの内蔵形加湿器組込時です

<高性能フィルタ組込み仕様(下吸込)>

| | 作成日付 ISSUED | 改定日付 REVISED | TITLE |
|---|---|---|---|
| DIM. mm | 2003-08-19 | 2003-08-19 | PDFY-P22・28・36・45・56・71・80・90M-E インバータマルチエアコン フリーブランシステム 天井ビルトイン形室内ユニット外形図 |
| SCALE NTS | 三菱電機株式会社 | DRW. NO. W274247 | REV. / PAGE 1/1 |