注；1．吊りボルトはM10を使用してください。（現地手配）
2．天井材組込タイプの化粧パネルをご使用の場合、天井材組込可能最大厚さは16mmです。
3．電気品ボックスの外付への変更が必要です。
4．フィルタを横方向より脱着する時に必要です。

・22~45タイプ　<配管サイズ>　<スパナサイズ>
冷媒配管（ガス）フレア接続　φ12.7　（本体側23HEX，フレアナット側27HEX）･･･①
〃（エキ）〃　φ6.35　（本体側17HEX，フレアナット側17HEX）･･･②

・56~90タイプ
冷媒配管（ガス）フレア接続　φ15.88（本体側26HEX，フレアナット側29HEX）･･･①
〃（エキ）〃　φ9.52　（本体側19HEX，フレアナット側22HEX）･･･②

ドレン　VP-25<フレキ継手200mm>（付属）･･････････････････････････ ③

| 機種 | A | B | C | D | E | F | G | H | J |
|---|---|---|---|---|---|---|---|---|---|
| PDFY-J/P22･28･36M-A1 | 1000 | 986 | 710 | 686 | 165 | 320 | — | 251 | 700 |
| PDFY-J/P45･56M-A1 | 1440 | 1426 | 960 | 936 | 225 | 450 | — | 441 | 500 |
| PDFY-J/P71･80･90M-A1 | 1440 | 1426 | 1160 | 1136 | 230 | 320 | 320 | 241 | 700 |

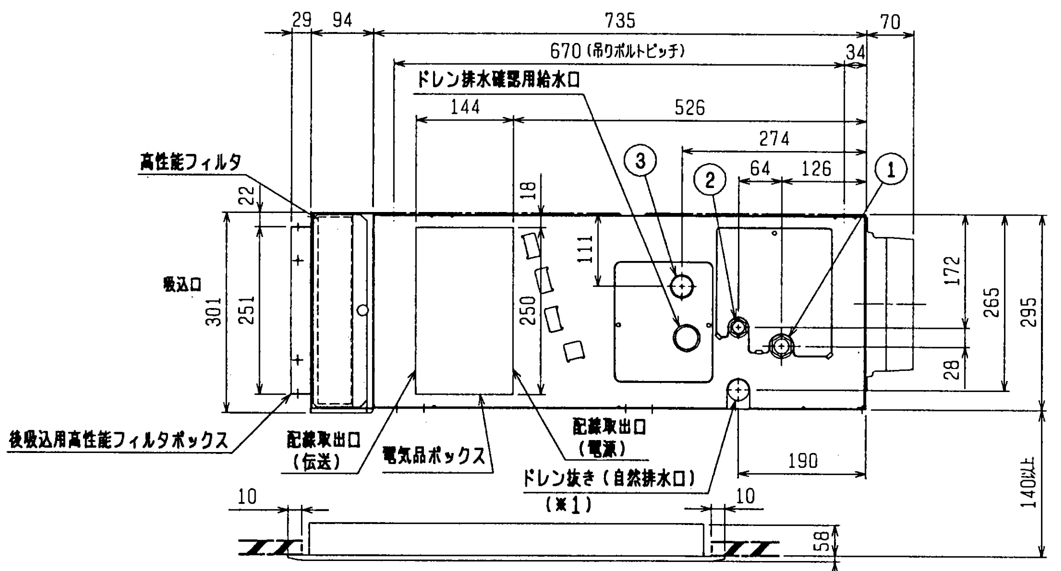


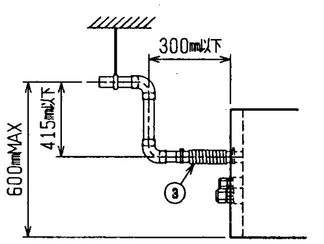


注：ドレンアップメカをご使用にならない場合は（※1）部に付属のフレキシブルホースを接続してください。

※上図範囲内で付属のフレキシブルホースを使用してドレン揚程の処理をお願いします。

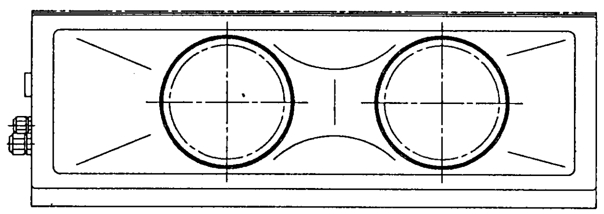

★22~56形の場合

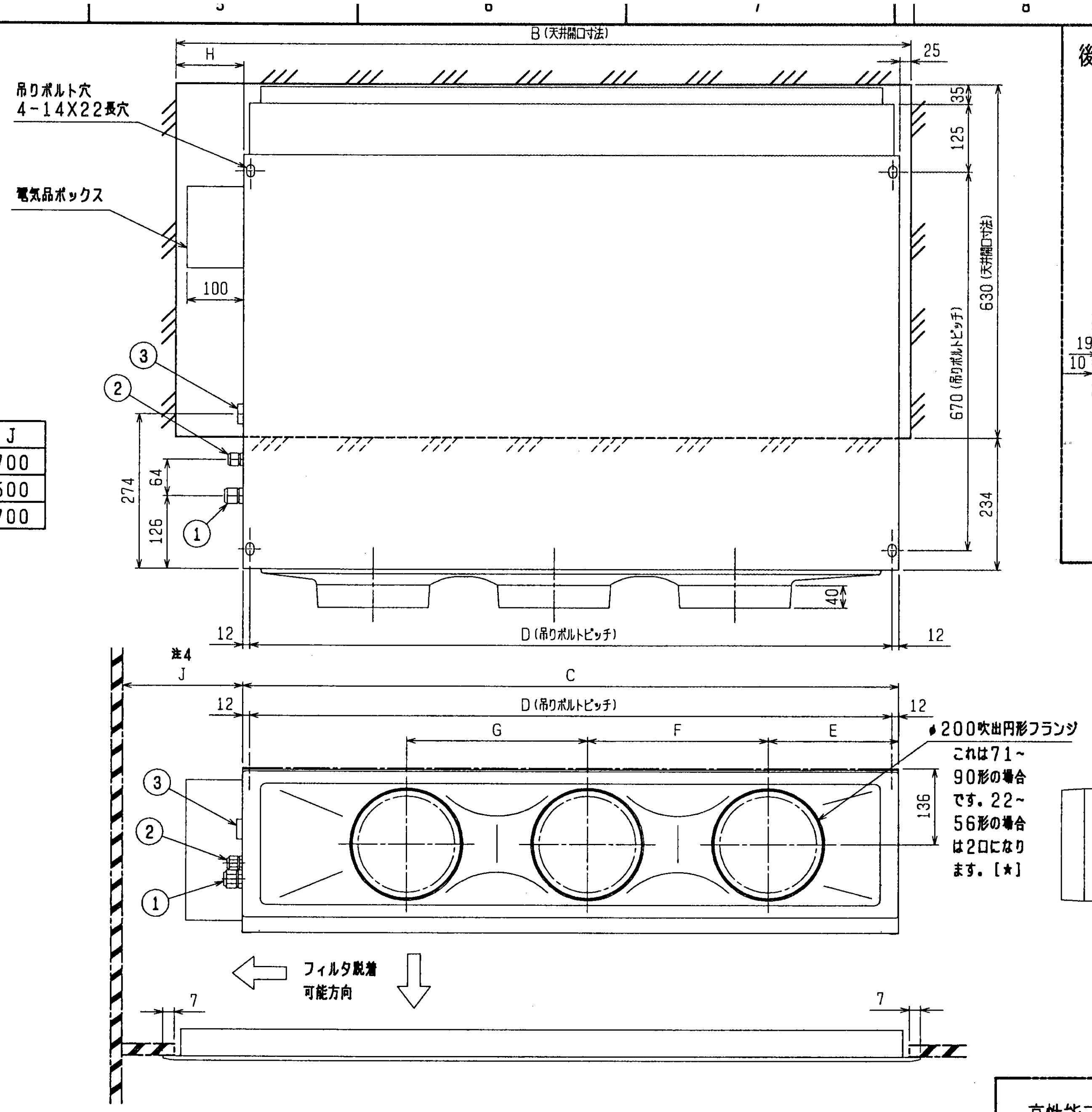


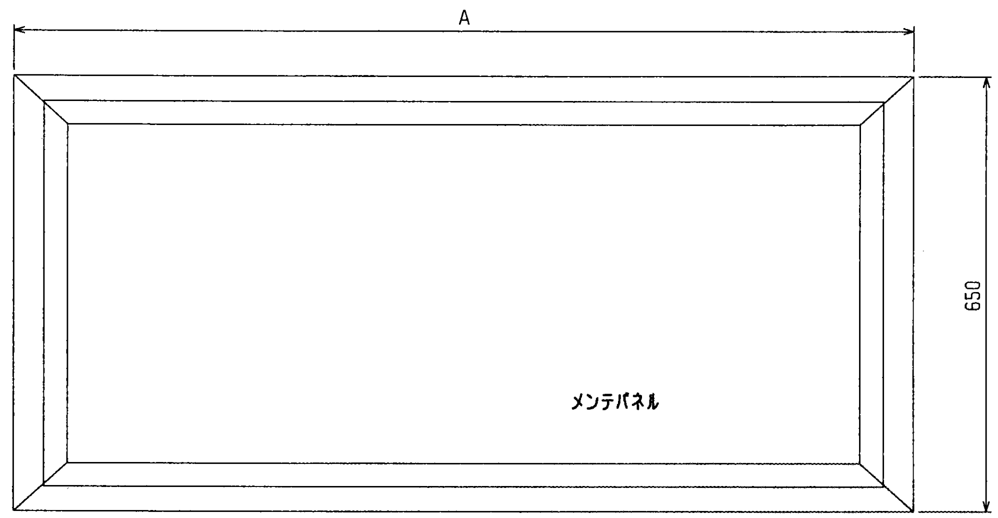


## 後吸込用フィルタボックス外形図

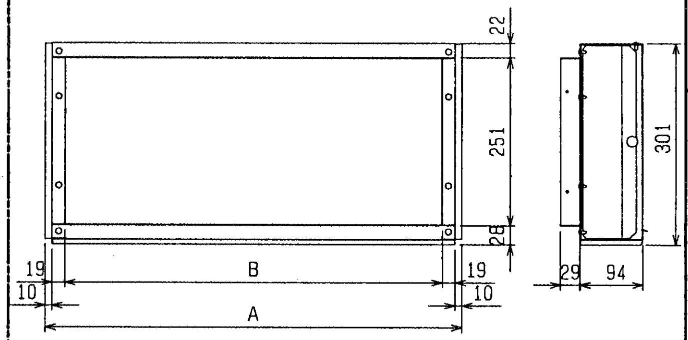


| 形名 | A | B |
|---|---|---|
| PAC-KD80RTB | 710 | 652 |
| PAC-KD81RTB | 960 | 902 |
| PAC-KD83RTB | 1160 | 1102 |

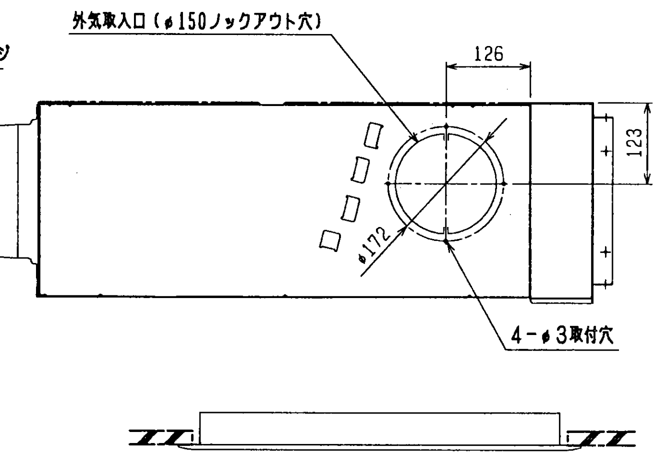


## 高性能フィルタ外形図

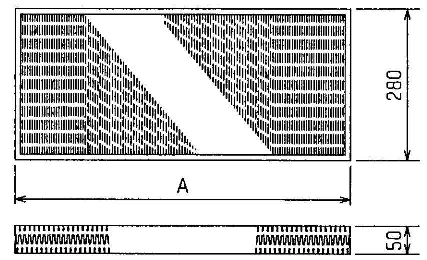


| 形名 | 適用機種 | 比色法 | AXフィルタ個数 | フィルタボックス形名 |
|---|---|---|---|---|
| PAC-KD30AF, PAC-KD35AF | PDFY-J/P22, 28, 36M-A1 | 65% | 650X1 | PAC-KD80RTB |
| PAC-KD31AF, PAC-KD36AF | PDFY-J/P45, 56M-A1 | 65% | 450X2 | PAC-KD81RTB |
| PAC-KD33AF, PAC-KD38AF | PDFY-J/P71, 80, 90M-A1 | 65% | 450X1, 650X1 | PAC-KD83RTB |
| PAC-KD40AF, PAC-KD45AF | PDFY-J/P22, 28, 36M-A1 | 90% | 650X1 | PAC-KD80RTB |
| PAC-KD41AF, PAC-KD46AF | PDFY-J/P45, 56M-A1 | 90% | 450X2 | PAC-KD81RTB |
| PAC-KD43AF, PAC-KD48AF | PDFY-J/P71, 80, 90M-A1 | 90% | 450X1, 650X1 | PAC-KD83RTB |

後吸込仕様<高性能フィルタ組込み>

改定 CHANGE

MITSUBISHI ELECTRIC CORPORATION

PDFY-J/P22~90M-A1

インバータマルチエアコン　フリープランシステム
天井ビルトイン形室内ユニット外形図

| | | | |
|---|---|---|---|
| DIM. IN mm | 作成日付 DATE | 98－9－25 | 検認 APPROVED |
| 尺度 SCALE | 作成 DRAWN | 榎原 | |
| / NTS | 照査 CHECKED | 山　 | |
| | 設計 DESIGNED | 榎原 | |

USER　FILE

W265188　PAGE 1