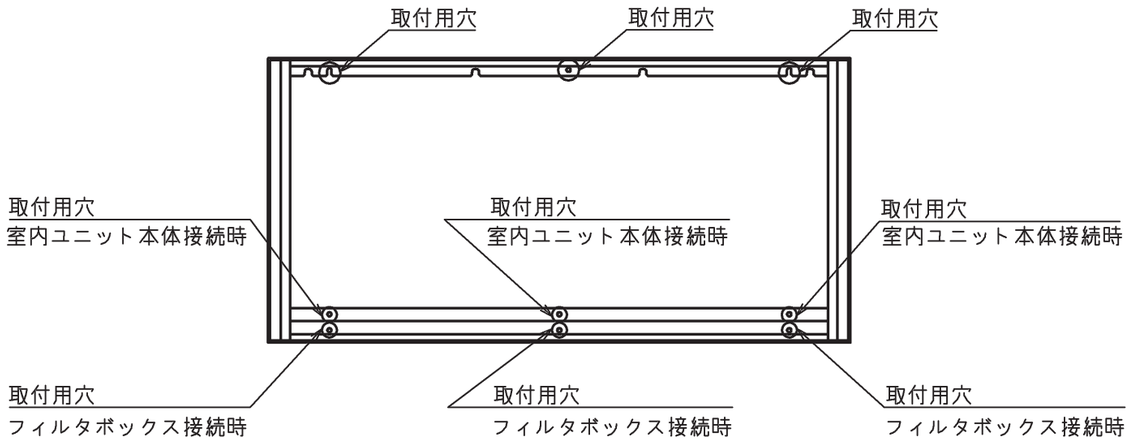

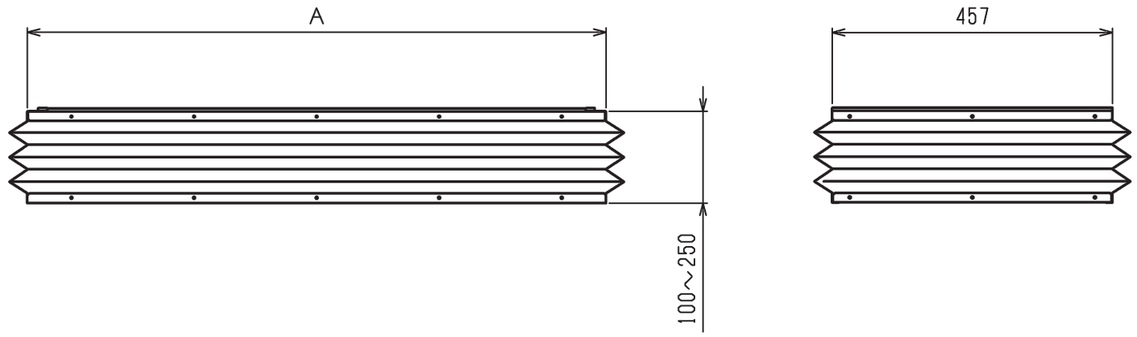

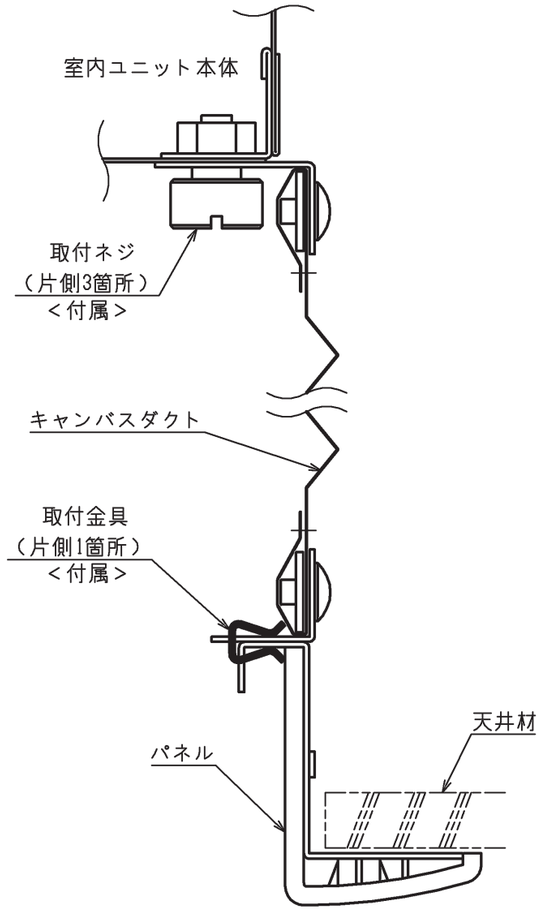

名　称	キャンバスダクト		
形　名	PAC-KD91CDF	PAC-KD92CDF	PAC-KD93CDF
A寸法	944	1144	1444

注１．キャンバスダクト取付の詳細は付属の説明書を参照ください。

＜下吸込仕様＞

	作成日付 ISSUED	改定日付 REVISED	TITLE PAC-KD91・92・93CDF インバータマルチエアコン　フリーブランシステム 天井ビルトイン形室内ユニット用 キャンバスダクト外形図		
DIM. mm	13-06-13				
SCALE NTS	三菱電機株式会社		DRW.NO. W KJ94C979	REV.	PAGE 1/1

*