図面番号 DRAWING NO. W259455 ページ PAGE

注；1. 吊りボルトはM10を使用してください。(現地手配)
2. 天井材組込タイプの化粧パネルをご使用の場合、天井材組込可能最大厚さは16mmです。
3. 電気品ボックスの外付への変更が必要です。
4. フィルタを横方向より脱着する時に必要です。

・40・50タイプ　<配管サイズ>　<スパナサイズ>
冷媒配管(ガス) フレア接続 ϕ12.7 (本体側23HEX, フレアナット側27HEX) … ①
〃 (エキ) 〃 ϕ6.35 (本体側17HEX, フレアナット側17HEX) … ②

・56~90タイプ
冷媒配管(ガス) フレア接続 ϕ15.88 (本体側26HEX, フレアナット側29HEX) … ①
〃 (エキ) 〃 ϕ9.52 (本体側19HEX, フレアナット側22HEX) … ②

ドレン VP-25<フレキ継手200mm> (付属) … ③

機種	A	B	C	D	E	F	G	H	J
PDH-J40・50・56FA	1440	1426	960	936	225	450	—	441	500
PDH-J63・71・80・90FA	1440	1426	1160	1136	230	320	320	241	700

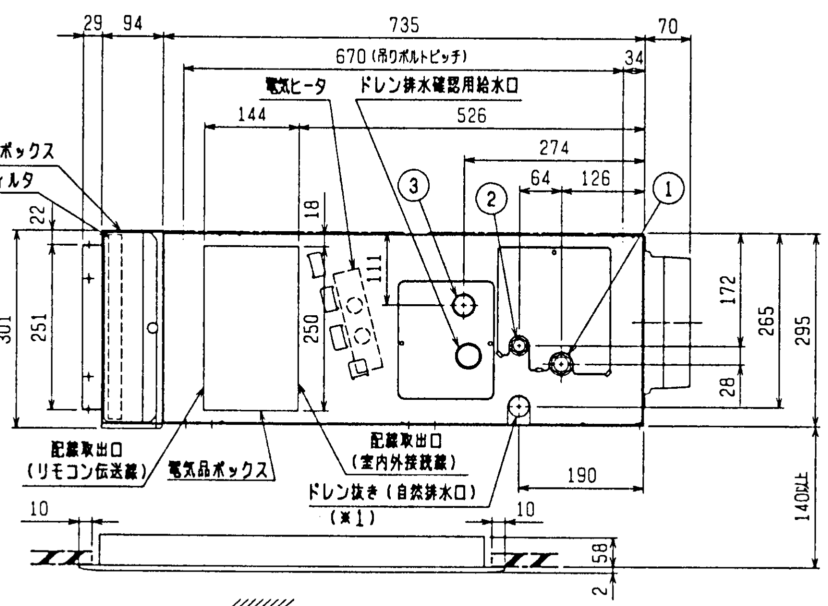

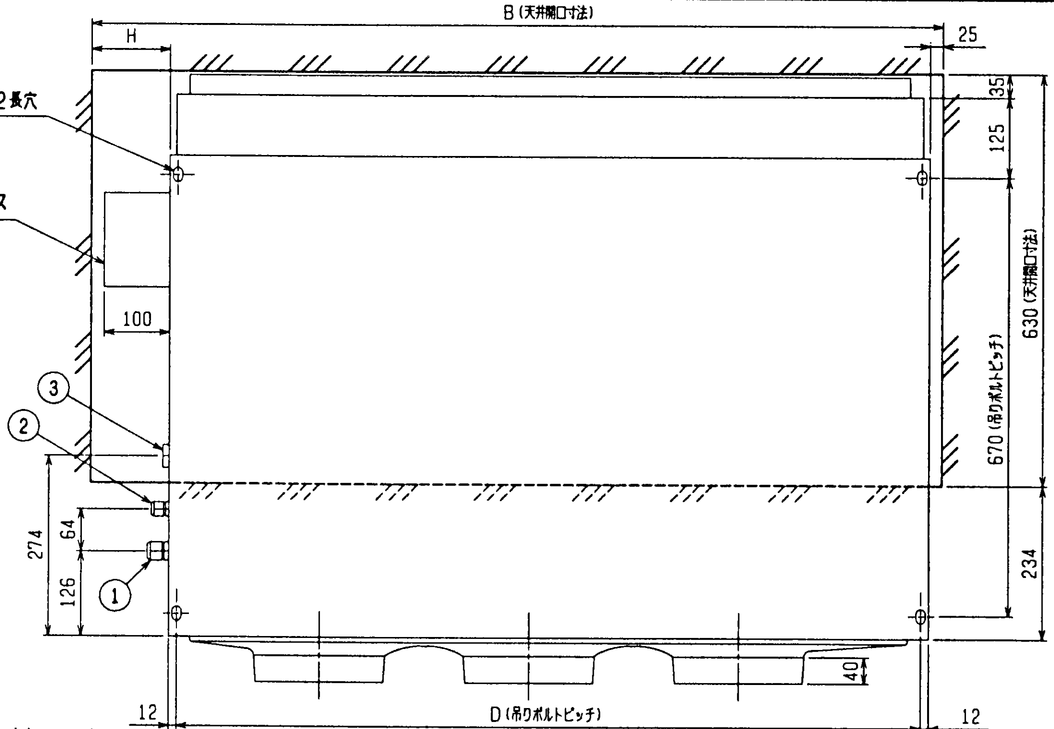

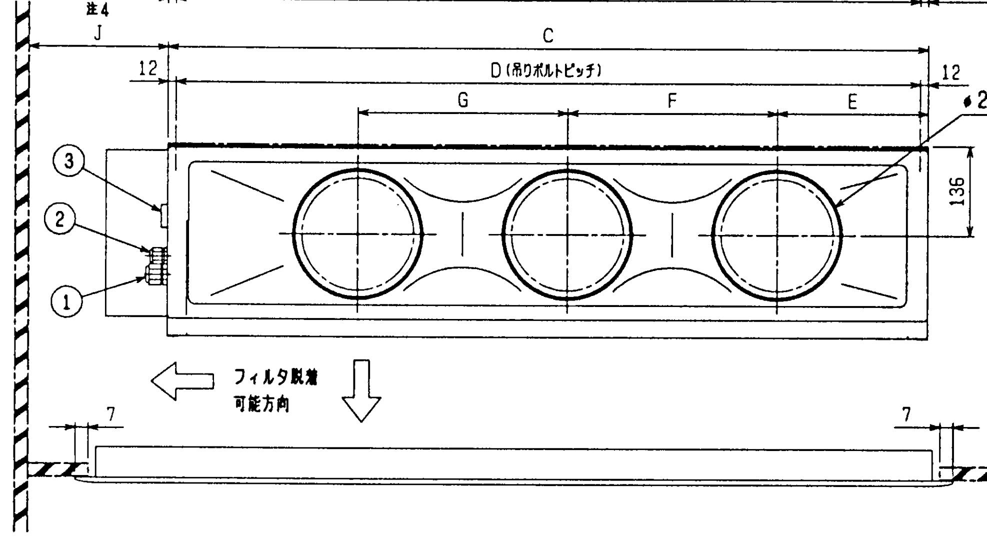

これはJ63~J90形の場合です。J40~J56形の場合は2口になります。[★]

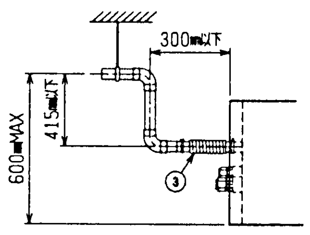

※上図範囲内で付属のフレキシブルホースを使用してドレン揚程の処理をお願いします。

注：ドレンアップメカをご使用にならない場合は (※1) 部に付属のフレキシブルホースを接続してください。

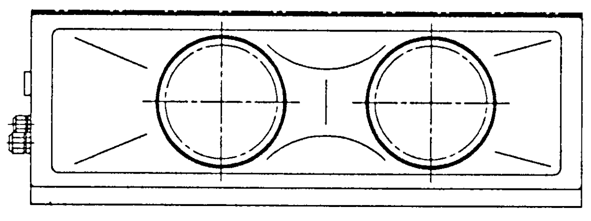

★J40~J56の場合

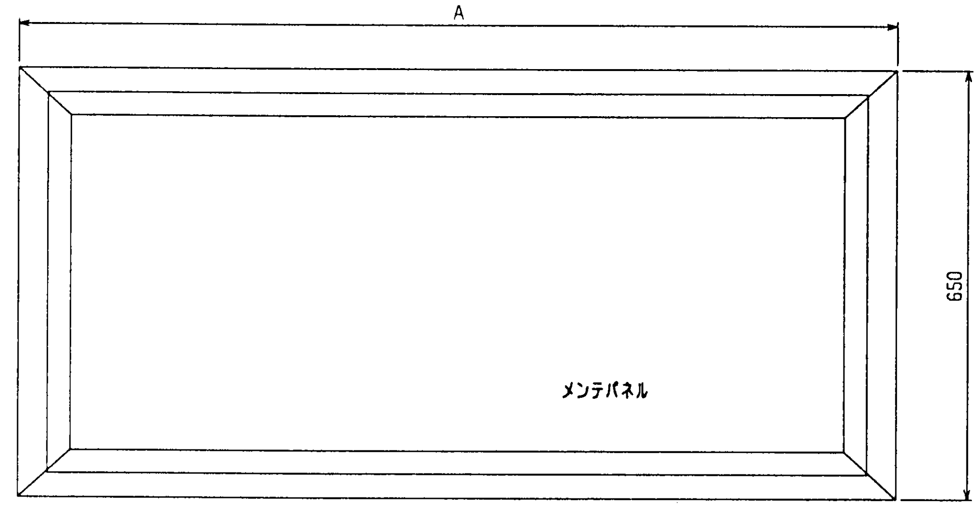

後吸込用フィルタボックス外形図

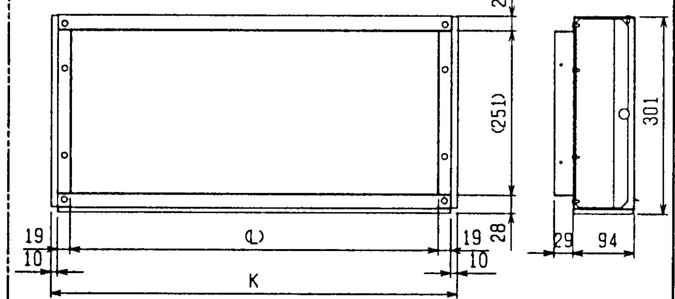

形名	適用機種	K寸法	L寸法
PAC-KD81RTB	PDH-J40・50・56FA	960	902
PAC-KD83RTB	PDH-J63・71・80・90FA	1160	1102

配線図

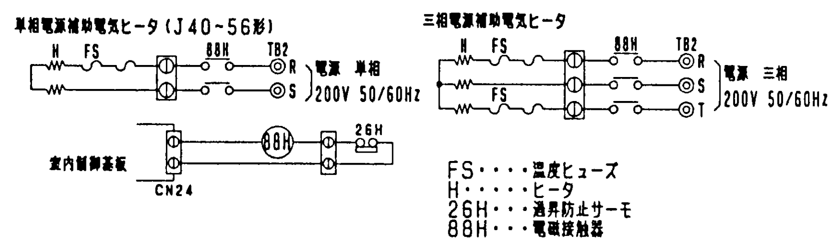

FS・・・・温度ヒューズ
H・・・・・ヒータ
26H・・・過昇防止サーモ
88H・・・電磁接触器

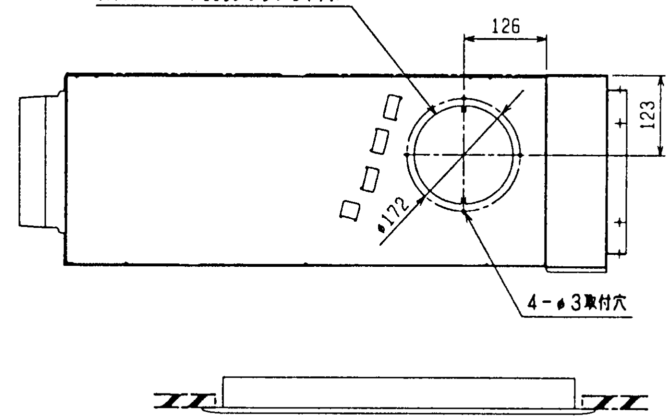

電気ヒータ外形図

三相ヒータはヒューズが2カ所になります

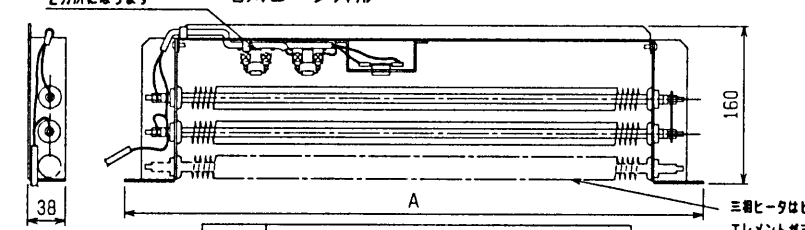

三相ヒータはヒータエレメントが三本です。

名称	補助電気ヒータ	
形名	PAC-KD56EH/PAC-KD96EH	PAC-KD98EH
適用機種	PDH-J40.50.56FA	PDH-J63.71.80.90FA
容量	1.0kW	1.5kW
電源	(単相/三相 200V 50/60Hz)	三相 200V 50/60Hz
保護装置	過昇防止サーモ	
	温度ヒューズ	
形式	フィン付きシーズヒータ (SUS)	
A寸法	740	940

後吸込仕様<電気ヒータ組込み>

改定 CHANGE A

DIM. IN mm	MITSUBISHI ELECTRIC CORPORATION		PDH-J40~90FA
作成日付 DATE	96-3-11	検認 APPROVED	スリムエアコン 天井ビルトイン形室内ユニット外形図
尺度 SCALE / NTS	作成 DRAWN	福田	倉知	USER FILE
	調査 CHECKED	林田(徳)		W259455
	設計 DESIGNED	山中		PAGE /