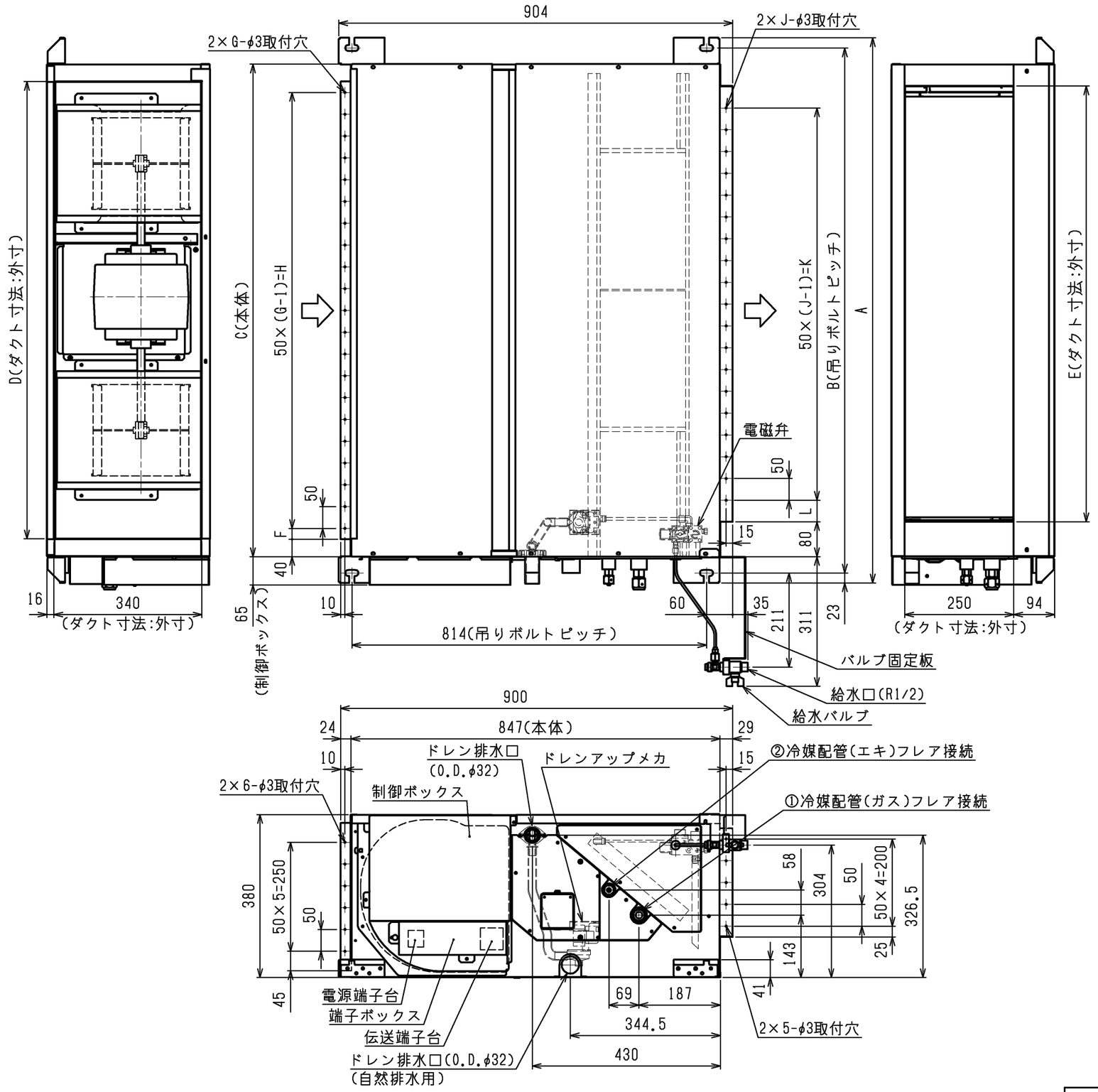

注：１．吊りボルトは耐震など必要に応じ、振れ止め用耐震支持部材にて補強を行ってください。
２．吊りボルトおよび振れ止め用耐震支持部材はＭ１０を使用してください。（現地御手配）
３．熱交換器の洗浄をする際には下からのメンテナンスとなりますのでサービススペースを確保してください。
４．本図はファンが２つのＰ８０～１６０形を示します。
Ｐ４５～７１形の場合はファンが１つとなります。
５．吸込側にはエアフィルタ（別途御手配）を必ず使用してください。
市販のエアフィルタをご使用の場合はフィルタサービスが容易にできる場所に取付けてください。
６．ドレンポンプ内蔵です。
７．ドレンホースは、接着方式で室内ユニットと現地配管を固定してください。
自然排水口にドレンホースを接続される場合は必ず弊社指定(サービス部品)のホースバンドをご使用ください。指定のホースバンド以外を使用すると排水口が割れる場合があり、水漏れの原因となります。

ドレン配管接続図

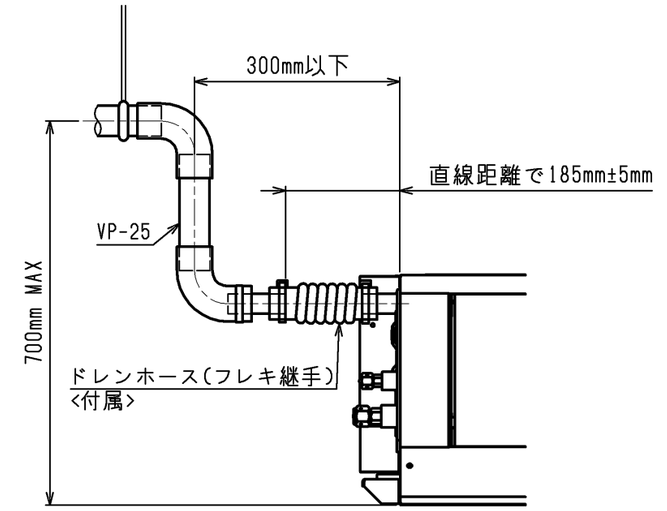

※上図範囲内で付属のドレンホースを使用してドレン揚程の処理をしてください。

<加湿器組込仕様>

機種			A	B	C	D	E	F	G	H	J	K	L	①ｶﾞｽ配管ｻｲｽﾞ	②ｴｷ配管ｻｲｽﾞ
PEFY-P45･56MG2,	PEFY-P45･56MG3,	PEFY-P45･56MG4	800	754	680	600	550	50	11	500	10	450	50	φ12.7	φ6.35
PEFY-P71MG2,	PEFY-P71MG3,	PEFY-P71MG4												φ15.88	φ9.52
PEFY-P80･90MG2,	PEFY-P80･90MG3,	PEFY-P80･90MG4	1085	1039	965	885	835	42.5	17	800	15	700	67		
PEFY-P112･140･160MG2,	PEFY-P112･140･160MG3,	PEFY-P112･140･160MG4	1250	1204	1130	1050	1000	25	21	1000	19	900	50		

	作成日付 ISSUED	改定日付 REVISED	TITLE PEFY-P45~160MG2 PEFY-P45~160MG3,PEFY-P45~160MG4 インバータマルチエアコン フリープランシステム 天井埋込形室内ユニット外形図
DIM. mm	13-06-05	16-03-17	
SCALE NTS	三菱電機株式会社	DRW.NO. W KJ94C911	REV. B / PAGE 1/2

B

サービススペース詳細

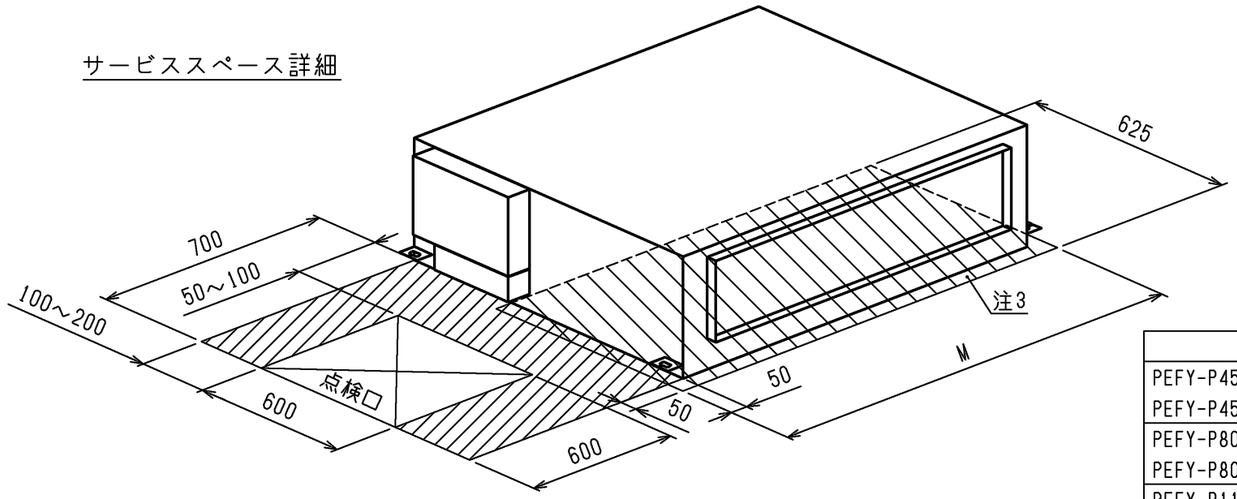

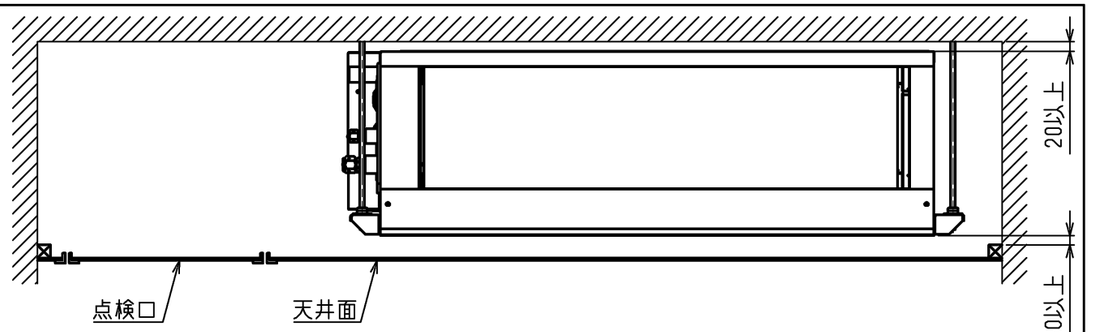

機　種	M
PEFY-P45･56･71MG2, PEFY-P45･56･71MG3 PEFY-P45･56･71MG4	780
PEFY-P80･90MG2, PEFY-P80･90MG3 PEFY-P80･90MG4	1065
PEFY-P112･140･160MG2, PEFY-P112･140･160MG3 PEFY-P112･140･160MG4	1230

サービスメンテナンスのため指定位置に必ず点検口を設置してください。

加湿器配線図

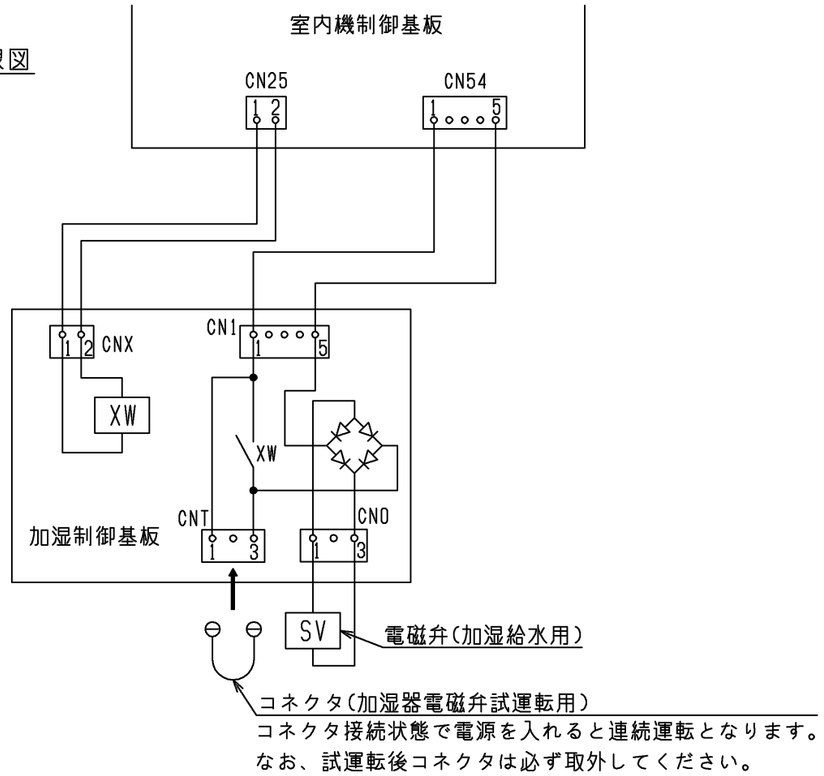

コネクタ(加湿器電磁弁試運転用)
コネクタ接続状態で電源を入れると連続運転となります。
なお、試運転後コネクタは必ず取外してください。

加湿器エレメント

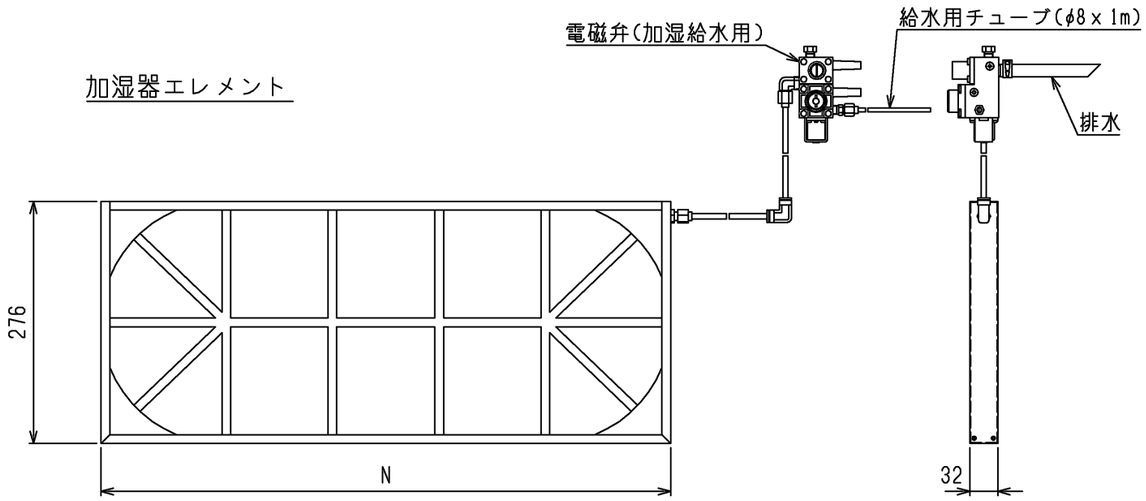

名　称	透湿膜式加湿器				
形　名	PAC-KE01CH			PAC-KE03CH	PAC-KE09CH
適用機種	PEFY-P45MG2 PEFY-P45MG3 PEFY-P45MG4	PEFY-P56MG2 PEFY-P56MG3 PEFY-P56MG4	PEFY-P71MG2 PEFY-P71MG3 PEFY-P71MG4	PEFY-P80･90MG2 PEFY-P80･90MG3 PEFY-P80･90MG4	PEFY-P112･140･160MG2 PEFY-P112･140･160MG3 PEFY-P112･140･160MG4
N寸法	276			445	650
加湿量	0.45ℓ/h	0.5ℓ/h	0.55ℓ/h	0.7ℓ/h	1.4ℓ/h
消費電力	3W				
水圧	49～686kPa				
メンテナンス	本エレメントに関しては軟水装置の設置は不要です。 透湿膜加湿器の平均的な寿命は、一般の上水で使用後5シーズンです。 加湿エレメントは消耗部品ですので、劣化度合いに応じて加湿エレメントの交換をお願いします。 加湿エレメントの寿命は加湿能力が初期の80%以下になった場合を想定しています。				

加湿器接続図

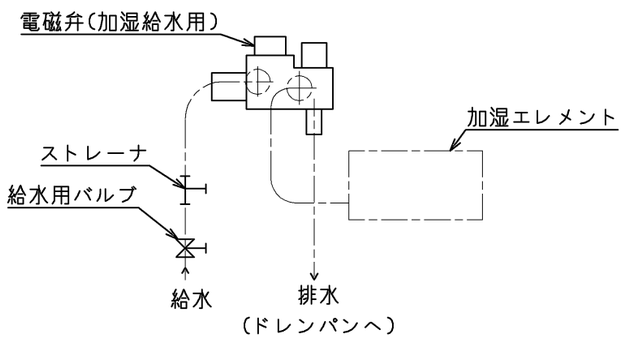

<加湿器組込仕様>

	作成日付 ISSUED	改定日付 REVISED	TITLE
DIM. mm	13-06-05	16-03-17	PEFY-P45~160MG2 PEFY-P45~160MG3,PEFY-P45~160MG4 インバータマルチエアコン　フリーブランシステム 天井埋込形室内ユニット外形図
SCALE NTS	三菱電機株式会社	DRW.NO. W KJ94C911	REV. B / PAGE 2/2

B

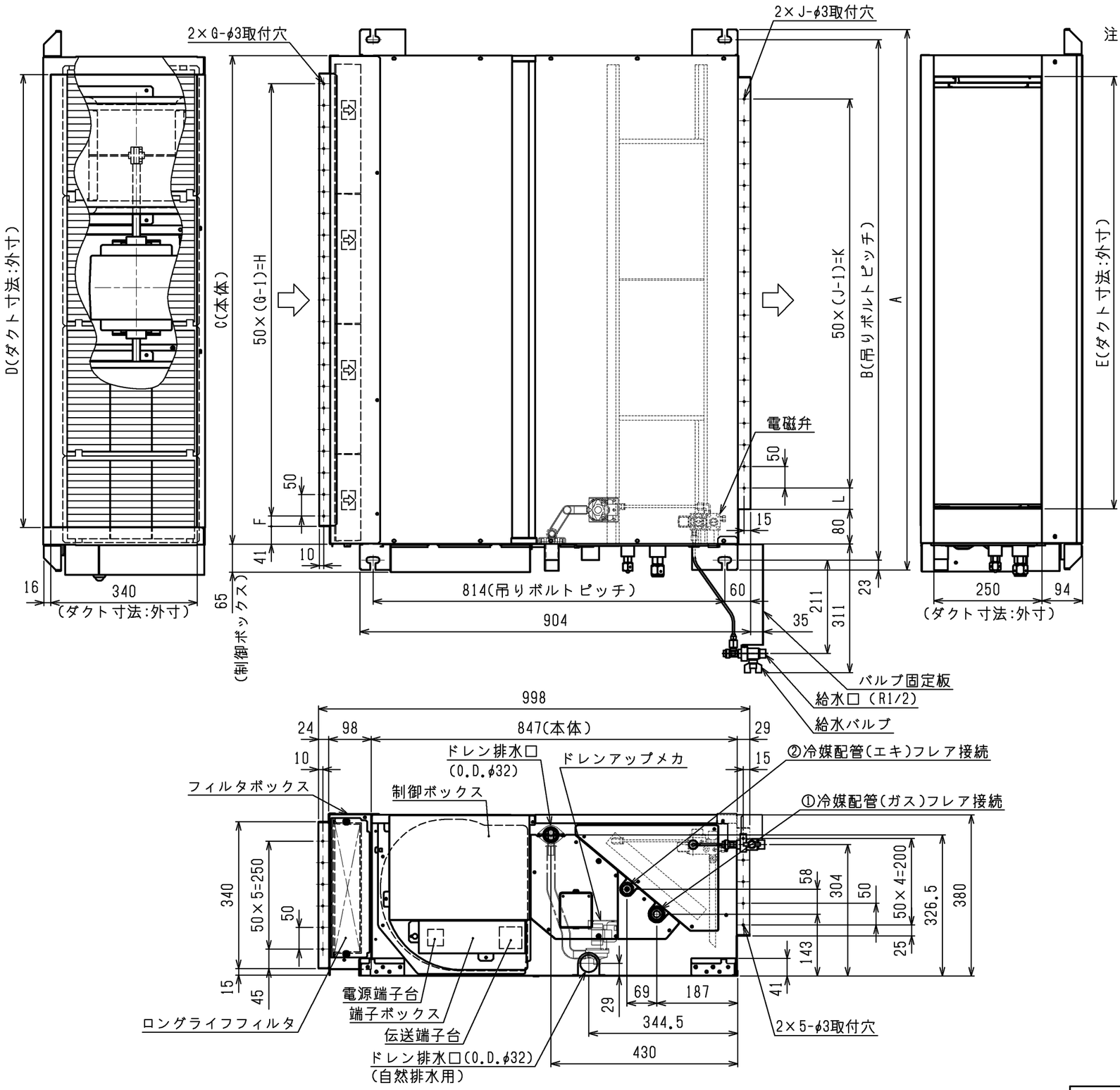

注：１．吊りボルトは耐震など必要に応じ、振れ止め用耐震支持部材にて補強を行ってください。
２．吊りボルトおよび振れ止め用耐震支持部材はＭ１０を使用してください。（現地御手配）
３．熱交換器の洗浄をする際には下からのメンテナンスとなりますのでサービススペースを確保してください。
４．本図はファンが２つのＰ８０～１６０形を示します。Ｐ４５～７１形の場合はファンが１つとなります。
５．フィルタ交換・メンテナンスは横からになりますので、次項詳細図のサービススペースを確保ください。
６．ドレンホースは、接着方式で室内ユニットと現地配管を固定してください。自然排水口にドレンホースを接続される場合は必ず弊社指定（サービス部品）のホースバンドをご使用ください。指定のホースバンド以外を使用すると排水口が割れる場合があり、水漏れの原因となります。

ドレン配管接続図

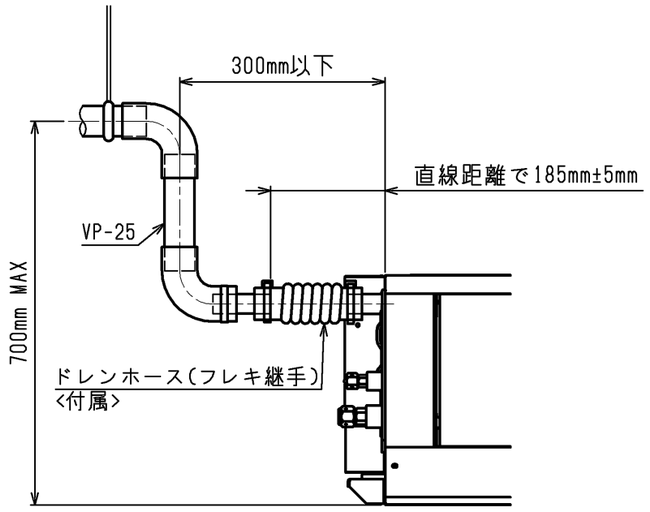

※上図範囲内で付属のドレンホースを使用してドレン揚程の処理をしてください。

<ロングライフフィルタ組込仕様>
<加湿器組込仕様>

機種		A	B	C	D	E	F	G	H	J	K	L	①ｶﾞｽ配管ｻｲｽﾞ	②ｴｷ配管ｻｲｽﾞ
PEFY-P45･56MG2,	PEFY-P45･56MG3	800	754	680	600	550	50	11	500	10	450	50	φ12.7	φ6.35
PEFY-P71MG2,	PEFY-P71MG3												φ15.88	φ9.52
PEFY-P80･90MG2,	PEFY-P80･90MG3	1085	1039	965	885	835	42.5	17	800	15	700	67		
PEFY-P112･140･160MG2,	PEFY-P112･140･160MG3	1250	1204	1130	1050	1000	25	21	1000	19	900	50		

DIM. mm	作成日付 ISSUED: 15-04-01	改定日付 REVISED:	TITLE: PEFY-P45~160MG2 PEFY-P45~160MG3 ｲﾝﾊﾞｰﾀﾏﾙﾁｴｱｺﾝ ﾌﾘｰﾌﾞﾗﾝｼｽﾃﾑ 天井埋込形室内ﾕﾆｯﾄ外形図
SCALE NTS	三菱電機株式会社	DRW.NO. W KS96C226	REV. / PAGE 1/2

*

加湿器配線図

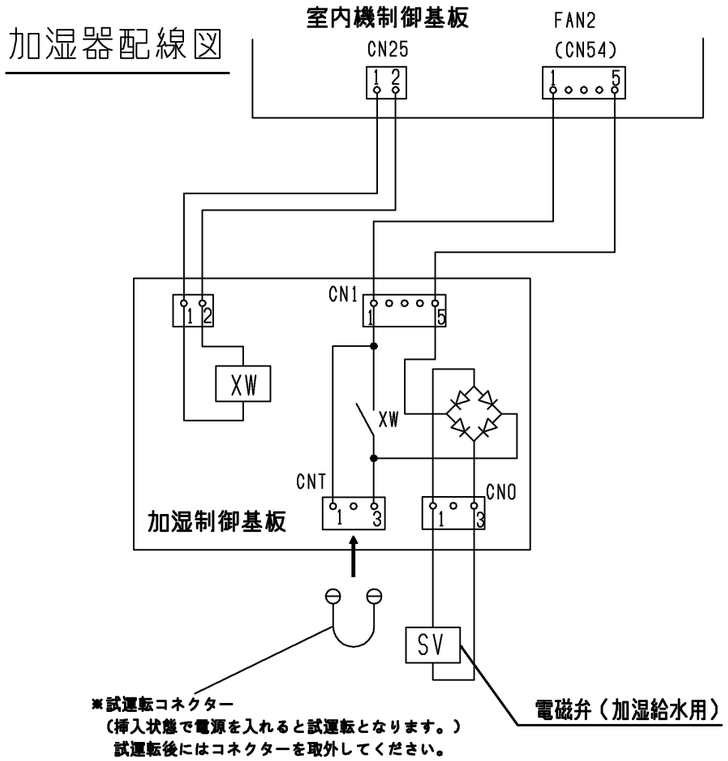

加湿器接続図

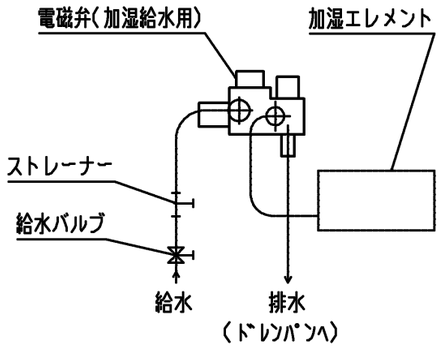

加湿エレメント外形図

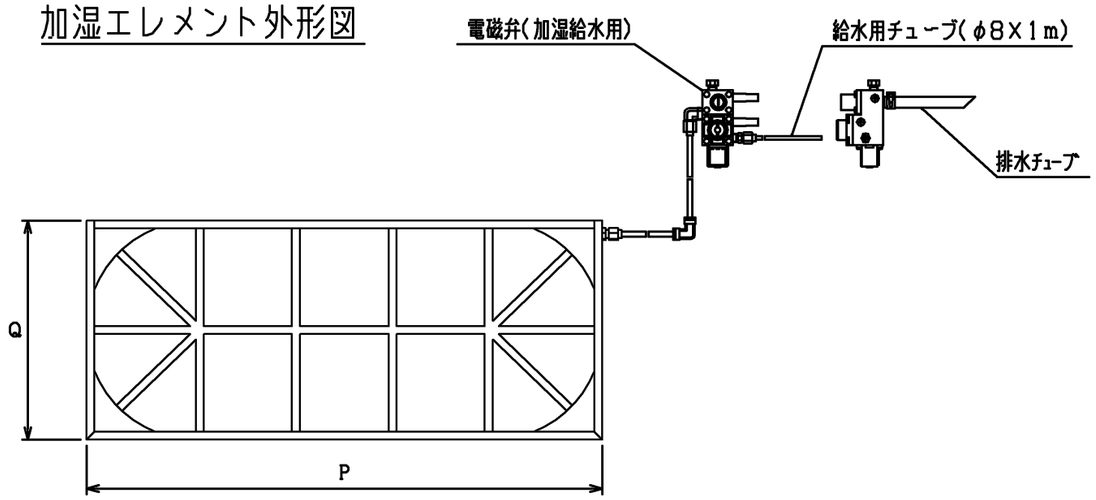

名　称	透湿膜式加湿器				
形　名	PAC-KE01CH			PAC-KE03CH	PAC-KE09CH
適用機種	PEFY-P45MG2 PEFY-P45MG3	PEFY-P56MG2 PEFY-P56MG3	PEFY-P71MG2 PEFY-P71MG3	PEFY-P80・90MG2 PEFY-P80・90MG3	PEFY-P112・140・160MG2 PEFY-P112・140・160MG3
P寸法	276			445	650
Q寸法	276				
加湿量	0.45ℓ/h	0.5ℓ/h	0.55ℓ/h	0.7ℓ/h	1.4ℓ/h
消費電力	3W				
水圧	49～686kPa				
メンテナンス	本エレメントに関しては軟水装置の設置は不要です。 透湿膜加湿器の平均的な寿命は、一般の上水で使用後5シーズンです。 加湿エレメントは消耗部品ですので、劣化度合いに応じて加湿エレメントの交換をお願いします。 加湿エレメントの寿命は加湿能力が初期の80%以下になった場合を想定しています。				

ロングライフフィルタ

適　用　機　種		PEFY-P45・56・71MG2 PEFY-P45・56・71MG3	PEFY-P80・90MG2 PEFY-P80・90MG3	PEFY-P112・140・160MG2 PEFY-P112・140・160MG3
ロングライフフィルタ	形　名	PAC-KE86LAF	PAC-KE88LAF	PAC-KE89LAF
	材　質	合成繊維不織布エアフィルタ		
	N×個数	300×2	300×3	300×3，200×1
フィルタボックス		PAC-KE71TB	PAC-KE99TB	PAC-KE94TB

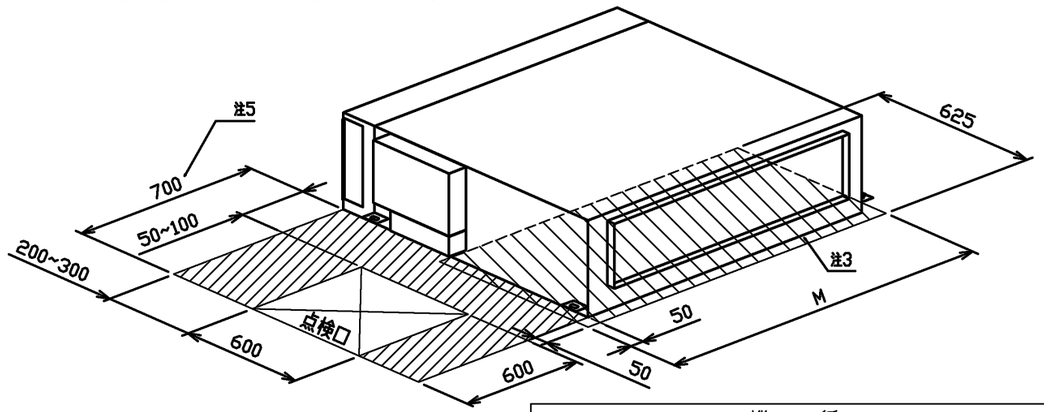

機　種		M
PEFY-P45・56・71MG2,	PEFY-P45・56・71MG3	780
PEFY-P80・90MG2,	PEFY-P80・90MG3	1065
PEFY-P112・140・160MG2,	PEFY-P112・140・160MG3	1230

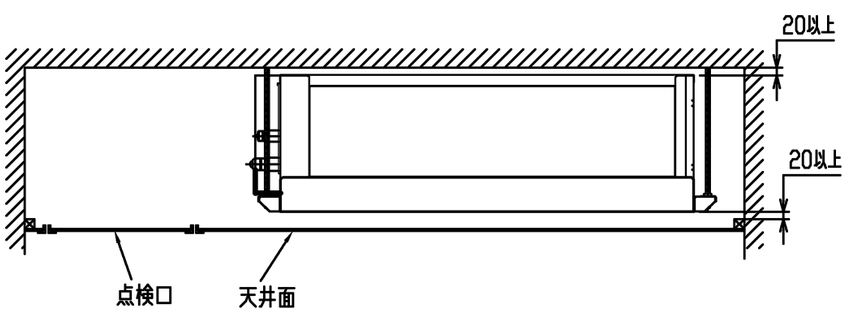

サービスメンテナンスのため指定位置に必ず点検口を設置してください。

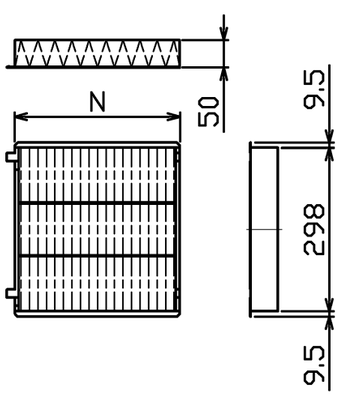

〈ロングライフフィルタ組込仕様〉
〈加湿器組込仕様〉

	作成日付 ISSUED	改定日付 REVISED	TITLE
DIM. mm	15-04-01		PEFY-P45~160MG2 PEFY-P45~160MG3 インバータマルチエアコン フリーブランシステム 天井埋込形室内ユニット外形図
SCALE NTS	三菱電機株式会社	DRW.NO. W KS96C226	REV. / PAGE 2/2

*

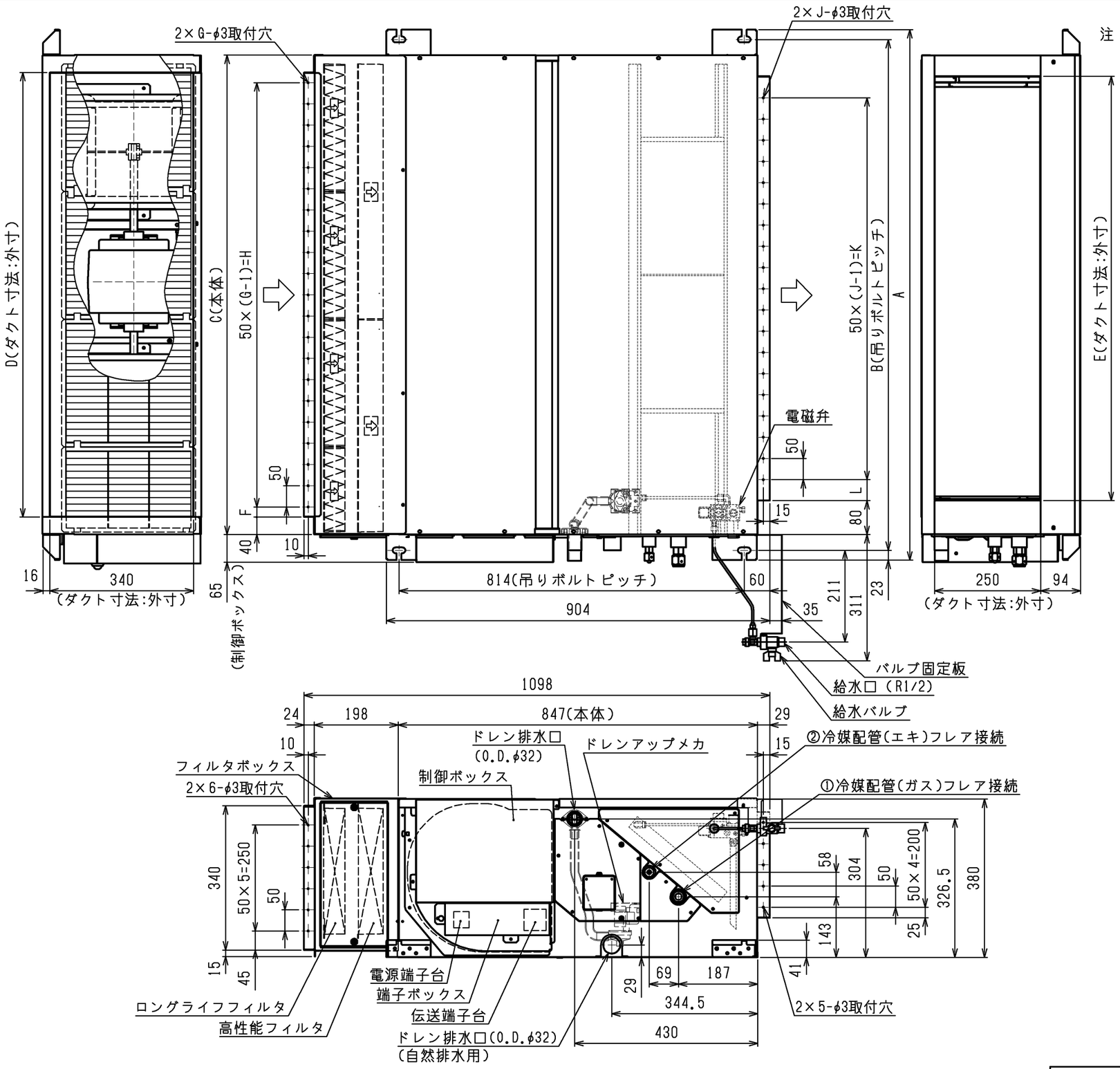

注：１．吊りボルトは耐震など必要に応じ、振れ止め用耐震支持部材にて補強を行ってください。
２．吊りボルトおよび振れ止め用耐震支持部材はＭ１０を使用してください。（現地御手配）
３．熱交換器の洗浄をする際には下からのメンテナンスとなりますのでサービススペースを確保してください。
４．本図はファンが２つのＰ８０～１６０形を示します。Ｐ４５～７１形の場合はファンが１つとなります。
５．フィルタ交換・メンテナンスは横からになりますので、次項詳細図のサービススペースを確保ください。
６．ドレンホースは、接着方式で室内ユニットと現地配管を固定してください。自然排水口にドレンホースを接続される場合は必ず弊社指定(サービス部品)のホースバンドをご使用ください。指定のホースバンド以外を使用すると排水口が割れる場合があり、水漏れの原因となります。

ドレン配管接続図

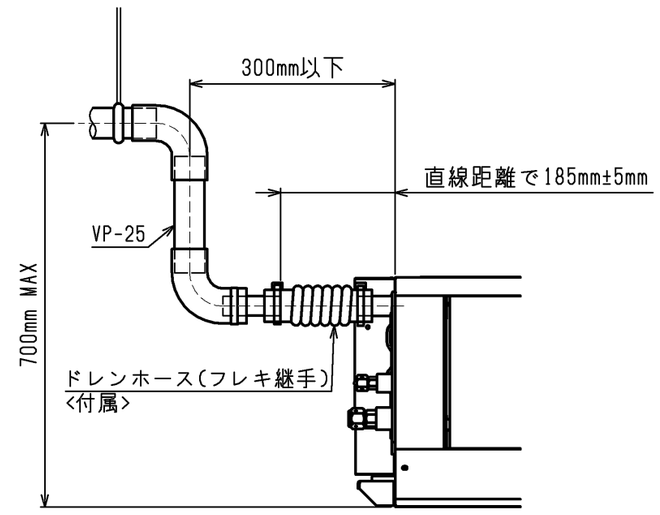

※上図範囲内で付属のドレンホースを使用してドレン揚程の処理をしてください。

<高性能フィルタ＋ロングライフフィルタ組込み仕様>
<加湿器組込仕様>

機　種	A	B	C	D	E	F	G	H	J	K	L	①ｶﾞｽ配管ｻｲｽﾞ	②ｴｷ配管ｻｲｽﾞ
PEFY-P45･56MG2, MG3, MG4	800	754	680	600	550	50	11	500	10	450	50	φ12.7	φ6.35
PEFY-P71MG2, MG3, MG4	800	754	680	600	550	50	11	500	10	450	50	φ15.88	φ9.52
PEFY-P80･90MG2, MG3, MG4	1085	1039	965	885	835	42.5	17	800	15	700	67	φ15.88	φ9.52
PEFY-P112･140･160MG2, MG3, MG4	1250	1204	1130	1050	1000	25	21	1000	19	900	50	φ15.88	φ9.52

	作成日付 ISSUED	改定日付 REVISED	TITLE
DIM. mm	15-04-02	17-08-03	PEFY-P45~160MG2 PEFY-P45~160MG3、PEFY-P45~160MG4 ｲﾝﾊﾞｰﾀﾏﾙﾁｴｱｺﾝ　ﾌﾘｰﾌｫﾛｰｼｽﾃﾑ 天井埋込形室内ﾕﾆｯﾄ外形図
SCALE NTS	三菱電機株式会社	DRW.NO. W KS96C227	REV. A　PAGE 1/2

A

加湿器配線図

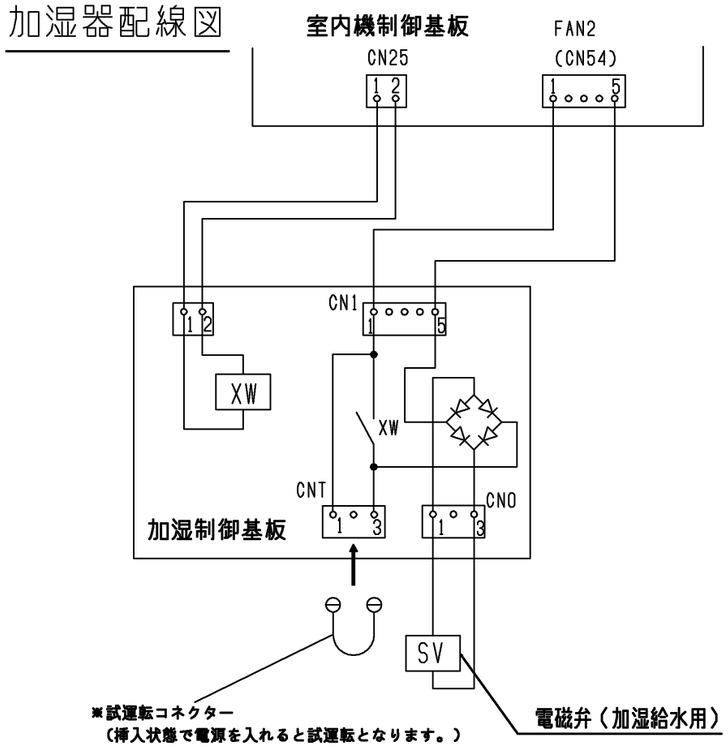

加湿器接続図

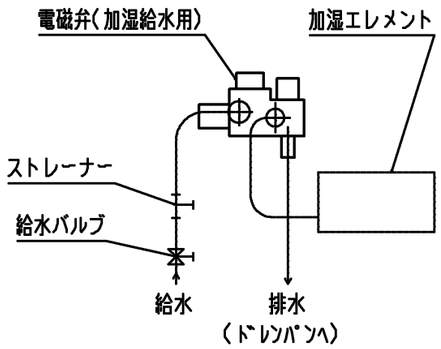

加湿エレメント外形図

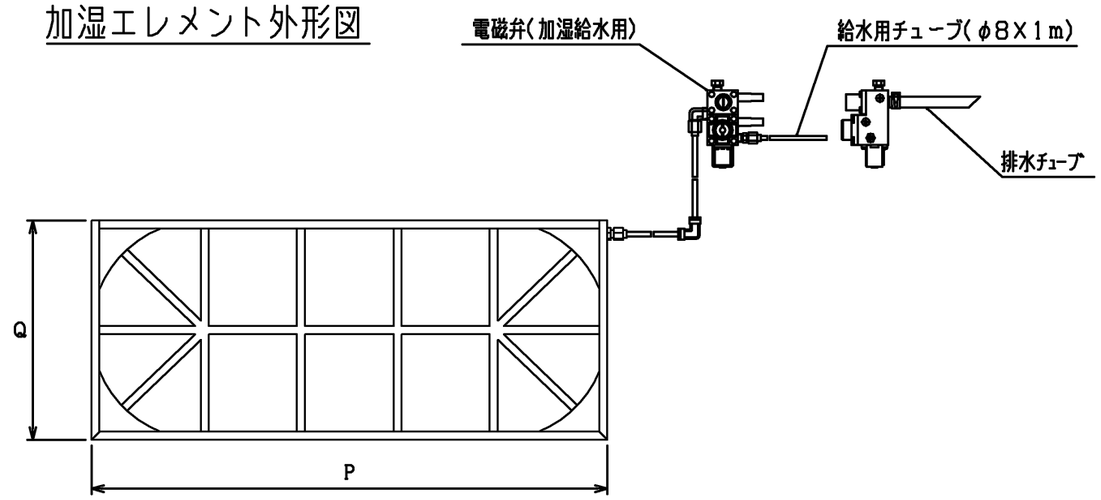

名　称	透湿膜式加湿器				
形　名	PAC-KE01CH			PAC-KE03CH	PAC-KE09CH
適用機種	PEFY-P45MG2 PEFY-P45MG3 PEFY-P45MG4	PEFY-P56MG2 PEFY-P56MG3 PEFY-P56MG4	PEFY-P71MG2 PEFY-P71MG3 PEFY-P71MG4	PEFY-P80・90MG2 PEFY-P80・90MG3 PEFY-P80・90MG4	PEFY-P112・140・160MG2 PEFY-P112・140・160MG3 PEFY-P112・140・160MG4
P寸法	276			445	650
Q寸法	276				
加湿量	0.45ℓ/h	0.5ℓ/h	0.55ℓ/h	0.7ℓ/h	1.4ℓ/h
消費電力	3W				
水圧	49～686kPa				
メンテナンス	本エレメントに関しては軟水装置の設置は不要です。 透湿膜加湿器の平均的な寿命は、一般の上水で使用後5シーズンです。 加湿エレメントは消耗部品ですので、劣化度合いに応じて加湿エレメントの交換をお願いします。 加湿エレメントの寿命は加湿能力が初期の80%以下になった場合を想定しています。				

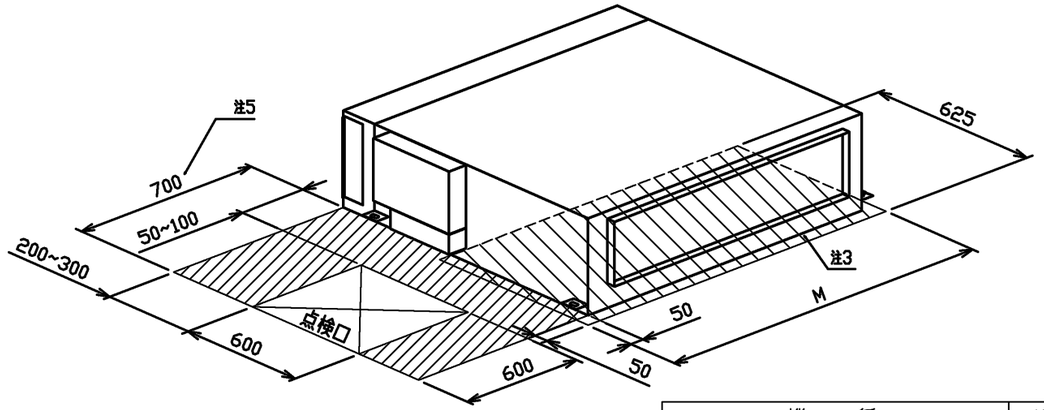

機　種	M
PEFY-P45・56・71MG2, MG3, MG4	780
PEFY-P80・90MG2, MG3, MG4	1065
PEFY-P112・140・160MG2, MG3, MG4	1230

ロングライフフィルタ・高性能フィルタ

適　用　機　種		PEFY-P45・56・71MG2 PEFY-P45・56・71MG3 PEFY-P45・56・71MG4		PEFY-P80・90MG2 PEFY-P80・90MG3 PEFY-P80・90MG4		PEFY-P112・140・160MG2 PEFY-P112・140・160MG3 PEFY-P112・140・160MG4	
ロングライフフィルタ	形　名	PAC-KE86LAF		PAC-KE88LAF		PAC-KE89LAF	
	材　質	合成繊維不織布エアフィルタ					
	W×個数	300×2		300×3		300×3, 200×1	
高性能フィルタ	形　名	PAC-KE31PAF	PAC-KE41PAF	PAC-KE33PAF	PAC-KE43PAF	PAC-KE34PAF	PAC-KE44PAF
	比　色　率	65%	90%	65%	90%	65%	90%
	材　質	高分子繊維不織布エアフィルタ					
	Y×個数	600×1		300×1, 600×1		500×1, 600×1	
フィルタボックス		PAC-KE55WTB		PAC-KE59WTB		PAC-KE57WTB	

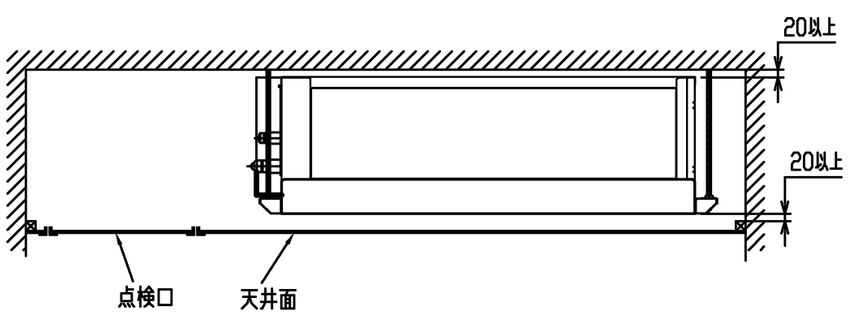

サービスメンテナンスのため指定位置に必ず点検口を設置してください。

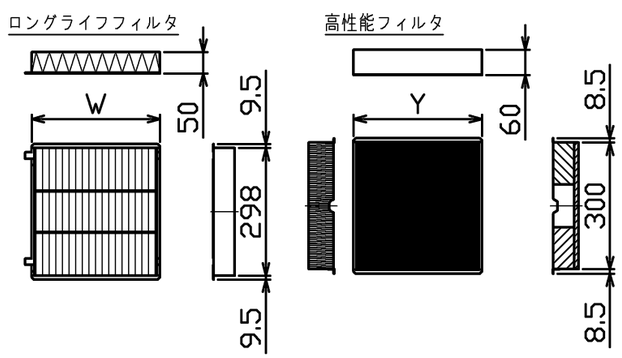

<高性能フィルタ＋ロングライフフィルタ組込み仕様>
<加湿器組込仕様>

	作成日付 ISSUED	改定日付 REVISED	TITLE
DIM. mm	15-04-02	17-08-03	PEFY-P45~160MG2 PEFY-P45~160MG3、PEFY-P45~160MG4 インバータマルチエアコン　フリーフランシステム 天井埋込形室内ユニット外形図
SCALE NTS	三菱電機株式会社	DRW.NO. W KS96C227	REV. A　PAGE 2/2

A

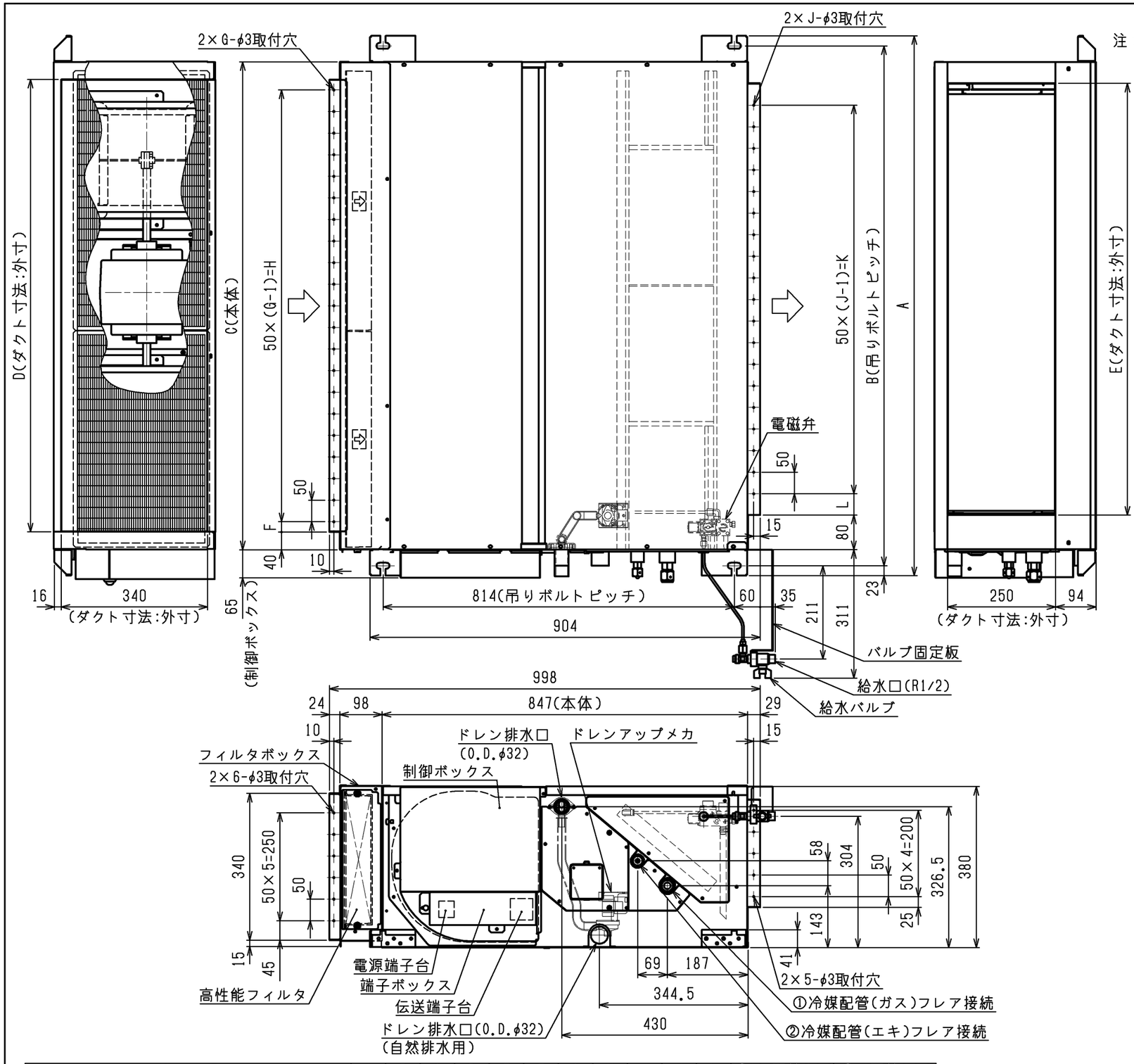

注：１．吊りボルトは耐震など必要に応じ、振れ止め用耐震支持部材にて補強を行ってください。
２．吊りボルトおよび振れ止め用耐震支持部材はＭ１０を使用してください。（現地御手配）
３．熱交換器の洗浄をする際には下からのメンテナンスとなりますのでサービススペースを確保してください。
４．本図はファンが２つのＰ８０～１６０形を示します。Ｐ４５～７１形の場合はファンが１つとなります。
５．フィルタ交換・メンテナンスは横からになりますので、次項詳細図のサービススペースを確保ください。
６．ドレンポンプ内蔵です。
７．ドレンホースは、接着方式で室内ユニットと現地配管を固定してください。自然排水口にドレンホースを接続される場合は必ず弊社指定(サービス部品)のホースバンドをご使用ください。指定のホースバンド以外を使用すると排水口が割れる場合があり、水漏れの原因となります。

ドレン配管接続図

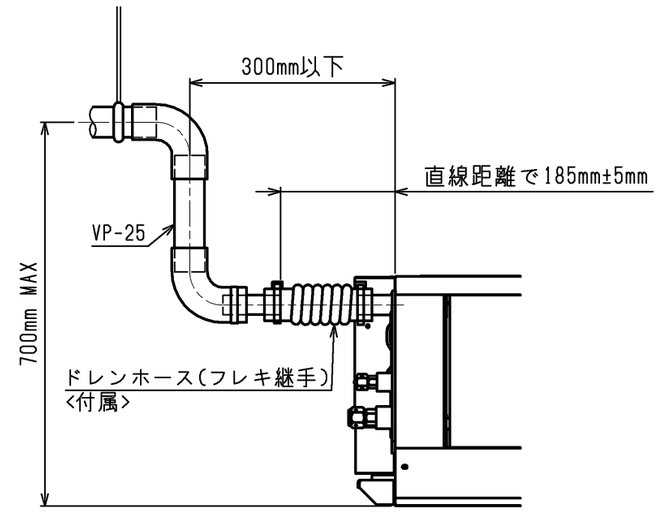

※上図範囲内で付属のドレンホースを使用してドレン揚程の処理をしてください。

機種		A	B	C	D	E	F	G	H	J	K	L	①ｶﾞｽ配管ｻｲｽﾞ	②ｴｷ配管ｻｲｽﾞ
PEFY-P45･56MG2, PEFY-P45･56MG4	PEFY-P45･56MG3	800	754	680	600	550	50	11	500	10	450	50	φ12.7	φ6.35
PEFY-P71MG2, PEFY-P71MG4	PEFY-P71MG3	800	754	680	600	550	50	11	500	10	450	50	φ15.88	φ9.52
PEFY-P80･90MG2, PEFY-P80･90MG4	PEFY-P80･90MG3	1085	1039	965	885	835	42.5	17	800	15	700	67	φ15.88	φ9.52
PEFY-P112･140･160MG2, PEFY-P112･140･160MG4	PEFY-P112･140･160MG3	1250	1204	1130	1050	1000	25	21	1000	19	900	50	φ15.88	φ9.52

<高性能フィルタ+加湿器組込仕様>

	作成日付 ISSUED	改定日付 REVISED	TITLE
DIM. mm	16-10-06		PEFY-P45~160MG2 PEFY-P45~160MG3,PEFY-P45~160MG4 インバータマルチエアコン　フリープランシステム 天井埋込形室内ユニット外形図
SCALE NTS	三菱電機株式会社	DRW.NO. W KS96T662	REV. / PAGE 1/2

*

サービススペース詳細

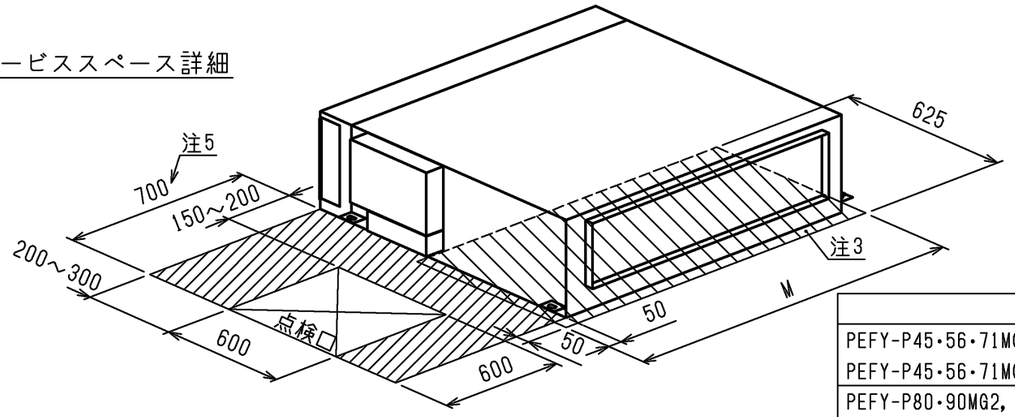

機　種	M
PEFY-P45・56・71MG2, PEFY-P45・56・71MG3 PEFY-P45・56・71MG4	780
PEFY-P80・90MG2, PEFY-P80・90MG3 PEFY-P80・90MG4	1065
PEFY-P112・140・160MG2, PEFY-P112・140・160MG3 PEFY-P112・140・160MG4	1230

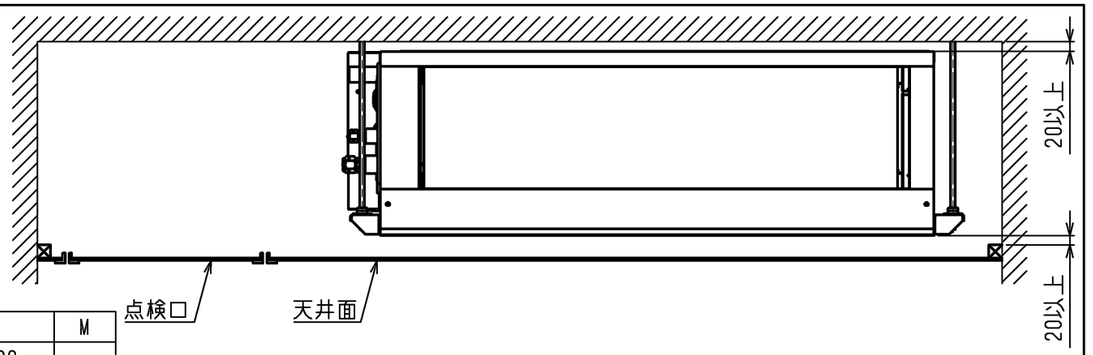

サービスメンテナンスのため指定位置に必ず点検口を設置してください。

加湿器接続図

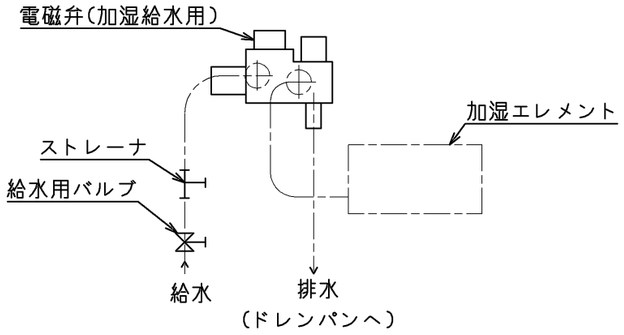

加湿器配線図

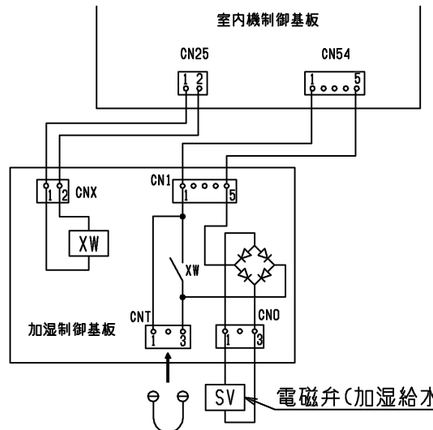

コネクタ(加湿器電磁弁試運転用)
コネクタ接続状態で電源を入れると連続運転となります。
なお、試運転後コネクタは必ず取外してください。

加湿器エレメント

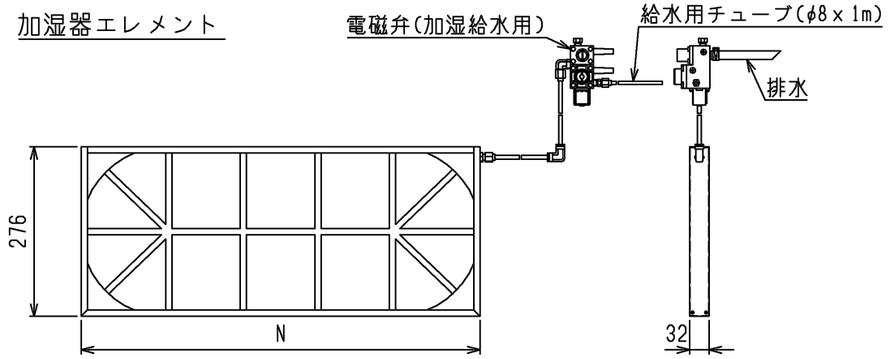

名　称	透湿膜式加湿器				
形　名	PAC-KE01CH			PAC-KE03CH	PAC-KE09CH
適用機種	PEFY-P45MG2 PEFY-P45MG3 PEFY-P45MG4	PEFY-P56MG2 PEFY-P56MG3 PEFY-P56MG4	PEFY-P71MG2 PEFY-P71MG3 PEFY-P71MG4	PEFY-P80・90MG2 PEFY-P80・90MG3 PEFY-P80・90MG4	PEFY-P112・140・160MG2 PEFY-P112・140・160MG3 PEFY-P112・140・160MG4
N寸法	276			445	650
加湿量	0.45ℓ/h	0.5ℓ/h	0.55ℓ/h	0.7ℓ/h	1.4ℓ/h
消費電力	3W				
水圧	49～686kPa				
メンテナンス	本エレメントに関しては軟水装置の設置は不要です。 透湿膜加湿器の平均的な寿命は、一般の上水で使用後5シーズンです。 加湿エレメントは消耗部品ですので、劣化度合いに応じて加湿エレメントの交換をお願いします。 加湿エレメントの寿命は加湿能力が初期の80%以下になった場合を想定しています。				

高性能フィルタ

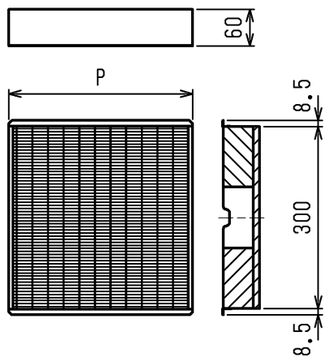

適　用　機　種		PEFY-P45・56・71MG2 PEFY-P45・56・71MG3 PEFY-P45・56・71MG4		PEFY-P80・90MG2 PEFY-P80・90MG3 PEFY-P80・90MG4		PEFY-P112・140・160MG2 PEFY-P112・140・160MG3 PEFY-P112・140・160MG4	
高性能フィルタ	形　名	PAC-KE31PAF	PAC-KE41PAF	PAC-KE33PAF	PAC-KE43PAF	PAC-KE34PAF	PAC-KE44PAF
	比　色　率	65%	90%	65%	90%	65%	90%
	材　質	高分子繊維不織布エアフィルタ					
	P×個数	600×1		300×1, 600×1		500×1, 600×1	
フィルタボックス		PAC-KE71TB		PAC-KE99TB		PAC-KE94TB	

<高性能フィルタ+加湿器組込仕様>

	作成日付 ISSUED	改定日付 REVISED	TITLE PEFY-P45~160MG2 PEFY-P45~160MG3,PEFY-P45~160MG4 インバータマルチエアコン　フリープランシステム 天井埋込形室内ユニット外形図
DIM. mm	16-10-06		
SCALE NTS	三菱電機株式会社	DRW.NO. W KS96T662	REV. PAGE 2/2

*