注：1. 吊りボルトにはM10を使用してください。（現地御手配）
2. 別売補助ヒータのメンテナンス及び熱交換器の洗浄をする際には下からのメンテナンスとなりますのでサービススペースを確保願います。
3. 別売の内蔵形加湿器を組込の際には、加湿エレメントのメンテナンスの為に、1ランク大きい（600×600）点検口を設けてください。
（サービススペースの詳細は加湿器組込の外形図を参照ください。）
4. 本図はファンが2つの112～160タイプを示します。50～80タイプの場合はファンが1つとなります。
5. 吸込側にはエアフィルタ（別途御手配）を必ず使用願います。市販のエアフィルタをご使用の場合はフィルタサービスが容易にできる場所に取付けてください。

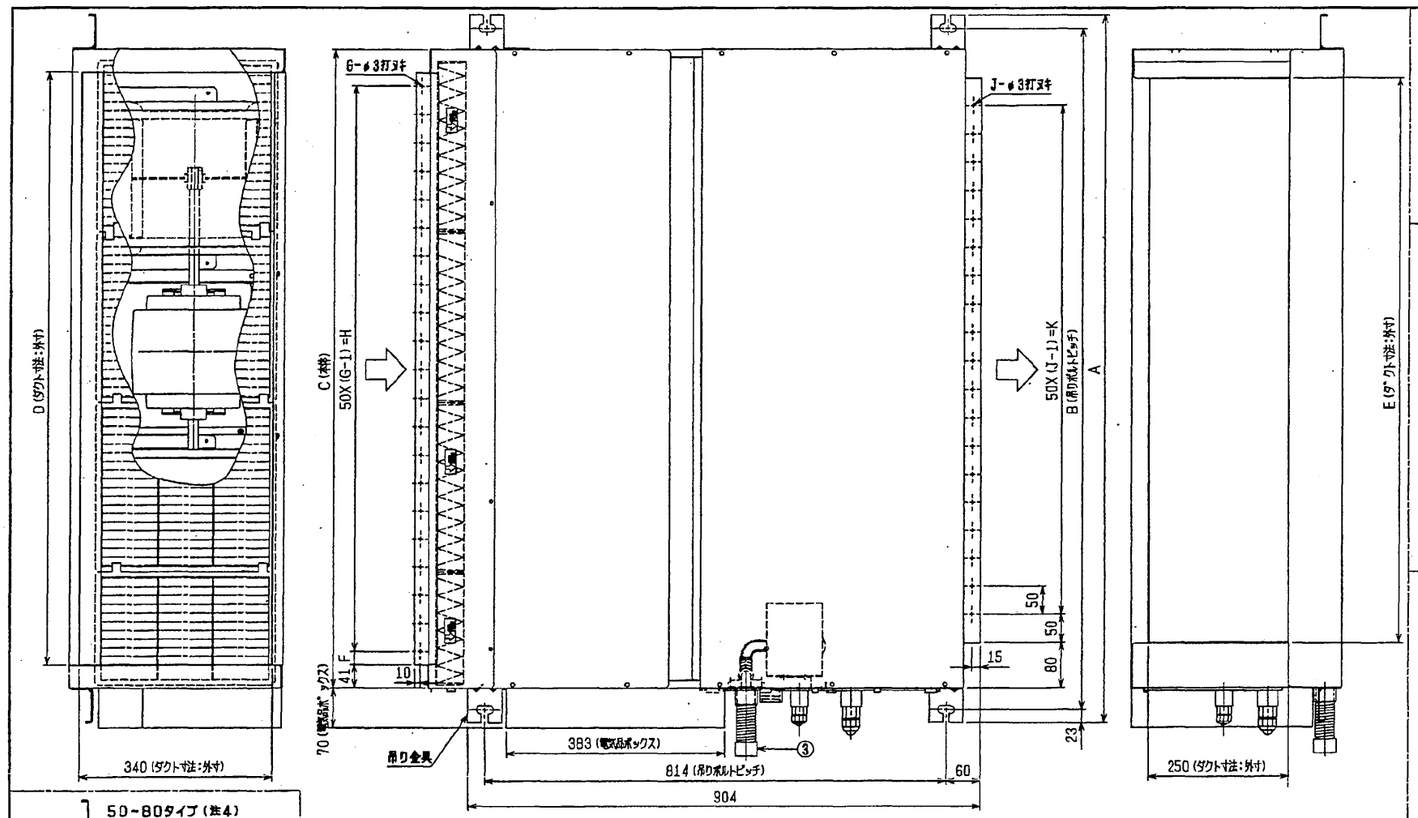

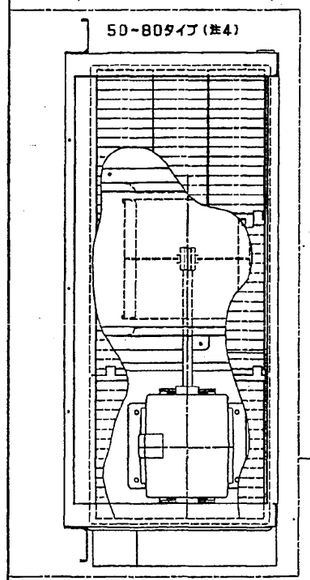

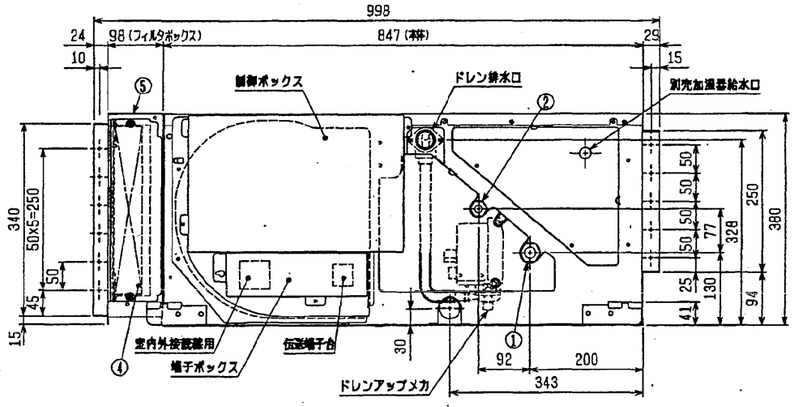

ドレンアップメカ 配線図

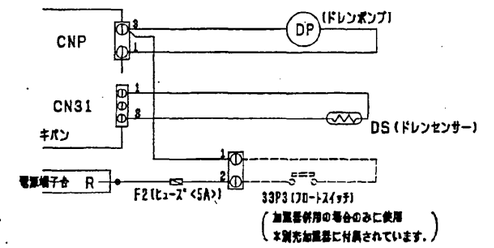

	ドレンアップメカ
形　名	PAC-KE03DM, KE04DM
電　源	単相200V50/60Hz
消費電力	8/7.5W
保護装置	液面検知器，オーバーフロー防止機能

ロングライフフィルタ 外形図

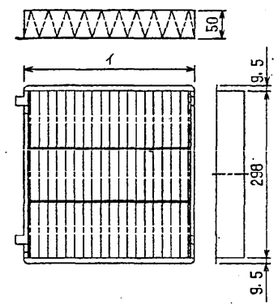

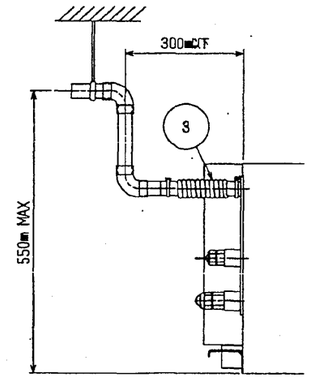

＊上図範囲内で付属のフレキシブルホースを使用してドレン接続の処理をお願いします。

サービススペース詳細図

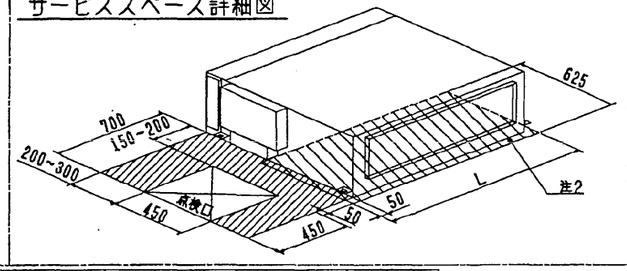

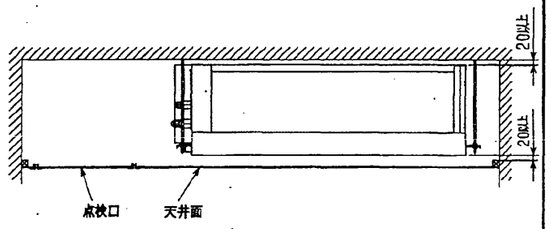

サービスメンテナンスのため指定位置に必ず点検口を設置してください。

機　種	A	B	C	D	E	F	G	H	J	K	L
PE-RP50・56・63・71CA	800	754	680	600	550	50	11	500	10	450	760
PE-RP80CA	1050	1004	930	850	800	25	17	800	15	700	1030
PE-RP112・140・160CA	1250	1204	1130	1050	1000	25	21	1000	19	900	1230

・50・56タイプ　<配管サイズ>　<スパナサイズ>
冷媒配管（ガス）　フレア接続　φ12.7　（本体側23HEX、フレアナット側27HEX）・・・①
〃　（エキ）　〃　φ6.35　（本体側17HEX、フレアナット側17HEX）・・・②
・63～160タイプ
冷媒配管（ガス）　フレア接続　φ15.88　（本体側26HEX、フレアナット側29HEX）・・・①
〃　（エキ）　〃　φ9.52　（本体側19HEX、フレアナット側22HEX）・・・②
ドレン　VP-25<フレキ長手200mm>（付属）・・・③

ロングライフフィルタ	大	小	
PE-RP50・56・63・71CA	2枚	—	・・・④
PE-RP80CA	3枚	—	
PE-RP112・140・160CA	3枚	1枚	

フィルタボックス・・・⑤

ロングライフフィルタ

名　称	ロングライフフィルタ		
形　名	PAC-KE86LAF	PAC-KE88LAF	PAC-KE89LAF
適用機種	PE-P63・71CA	PE-P80CA	PE-P112・140・160CA
材　質	合成繊維不織布エアフィルタ		
イメ個数	300×2	300×3	300×3 200×1
フィルタボックス	PAC-KE71TB	PAC-KE93TB	PAC-KE94TB

ロングライフフィルタ＋ドレンアップメカ組込仕様

	作成日付 ISSUED	改定日付 REVISED	TITLE PE-RP50～160CA 天井埋込形室内ユニット外形図
DIM. mm	2003-05-27	2003-05-27	
SCALE NTS	三菱電機株式会社	DRW. NO. W274219	REV. / PAGE