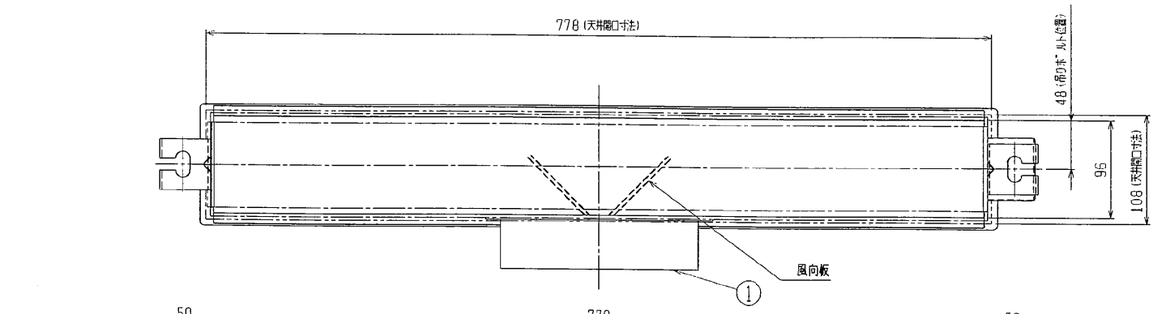

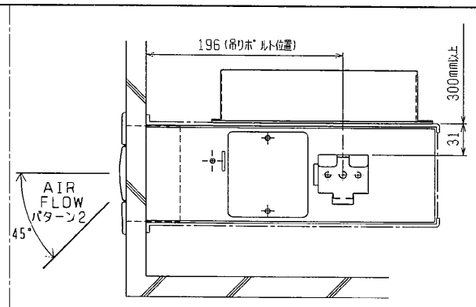

横取付時詳細図

・この詳細図では AIR FLOW パターン2 となっておりますので
ご注意ください。
・φ200の円形ダクトが変形するような極小Rでの曲げは、
グラスウール断熱の特性上断熱効果が少なくなり、
表面結露の可能性がありますので施工時注意ください。
・横吹き出し取付け時は重心が前面（グリル）側に
片寄っていますので、取付時に倒れが生じないよう、
壁面開口部等で調整してください。

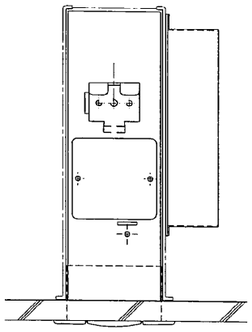

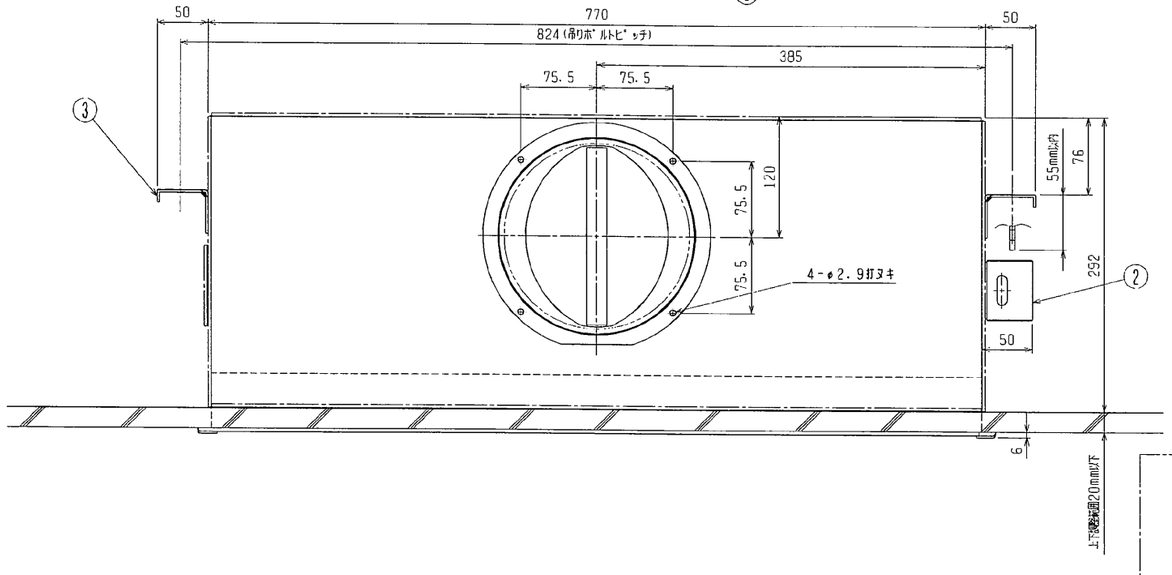

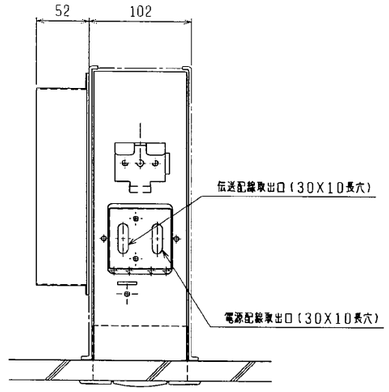

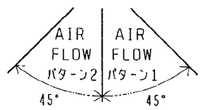

本外形図に記載の据付状態における風向範囲の
初期設定はAIR FLOW パターン1 となります。
AIR FLOW パターン2 の方向とする場合は
グリルの取付方向が逆勝手となります。

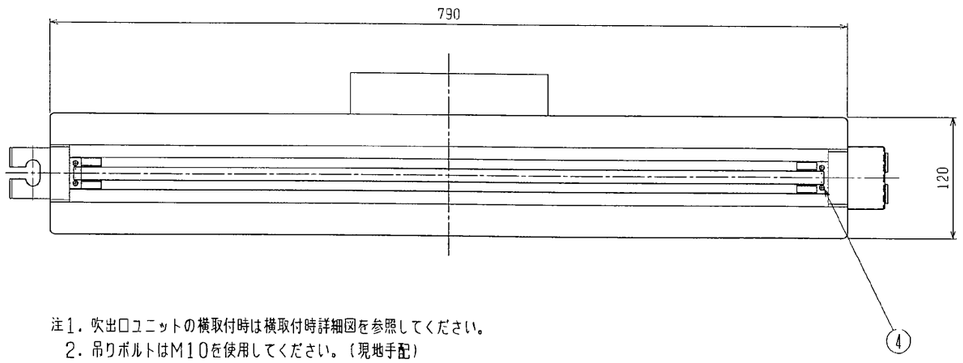

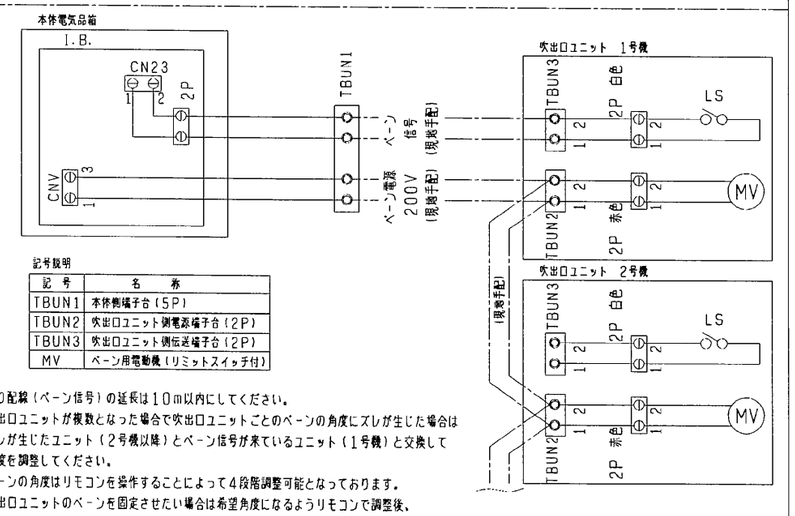

記号説明

記号	名称
TBUN1	本体側端子台（5P）
TBUN2	吹出口ユニット側電源端子台（2P）
TBUN3	吹出口ユニット側伝送端子台（2P）
MV	ベーン用電動機（リミットスイッチ付）

・渡り配線（ベーン信号）の延長は10m以内にしてください。
・吹出口ユニットが複数となった場合で吹出口ユニットごとのベーンの角度にズレが生じた場合は
ズレが生じたユニット（2号機以降）とベーン信号が来ているユニット（1号機）と交換して
角度を調整してください。
・ベーンの角度はリモコンを操作することによって4段階調整可能となっております。
吹出口ユニットのベーンを固定させたい場合は希望角度になるようリモコンで調整後、
全数であれば室内ユニット本体電気品箱のベーン用電源コネクター（CNV 3P 青色）を、
又、個々の吹出口ユニットであればMV（ベーン用電動機）のコネクター（2P 赤色）を
抜いてください。
・ベーン信号線は0.75mm² 以上、ベーン電源線は1.6mm² 以上の電線太さにしてください。

注1. 吹出口ユニットの横取付時は横取付時詳細図を参照してください。
2. 吊りボルトはM10を使用してください。（現地手配）
3. 適用ダクト PAC-KD01FD（φ200X1m）
PAC-KD02FD（φ200X2m）
4. 本吹出口ユニットの付属品は下記に示す通りです。
ダクトフランジ（φ200）……①
端子ボックス……②
吊り金具（2個）（14X30長穴）……③
グリル取付ネジ（2個）（M4X50）……④
AIR FLOW 切替え用部品（断熱材等）……絵無し
5. 意匠面の色 マンセル 6.4Y 8.9/0.4（近似色）
6. 質量 5kg

本図は付属部品を組立てた完成図です。

	作成日付 ISSUED	改定日付 REVISED	TITLE
DIM mm	2005-01-12	2005-01-12	PAC-KM15UN 天井ビルトイン形室内ユニット別売部品 吹出口ユニット外形図
SCALE NTS	三菱電機株式会社	DRW. NO. W277681	REV. / PAGE 1/1