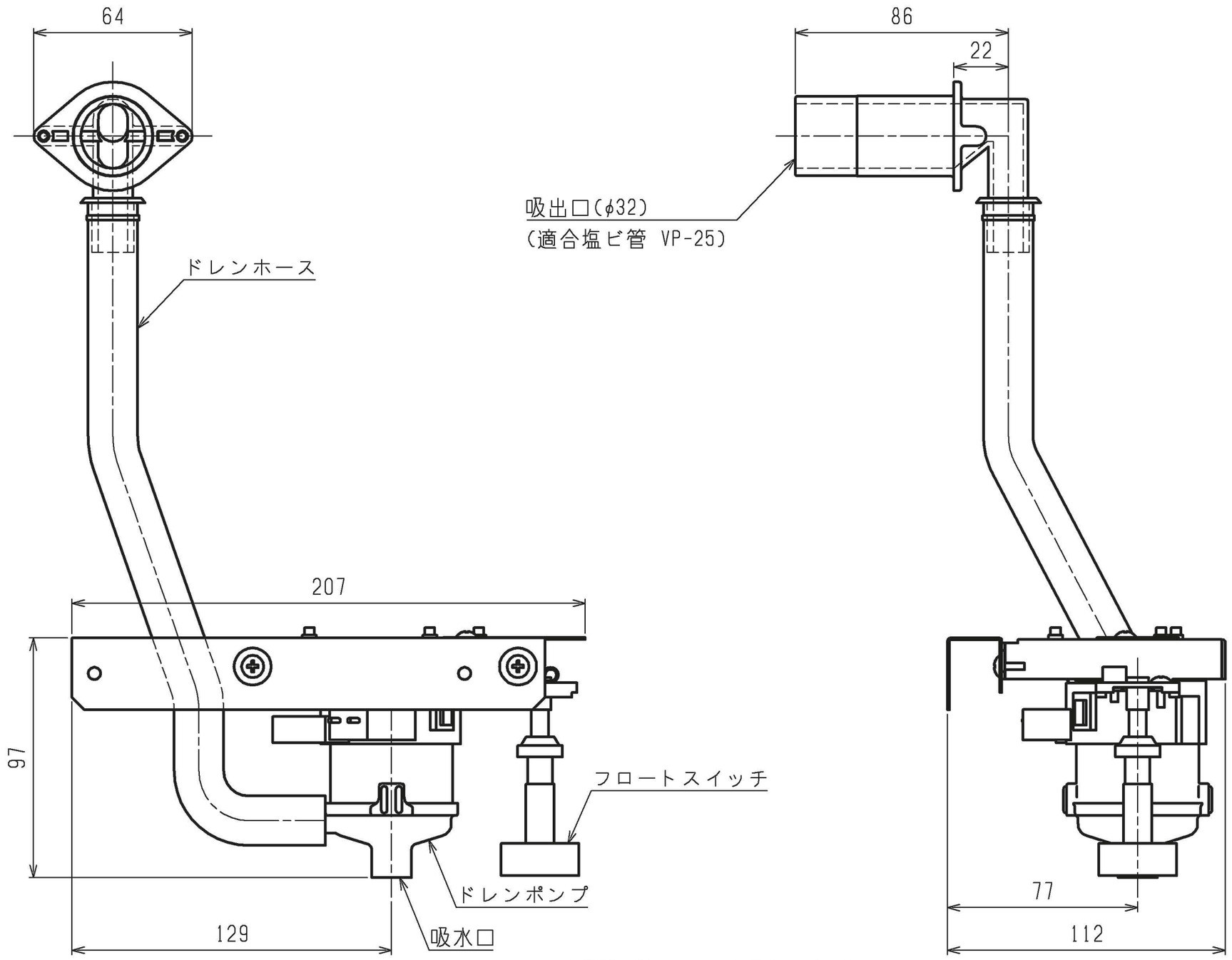

本図面の所有権は三菱電機株式会社にある。
THIS DOCUMENT IS THE PROPERTY OF MITSUBISHI ELECTRIC CORPORATION.

機　種	ドレンアップメカ形名	仕様
PE-RP224,280EA	PAC-KM38DM	電源　：DC13V 消費電力：3.9W以下

	作成日付 ISSUED	改定日付 REVISED	TITLE PAC-KM38DM ドレンアップメカ　外形図		
DIMENSIONS ARE IN MILLIMETERS	2021-05-12				
尺度 SCALE DO NOT SCALE	三菱電機株式会社		DWG.NO. WKJ94P603	REV.	PAGE 1/1

*