注１．吊りボルトは耐震など必要に応じ、振れ止め用耐震支持部材にて補強を行ってください。
２．吊りボルトおよび振れ止め用耐震支持部材はM10を使用してください。(現地御手配)
３．ドレンポンプ内蔵です。
４．ドレンホースは、接着方式で室内ユニットと現地配管を固定してください。自然排水口にドレンホースを接続される場合は必ず弊社指定(サービス部品)のホースバンドをご使用ください。指定のホースバンド以外を使用すると排水口が割れる場合があり、水漏れの原因となります。
５．ドレン自然排水を施工する場合はオプションの多機能ケースメント(110mmアップ)またはスペーサ(220mmアップ)をご使用ください。
６．エアフィルタはパネルに同梱されています。
７．オプションの高性能フィルタ、パワー脱臭フィルタ組込時は本体高さが110mmアップします。
８．天井材組込タイプの化粧パネルをご使用の場合、天井材組込可能最大厚さは21mmです。
９．サービスおよびメンテナンスの為、指定位置に必ず点検口を設置してください。
１０．本図はL(左仕様)を取付けた場合を示します。R(右仕様)の場合は加湿器の取付位置が本図と対称になります。
加湿器は片側(LまたはR)のみの取付けに加え、容量アップする場合は2個取付け可能です。
１１．加湿器を片側のみ取付けの場合は給水圧力を0.05～0.5MPaの範囲でお使いください。
加湿器を2個取付けの場合は給水圧力を必ず減圧弁(現地御手配)で0.05～0.2MPaに減圧してください。

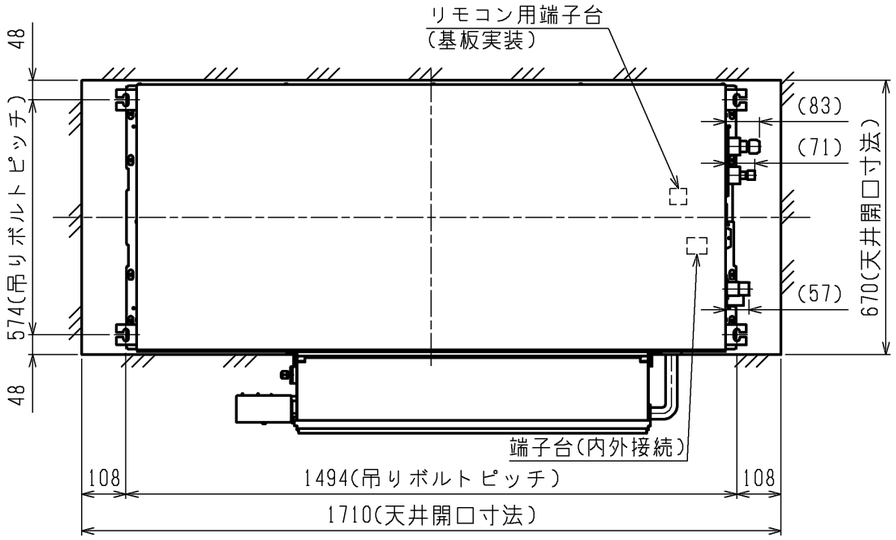

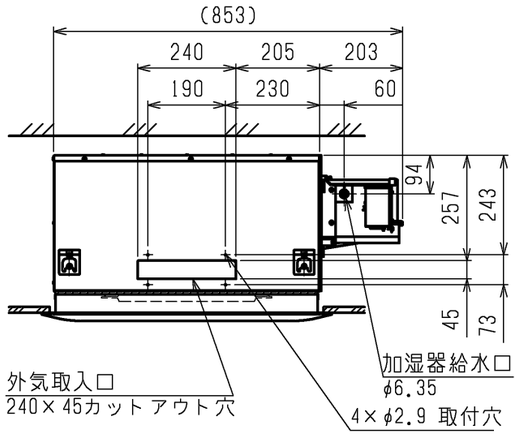

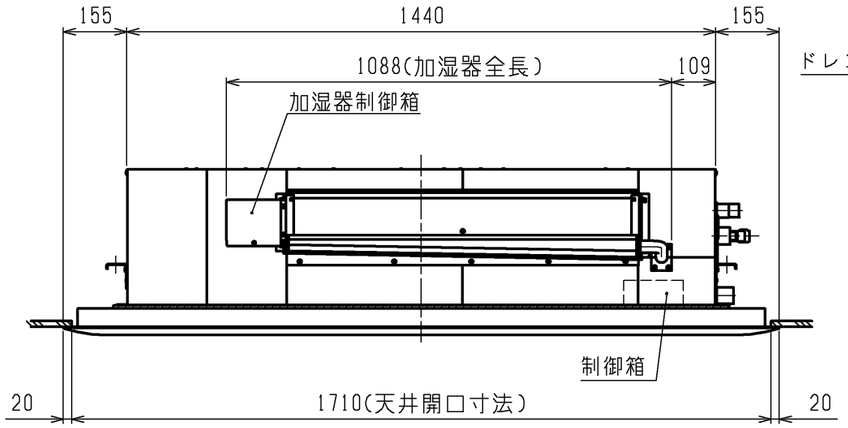

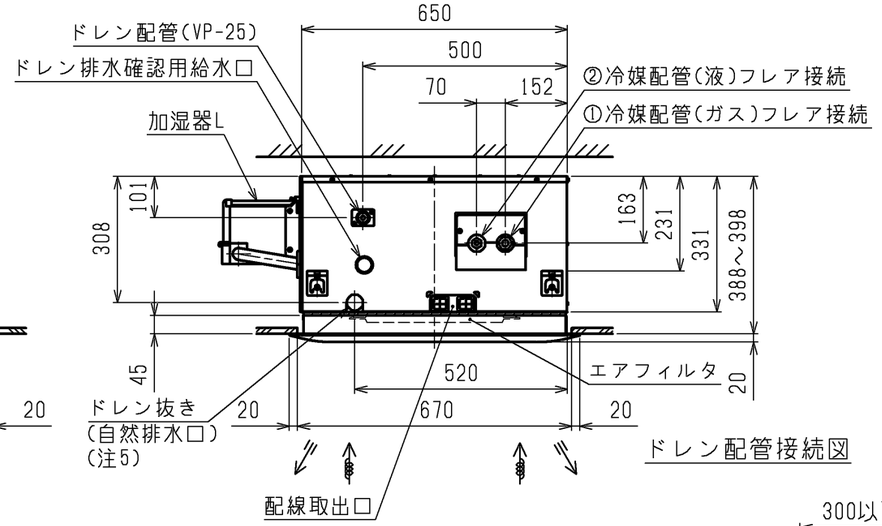

ドレン配管接続図

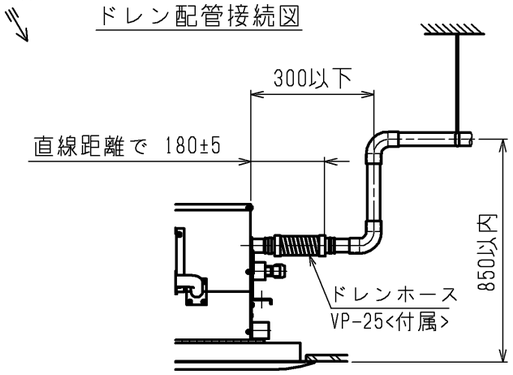

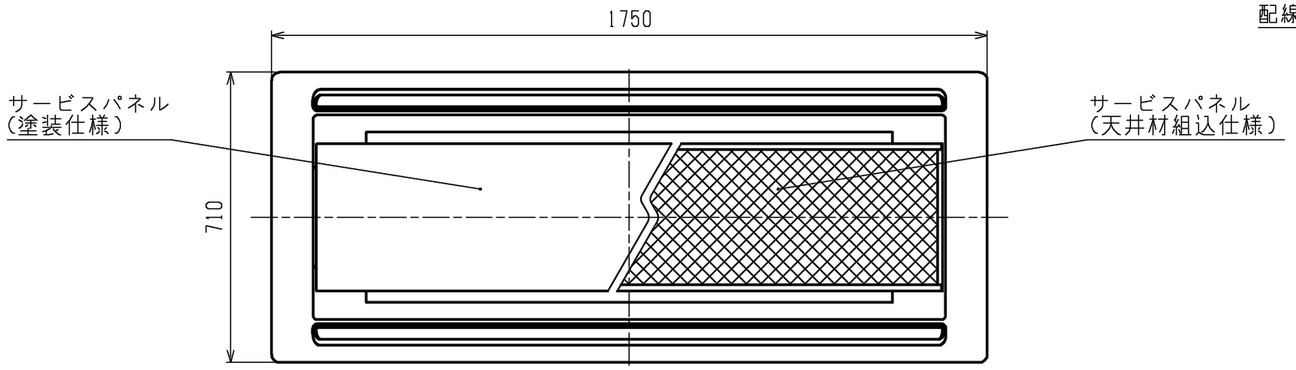

<自然蒸発式加湿器組込み仕様（左側組込み）>

本図面の所有権は三菱電機株式会社にある。
THIS DOCUMENT IS THE PROPERTY OF MITSUBISHI ELECTRIC CORPORATION.

機　種	パネル形名	①ガス配管サイズ	②液配管サイズ
PL-RP112LA18 PL-RP140LA18 PL-RP160LA18	CMP-P140LWHG5(塗装パネル) CMP-P140LXHG5(天井材組込パネル)	φ15.88	φ9.52

	作成日付 ISSUED	改定日付 REVISED	TITLE
DIMENSIONS ARE IN MILLIMETERS	2022-05-25		PL-RP112,140,160LA18 天井カセット形二方向吹出し室内ユニット　外形図
尺度 SCALE DO NOT SCALE	三菱電機株式会社	DWG.NO. W KB94C5BN	REV. / PAGE 1/2

*

加湿器外形図 ※右仕様は本図と対称になります。

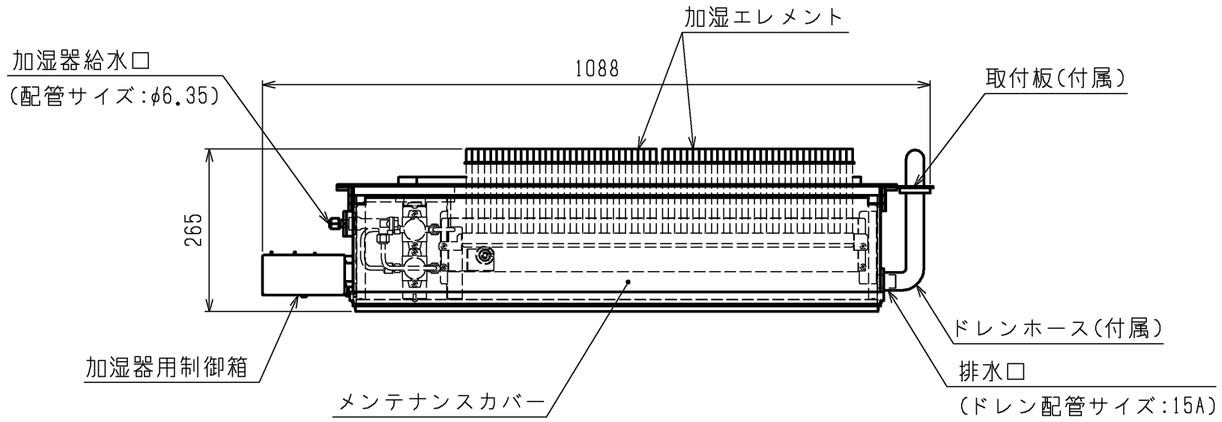

機 種	加 湿 器 形 名
PL-RP112～160LA18	PAC-KW18HUL(左仕様)

加湿器接続図 ※右仕様は本図と対称になります。

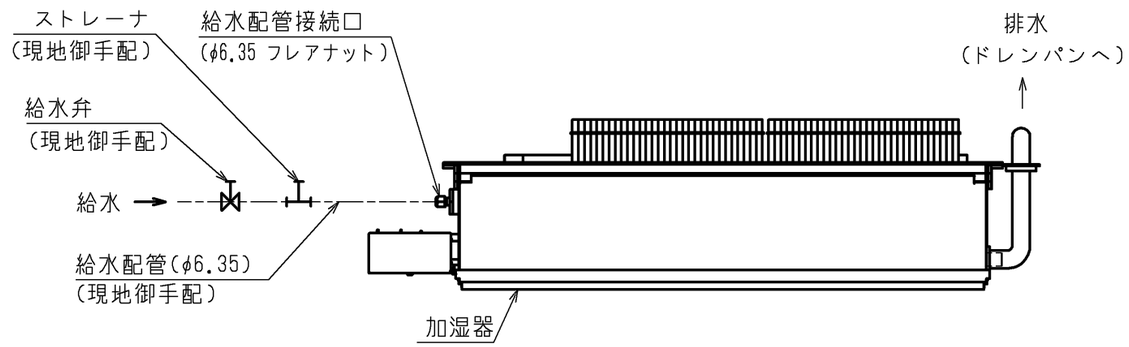

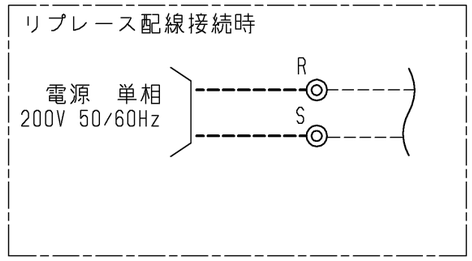

サービススペース詳細図

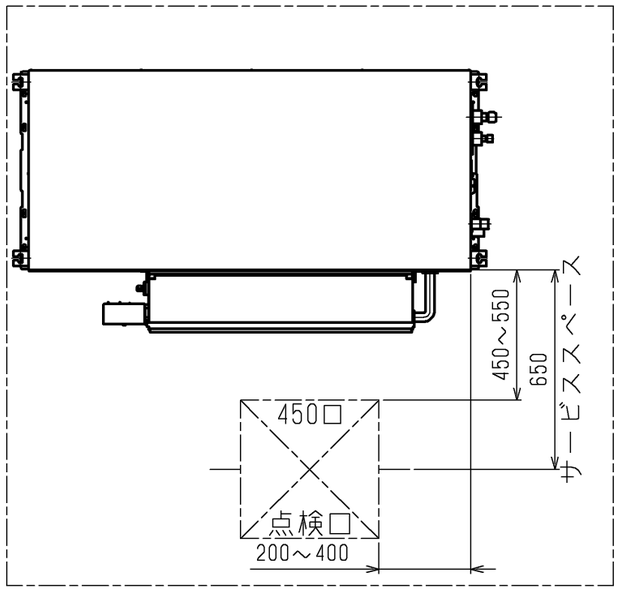

コネクタ(加湿器電磁弁試運転用)
加湿器用電磁弁試運転時のコネクタです。
(挿入状態で電源を入れると連続運転となります。)
なお、試運転後、コネクタを必ず取外してください。

加湿器配線図

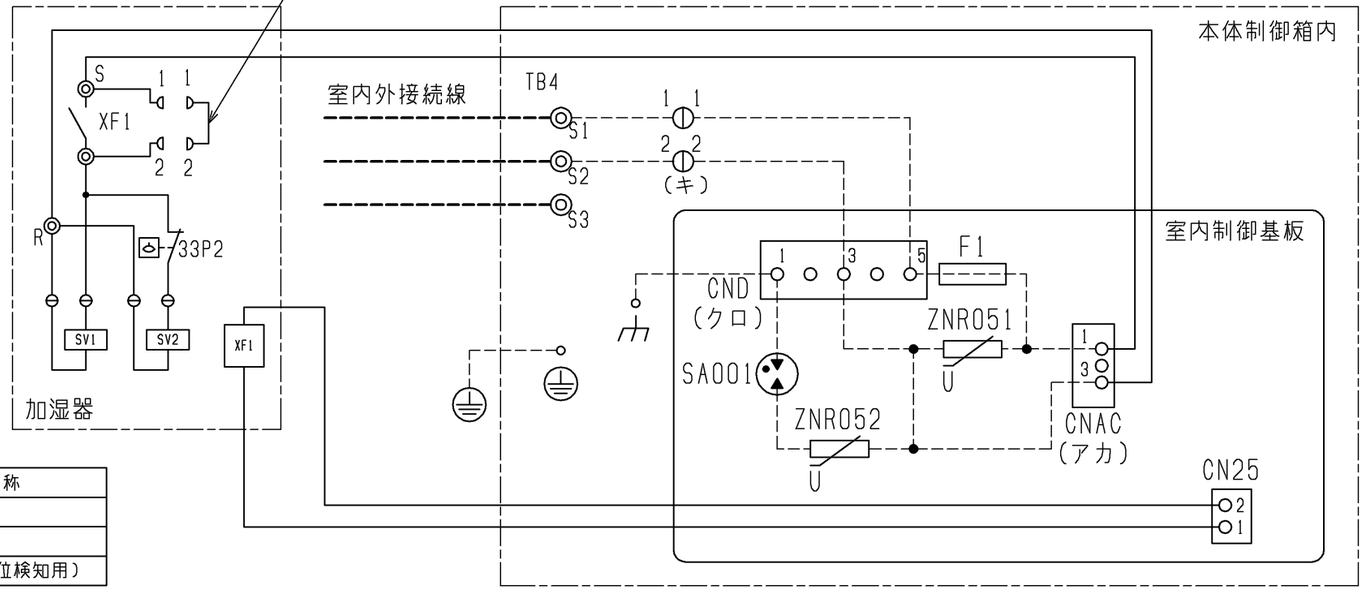

注. ---- (太破線):現地配線/ ---- (細破線):本体配線
⊖:コネクタ/ ◎:端子台

<自然蒸発式加湿器組込み仕様(左側組込み)>

加湿器 記号説明

記 号	名 称
XF1	補助継電器
SV1,SV2	電磁弁(加湿給水用)
33P2	フロートスイッチ(水位検知用)

本体制御箱 記号説明

記 号	名 称
CN25	コネクタ(加湿器信号)
CNAC	コネクタ(加湿器電源用)
CND	コネクタ(ユニット本体電源用)
TB4	端子台(内外接続) <本体>
F1	ヒューズ(6.3A)
SA001	アレスタ
ZNR051	バリスタ
ZNR052	

本図面の所有権は三菱電機株式会社にある。
THIS DOCUMENT IS THE PROPERTY OF MITSUBISHI ELECTRIC CORPORATION.

	作成日付 ISSUED	改定日付 REVISED	TITLE PL-RP112,140,160LA18 天井カセット形二方向吹出し室内ユニット 外形図
DIMENSIONS ARE IN MILLIMETERS	2022-05-25		
尺度 SCALE DO NOT SCALE	三菱電機株式会社	DWG.NO. W KB94C5BN	REV. / PAGE 2/2

*

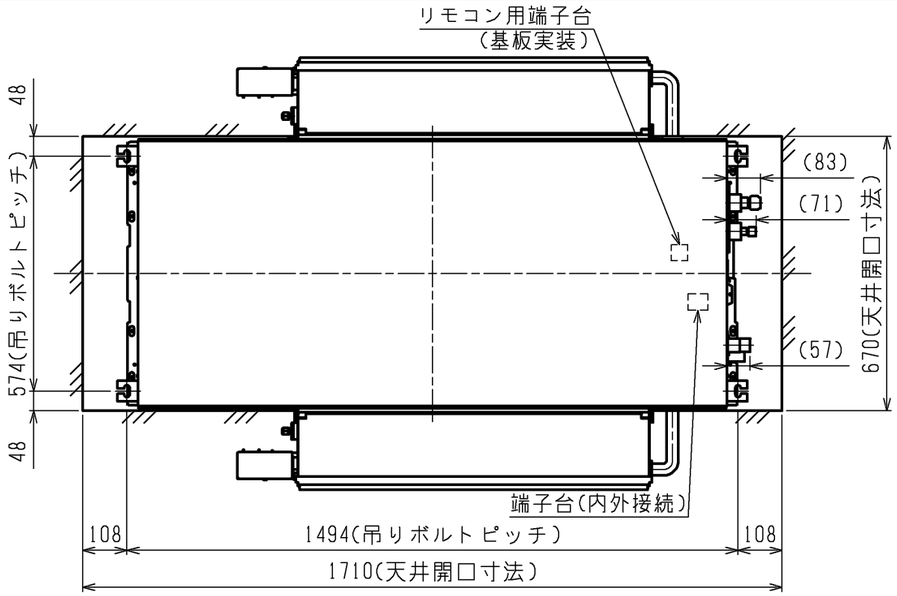

注１．吊りボルトは耐震など必要に応じ、振れ止め用耐震支持部材にて補強を行ってください。
２．吊りボルトおよび振れ止め用耐震支持部材はM10を使用してください。(現地御手配)
３．ドレンポンプ内蔵です。
４．ドレンホースは、接着方式で室内ユニットと現地配管を固定してください。自然排水口にドレンホースを接続される場合は必ず弊社指定(サービス部品)のホースバンドをご使用ください。指定のホースバンド以外を使用すると排水口が割れる場合があり、水漏れの原因となります。
５．ドレン自然排水を施工する場合はオプションの多機能ケースメント(110mmアップ)またはスペーサ(220mmアップ)をご使用ください。
６．エアフィルタはパネルに同梱されています。
７．オプションの高性能フィルタ、パワー脱臭フィルタ組込時は本体高さが110mmアップします。
８．天井材組込タイプの化粧パネルをご使用の場合、天井材組込可能最大厚さは21mmです。
９．サービスおよびメンテナンスの為、指定位置に必ず点検口を設置してください。
１０．給水圧力を必ず減圧弁(現地御手配)で0.05～0.2MPaに減圧してください。

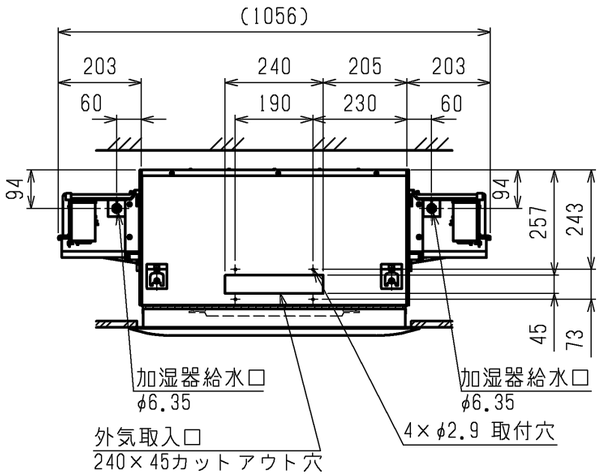

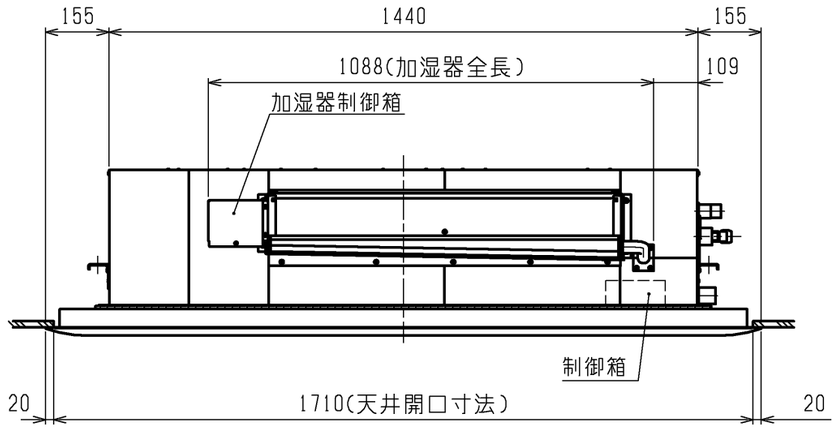

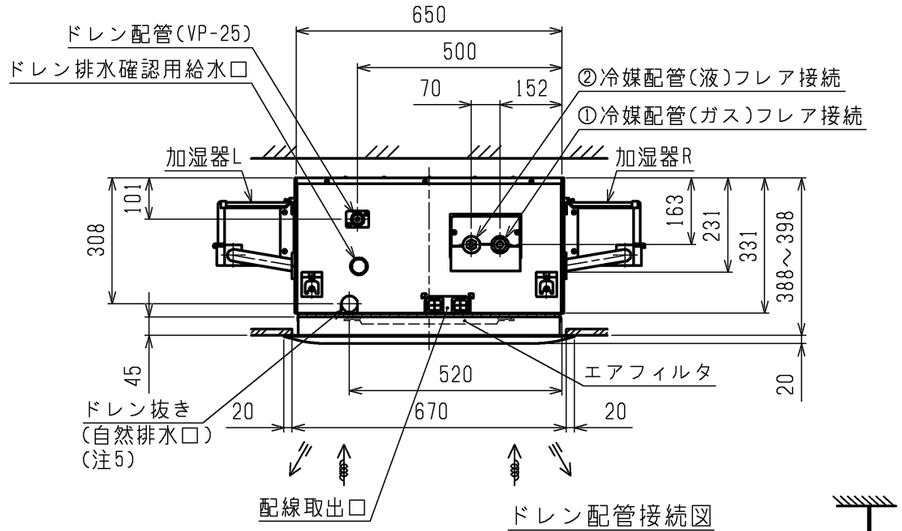

ドレン配管接続図

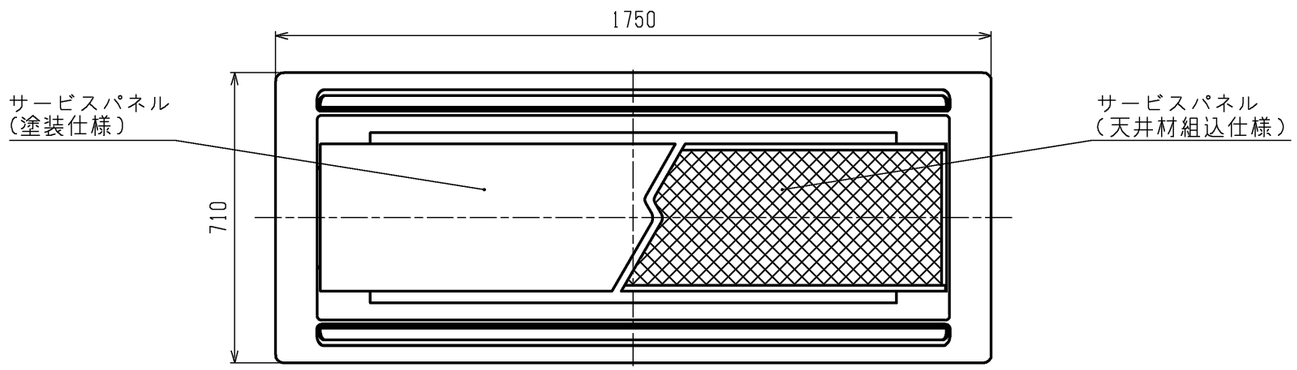

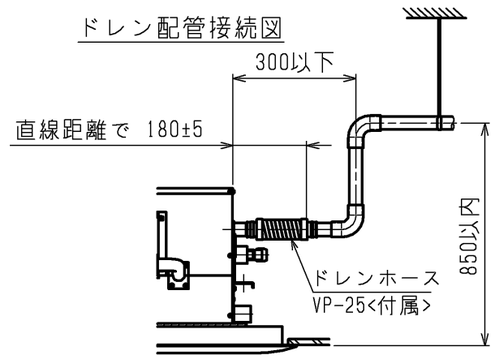

<自然蒸発式加湿器組込み仕様（両側組込み）>

機　種	パネル形名	①ガス配管サイズ	②液配管サイズ
PL-RP112LA18 PL-RP140LA18 PL-RP160LA18	CMP-P140LWHG5(塗装パネル) CMP-P140LXHG5(天井材組込パネル)	φ15.88	φ9.52

本図面の所有権は三菱電機株式会社にある。
THIS DOCUMENT IS THE PROPERTY OF MITSUBISHI ELECTRIC CORPORATION.

	作成日付 ISSUED	改定日付 REVISED	TITLE
DIMENSIONS ARE IN MILLIMETERS	2022-05-25		PL-RP112,140,160LA18 天井カセット形二方向吹出し室内ユニット　外形図
尺度 SCALE DO NOT SCALE	三菱電機株式会社	DWG.NO. W KB94C5BP	REV. / PAGE 1/2

*

加湿器外形図 ※右仕様は本図と対称になります。

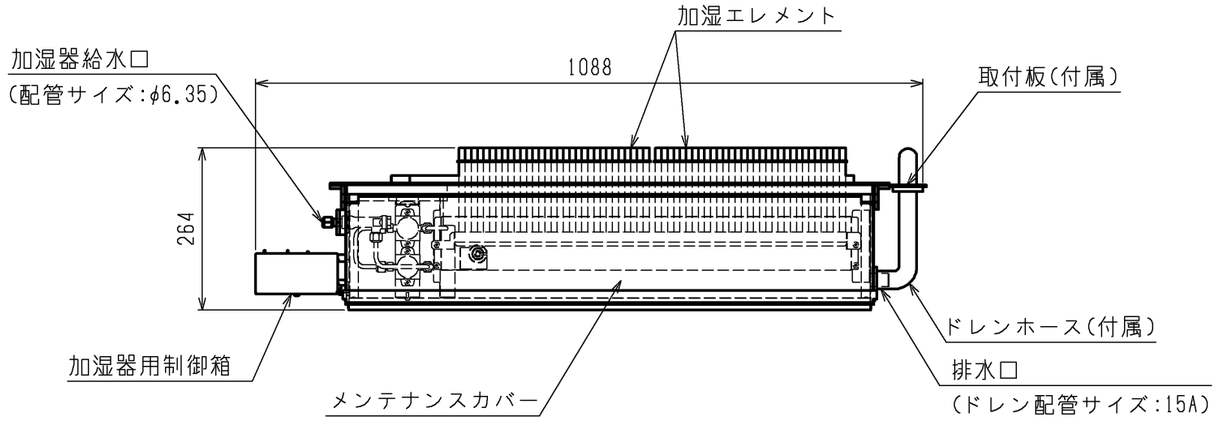

加湿器接続図 ※右仕様は本図と対称になります。

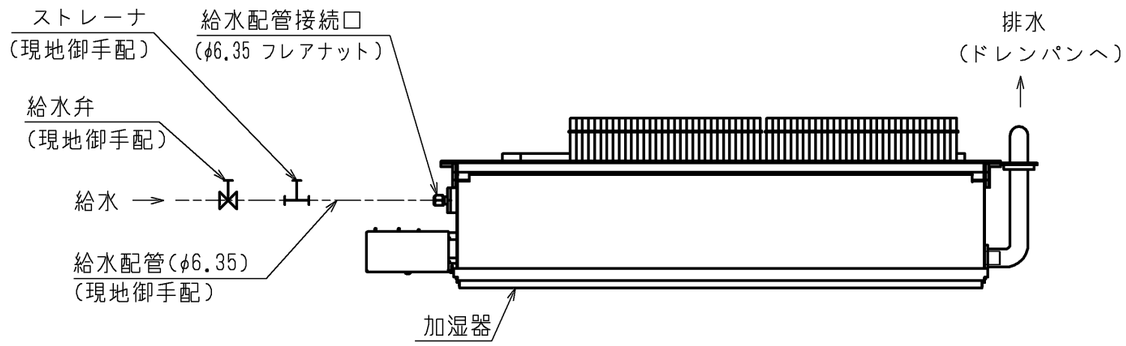

機 種	加 湿 器 形 名
PL-RP112～160LA18	PAC-KW18HUL(左仕様) PAC-KW28HUR(右仕様)

リプレース配線接続時

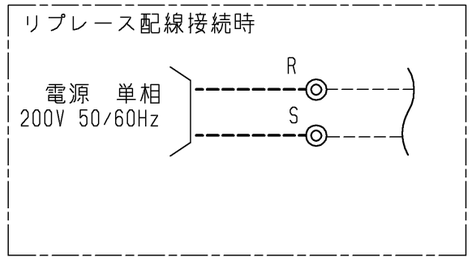

コネクタ(加湿器電磁弁試運転用)

コネクタ(加湿器電磁弁試運転用)

加湿器用電磁弁試運転時のコネクタです。
(挿入状態で電源を入れると連続運転となります。)
なお、試運転後、コネクタを必ず取外してください。

サービススペース詳細図

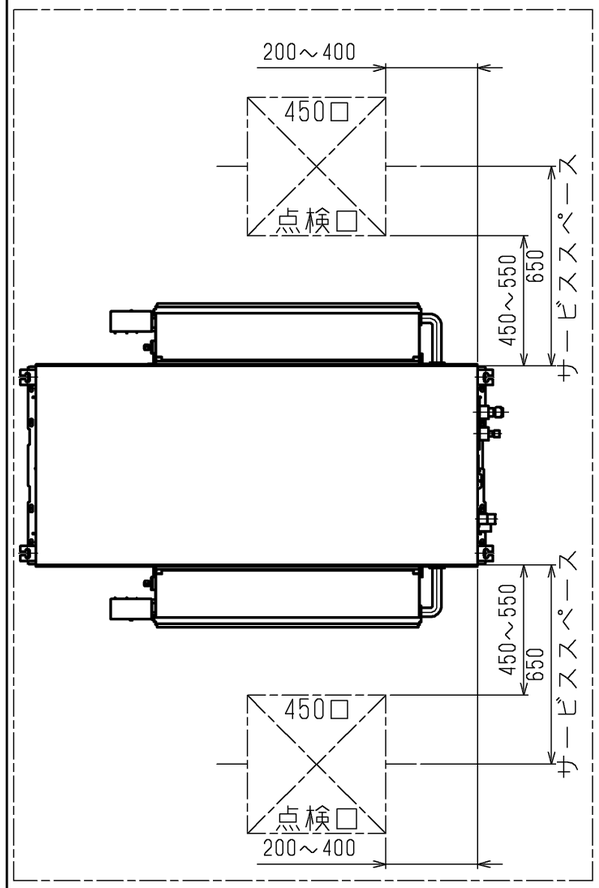

加湿器配線図

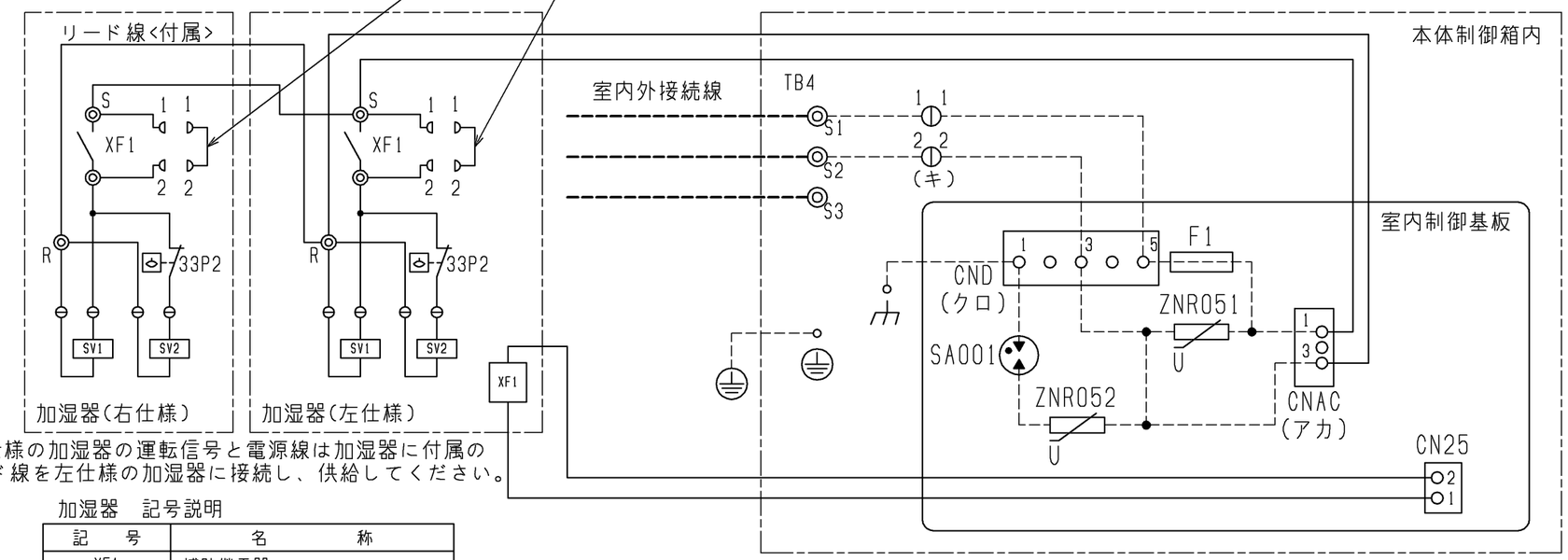

※右仕様の加湿器の運転信号と電源線は加湿器に付属のリード線を左仕様の加湿器に接続し、供給してください。

加湿器 記号説明

記 号	名 称
XF1	補助継電器
SV1,SV2	電磁弁(加湿給水用)
33P2	フロートスイッチ(水位検知用)

本体制御箱 記号説明

記 号	名 称
CN25	コネクタ(加湿器信号)
CNAC	コネクタ(加湿器電源用)
CND	コネクタ(ユニット本体電源用)
TB4	端子台(内外接続)<本体>
F1	ヒューズ(6.3A)
SA001	アレスタ
ZNR051	バリスタ
ZNR052	

注. ---- (太破線):現地配線/ ----(細破線):本体配線
⊖:コネクタ/ ◎:端子台

<自然蒸発式加湿器組込み仕様(両側組込み)>

本図面の所有権は三菱電機株式会社にある。
THIS DOCUMENT IS THE PROPERTY OF MITSUBISHI ELECTRIC CORPORATION.

	作成日付 ISSUED	改定日付 REVISED	TITLE PL-RP112,140,160LA18
DIMENSIONS ARE IN MILLIMETERS	2022-05-25		天井カセット形二方向吹出し室内ユニット 外形図
尺度 SCALE DO NOT SCALE	三菱電機株式会社	DWG.NO. W KB94C5BP	REV. / PAGE 2/2

*